ČÁST DOKUMENTACE	KONSTRUKČNÍ ČÁST	
Zodpovědný projektant:	Vypracoval:	Technická kontrola:
Ing. K. Pejchal	Ing. K. Pejchal	Ing. K. Pejchal

AG ATELIER s.r.o.
Komenského 533
517 41 Kostelec nad Orlicí
IČO 26002892 DIČ 255-26002892
tel.: +420 494 321 541
fax: +420 494 321 412
www.agatelier.cz
agatelier@agatelier.cz

AG ATELIER s.r.o. Komenského 533 517 41 Kostelec nad Orlicí IČO 26002892 DIČ 255-26002892	tel.: +420 494 321 541 fax: +420 494 321 412 www.agatelier.cz agatelier@agatelier.cz	Datum	11/2020
		Měřítko	1:###
		Stupeň	DPS
Akce:	**STŘEDNÍ ŠKOLA CHOVU KONÍ A JEZDECTVÍ KLADRUBY NAD LABEM - VÝSTAVBA JÍZDÁRNY** k.ú. KLADRUBY NAD LABEM p.č. 516/5, 516/10, 516/55	Zodpovědný projektant: Ing. František Velínský Autor návrhu: Ing.arch. Martin Pavlun Vypracoval:	
Investor:	**PARDUBICKÝ KRAJ** Komenského náměstí 125, 532 11 Pardubice	Číslo výkresu	Paré
Obsah:	**PLOŠNÉ ZALOŽENÍ** **TVAR A VÝZTUŽ PATEK**	**D.1.2.2.3**	

Tento dokument je duševním majetkem firmy AG ATELIER, Kostelec nad Orlicí. Nesmí být bez jejího souhlasu kopírován ani jinak rozšiřován!!!

ZÁKLADOVÁ PATKA P1	výkres č.: D.1.2.2.3	strana: 1
2800x2000x600 + 900x600x800 mm	**M 1:50**	označ. patky
TVAR PATKY		**P1**
		počet ks: **16**

PŮDORYS

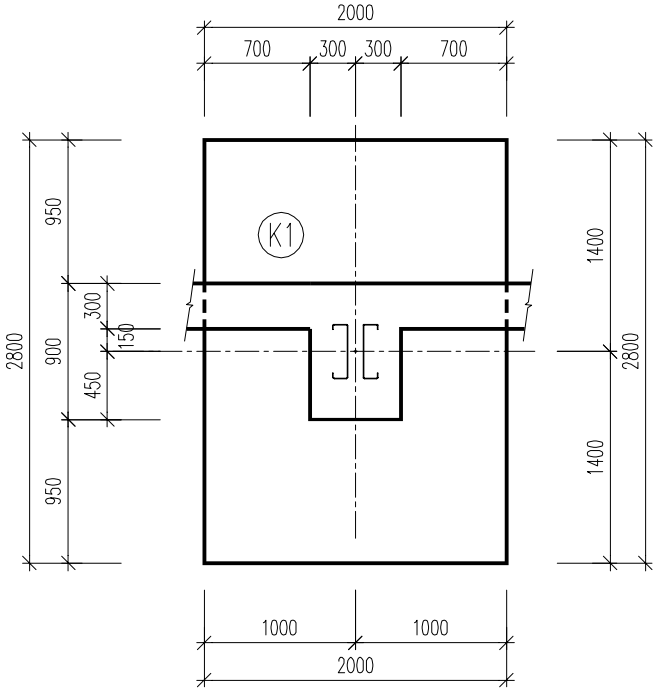

PODÉLNÝ ŘEZ

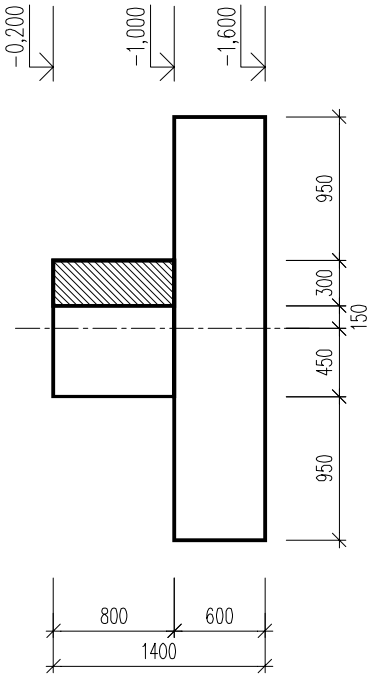

PŘÍČNÝ ŘEZ

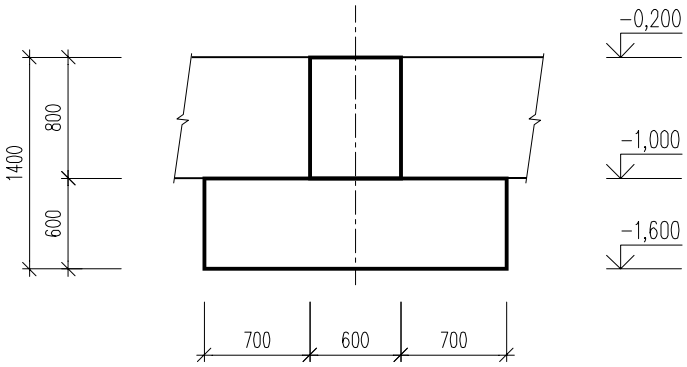

K1 - **Kotevní blok osadit do patky před její betonáží**

- **Kotevní blok je součást dodávky ocelové konstrukce haly**

BETON: C25/30 XC2

OCEL: B 500A (B 500B)

OBJEM 1 ks : 3.792 m^3	OBJEM 16 ks : 60,672 m^3

ZÁKLADOVÁ PATKA P2	výkres č.: D.1.2.2.3	strana: 2
1800x2000x600 + 800x600x800 mm	**M 1:50**	označ. patky
TVAR PATKY		**P2**
		počet ks: **4**

PŮDORYS

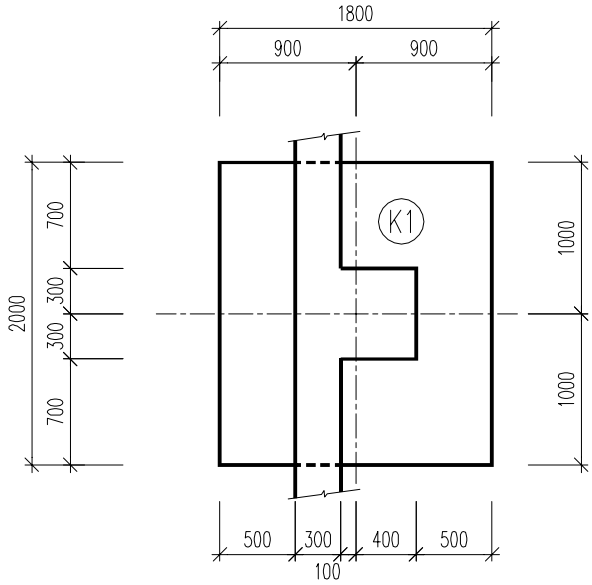

PODÉLNÝ ŘEZ

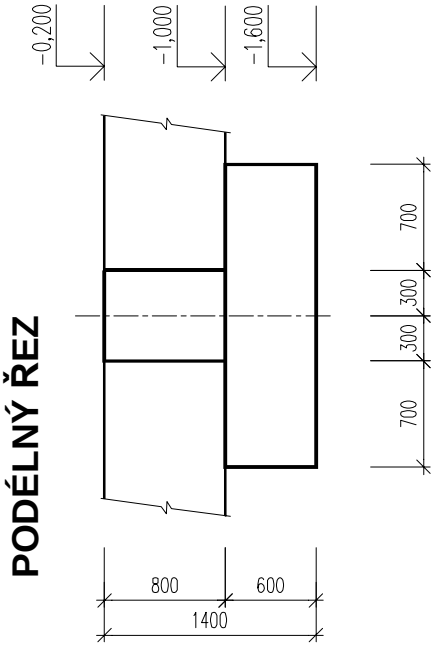

PŘÍČNÝ ŘEZ

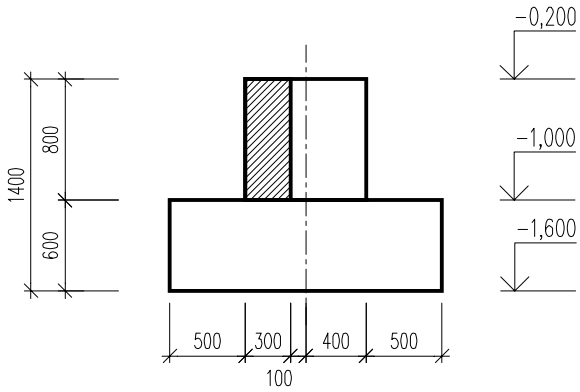

K1 - **Kotevní blok osadit do patky před její betonáží**

- **Kotevní blok je součást dodávky ocelové konstrukce haly**

BETON: C25/30 XC2

OCEL: B 500B (B 500A)

OBJEM 1 ks : 2,544 m^3	OBJEM 4 ks : 10,176 m^3

ZÁKLADOVÁ PATKA P3	výkres č.: D.1.2.2.3	strana: 3
1800x2000x600 + 800x980x800 mm	**M 1:50**	označ. patky
TVAR PATKY		**P3**
		počet ks: **2**

PŮDORYS

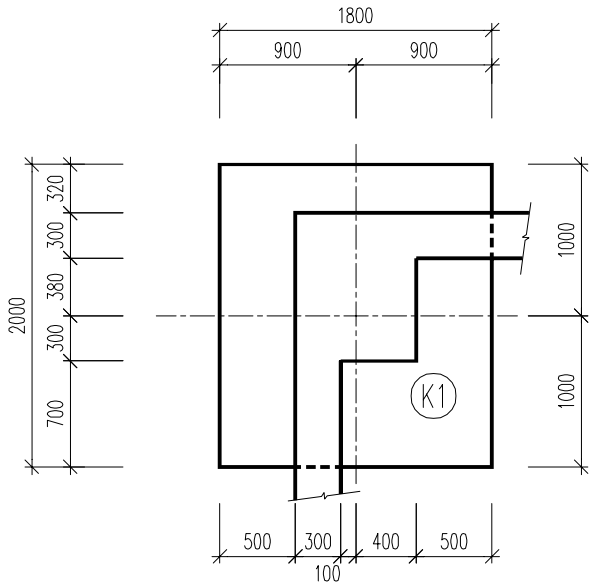

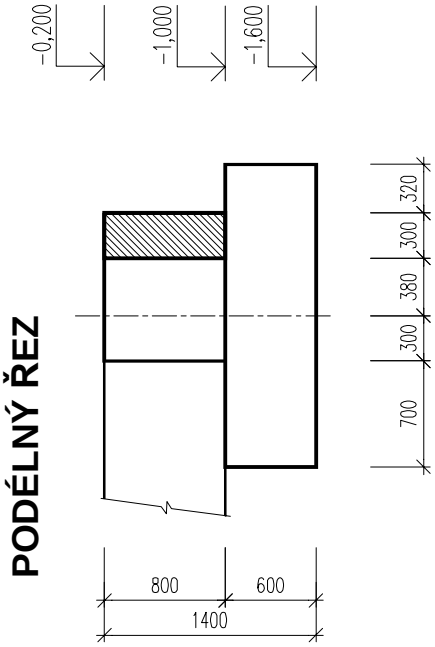

PŘÍČNÝ ŘEZ

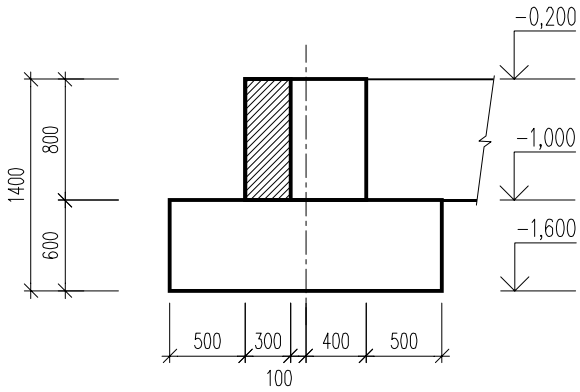

K1 - Kotevní blok osadit do patky před její betonáží

- Kotevní blok je součást dodávky ocelové konstrukce haly

BETON: C25/30 XC2

OCEL: B 500B (B 500A)

OBJEM 1 ks : 2,787 m^3	OBJEM 2 ks : 5,574 m^3

ZÁKLADOVÁ PATKA P4	výkres č.: D.1.2.2.3	strana: 4
1800x1400x600 + 800x600x800 mm	**M 1:50**	označ. patky **P4**
TVAR PATKY		počet ks: **4**

PŮDORYS

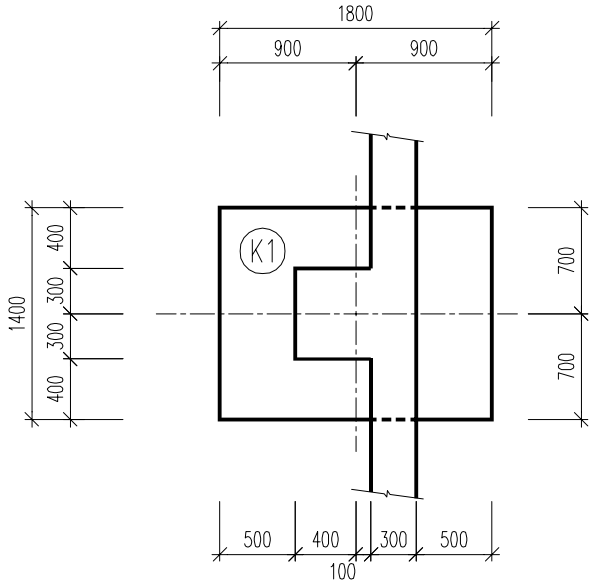

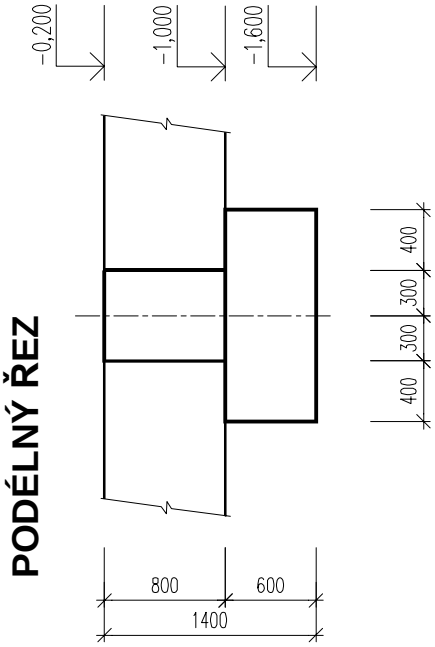

PŘÍČNÝ ŘEZ

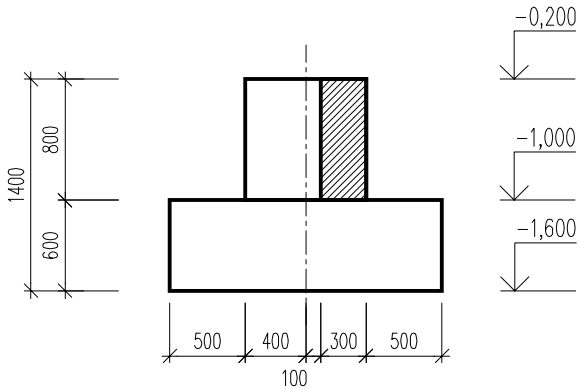

(K1) - Kotevní blok osadit do patky před její betonáží

- Kotevní blok je součást dodávky ocelové konstrukce haly

BETON: C25/30 XC2

OCEL: B 500B (B 500A)

OBJEM 1 ks : 1,896 m³	OBJEM 4 ks : 7,584 m³

ZÁKLADOVÁ PATKA P5	výkres č.: D.1.2.2.3	strana: 5
1800x1400x600 + 800x980x800 mm	**M 1:50**	označ. patky
TVAR PATKY		**P5**
		počet ks: **2**

PŮDORYS

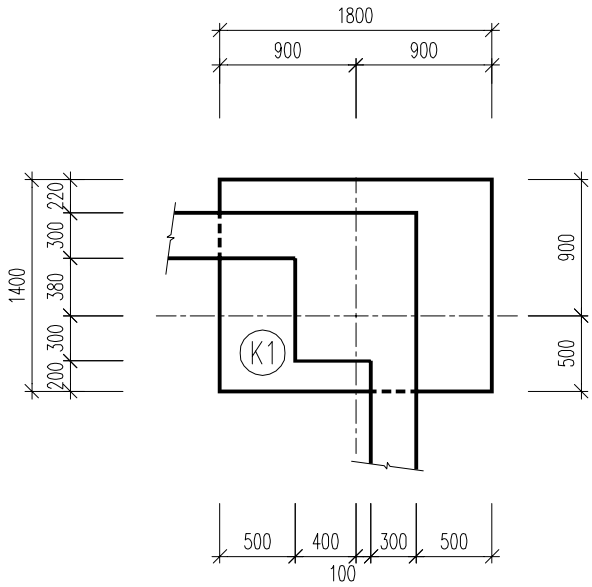

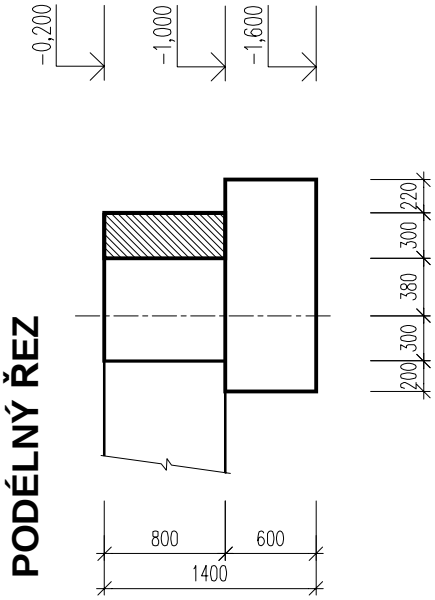

PŘÍČNÝ ŘEZ

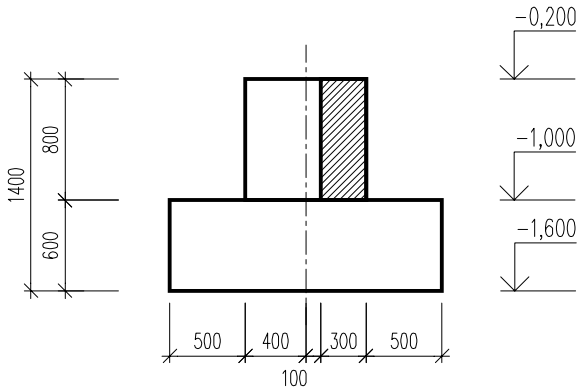

(K1) - Kotevní blok osadit do patky před její betonáží

- Kotevní blok je součást dodávky ocelové konstrukce haly

BETON: C25/30 XC2

OCEL: B 500B (B 500A)

OBJEM 1 ks : 2,139 m^3	OBJEM 2 ks : 4,278 m^3

OBVODOVÝ PÁS	výkres č.: D.1.2.2.3	strana: 6
800 x 300 mm	**M 1:50**	označ. patky
TVAR A VÝZTUŽ PASU		▪

PODÉLNÝ ŘEZ

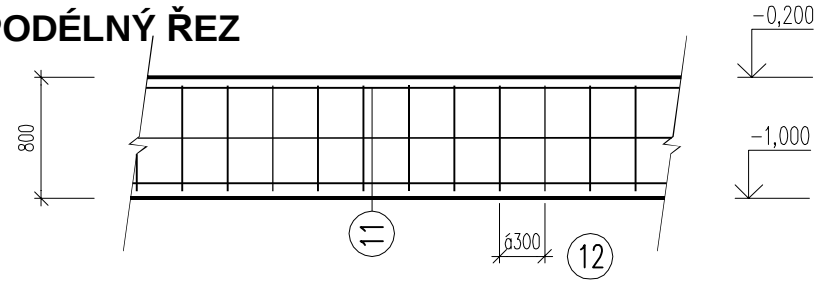

PŘÍČNÝ ŘEZ

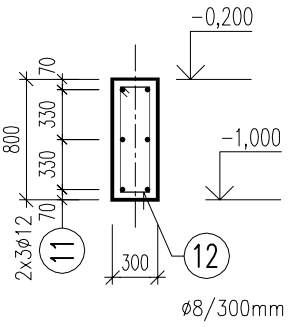

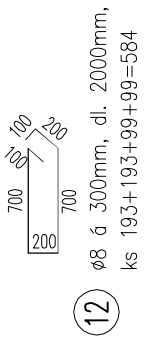

11a ø12, dl. 64000mm, ks 2x 3x2=12, přesahy ~600mm, kotvení ~400mm, osa A,F

11b ø12, dl. 32600mm, ks 2x 3x2=12, přesahy ~600mm, kotvení ~400mm, osa 1,10

VÝKAZ VÝZTUŽE - PAS

				CELK.DÉLKA (m)	
pol.	ø	DÉLKA	ks	ø8	ø12
11a	12	64000	12		768.0
11b	12	32600	12		391.2
12	8	2000	584	1168.0	
DÉLKA (m)				1168.0	1159.2
HMOTNOST (kg/m)				0,395	0,888
HMOTNOST PO PROFILECH (kg)				461.4	1029.4
CELKOVÁ HMOTNOST (kg)				1490.7	

POZN.:

Pol. 11 prochází horními bločky nebo je do nich zakotvena

KRYTÍ VÝZTUŽE: nominální 50 mm
minimální 40 mm

BETON: C25/30 XC2

OCEL: B 500A (B 500B)

OBJEM celkem : 40,116 m^3

ZÁKLADOVÁ PATKA P1	výkres č.:D.1.2.2.3	strana: 7
2800x2000x600 + 900x600x800 mm	**M 1:25**	označ. patky
VÝZTUŽ ZÁKLADOVÉ PATKY		**P1**
		počet ks: **16**

PŮDORYS - SPODNÍ STUPEŇ

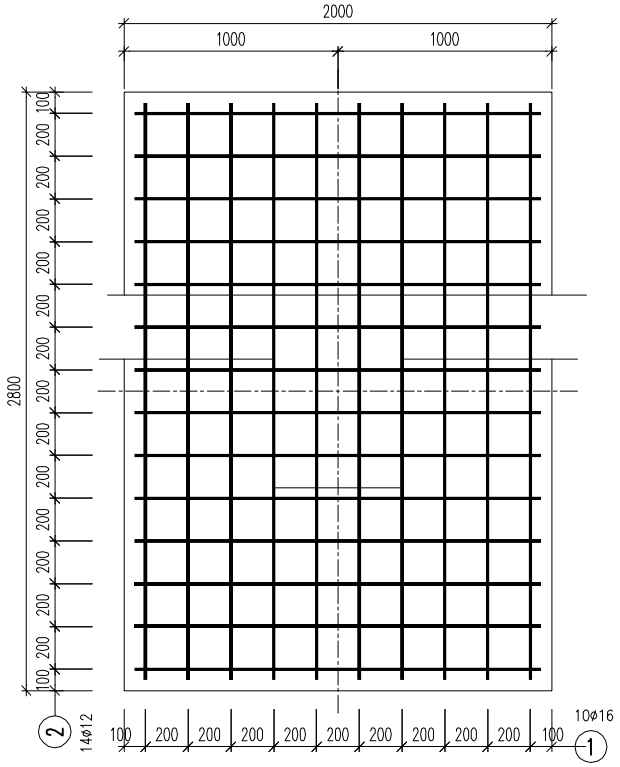

PODÉLNÝ ŘEZ

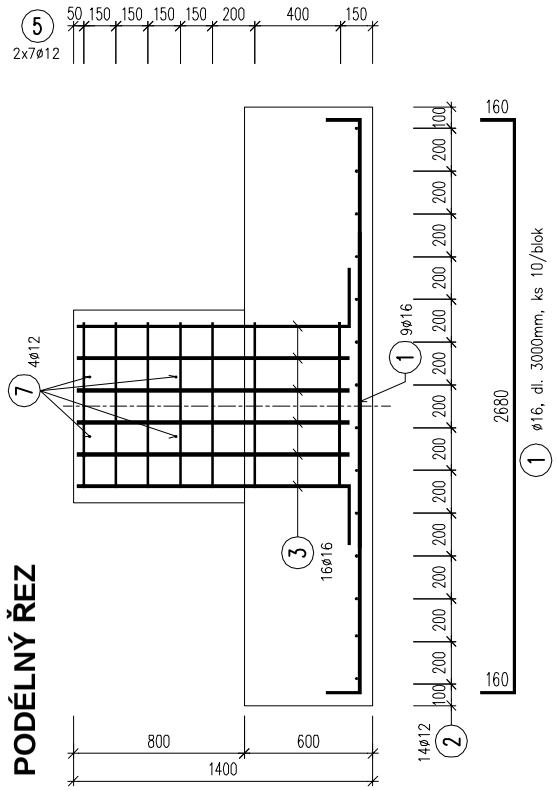

PŮDORYS - HORNÍ STUPEŇ

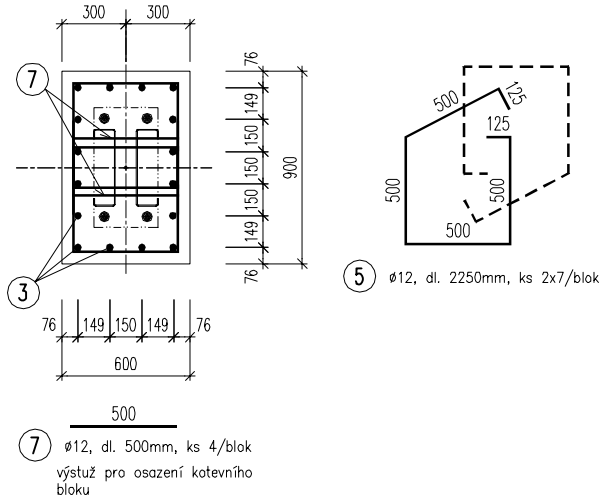

PŘÍČNÝ ŘEZ

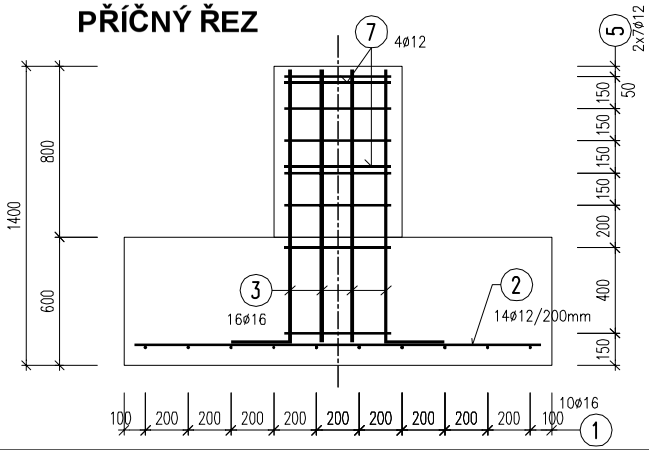

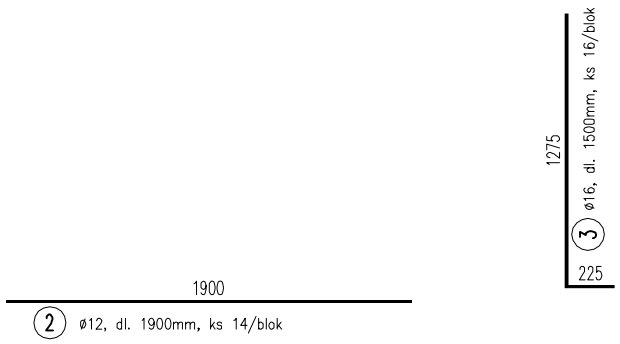

KRYTÍ VÝZTUŽE: nominální 50 mm
minimální 40 mm

BETON: C25/30 XC2

OCEL: B 500A nebo B 500B

VÝKAZ VÝZTUŽE

pol.	ø	DÉLKA	ks	CELKOVÁ DÉLKA (m) ø10	ø12	ø16	ø20
1	16	3000	10			30.00	
2	12	1900	14		26.60		
3	16	1500	16			24.00	
4		neobsazeno					
5	12	2250	14		31.50		
6		neobsazeno					
7	12	500	4		2.00		
DÉLKA (m)				0.0	60.1	54.0	0.0
HMOTNOST (kg/m)				0.617	0,888	1,578	2,466
HMOTNOST PO PROFILECH (kg)				0.0	53.4	85.2	0.0
CELKOVÁ HMOTNOST 1ks (kg)				**138.6**			
CELKOVÁ HMOTNOST 16ks (kg)				**2217.3**			

ZÁKLADOVÁ PATKA P2	výkres č.: D.1.2.2.3	strana: 8
1800x2000x600 + 800x600x800 mm	**M 1:25**	označ. patky
VÝZTUŽ ZÁKLADOVÉ PATKY		**P2**
		počet ks: **4**

PŮDORYS - SPODNÍ STUPEŇ

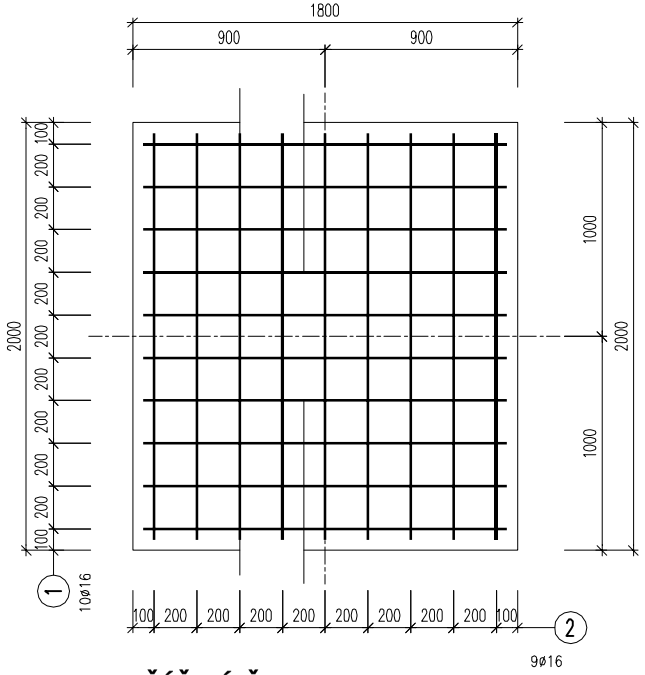

PODÉLNÝ ŘEZ

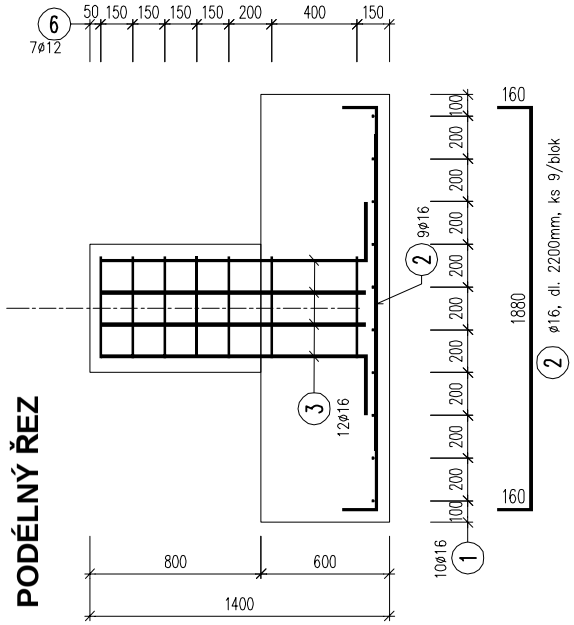

PŮDORYS - HORNÍ STUPEŇ

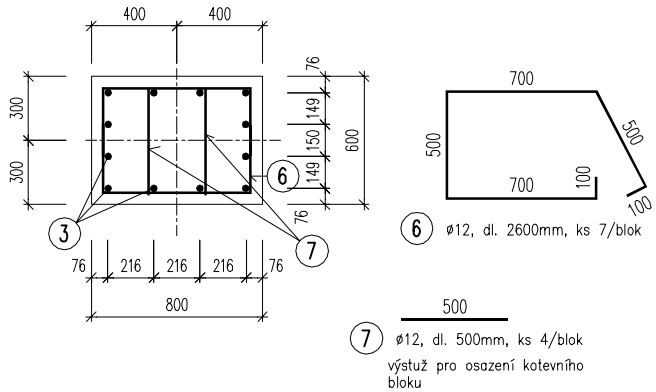

PŘÍČNÝ ŘEZ

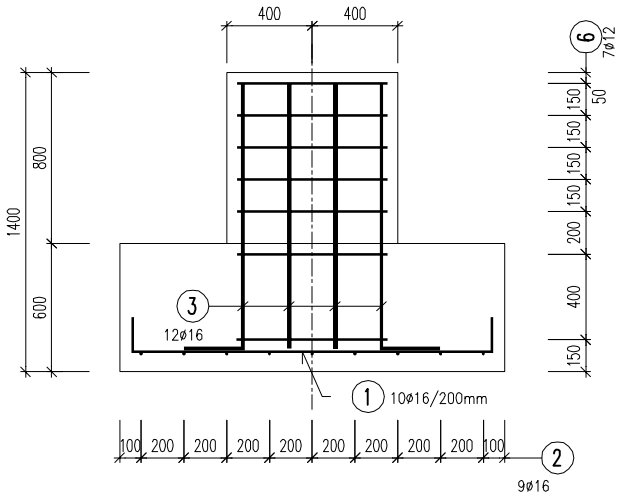

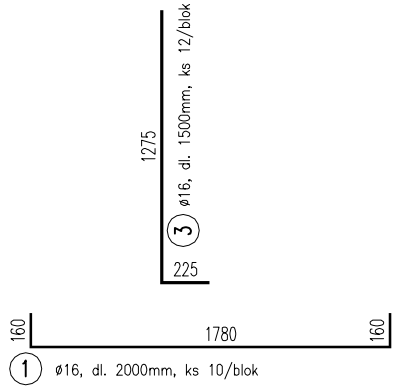

KRYTÍ VÝZTUŽE: nominální 50 mm
minimální 40 mm

BETON: C25/30 XC2

OCEL: B 500A nebo B 500B

pol.	ø	DÉLKA	ks	CELKOVÁ DÉLKA (m) ø10	ø12	ø16	ø20
1	16	2000	10			20.00	
2	16	2200	9			19.80	
3	16	1500	12			18.00	
4		neobsazeno					
5		neobsazeno					
6	12	2600	7		18.20		
7	12	500	4		2.00		
DÉLKA (m)				0.0	20.2	57.8	0.0
HMOTNOST (kg/m)				0.617	0,888	1,578	2,466
HMOTNOST PO PROFILECH (kg)				0.0	17.9	91.2	0.0
CELKOVÁ HMOTNOST 1ks (kg)				**109.1**			
CELKOVÁ HMOTNOST 4ks (kg)				**436.6**			

ZÁKLADOVÁ PATKA P3	výkres č.: D.1.2.2.3	strana: 9
1800x2000x600 + 800x980x800 mm	**M 1:25**	označ. patky
VÝZTUŽ ZÁKLADOVÉ PATKY		**P3**
		počet ks: **2**

PŮDORYS - SPODNÍ STUPEŇ

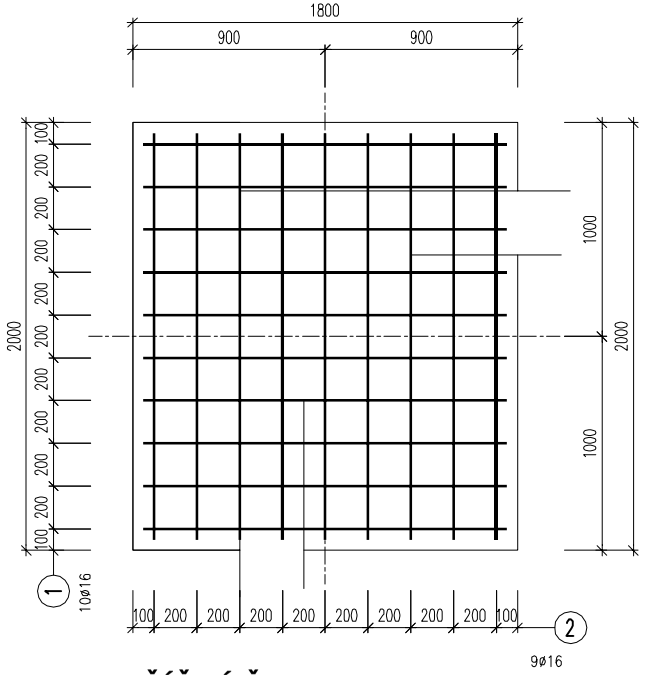

PODÉLNÝ ŘEZ

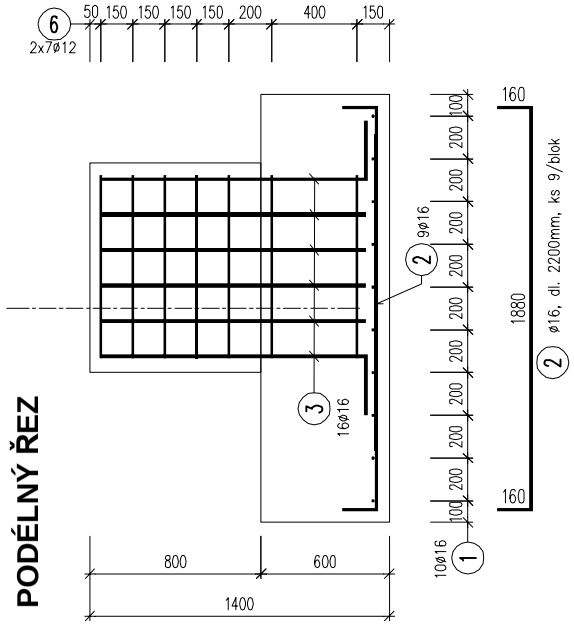

PŮDORYS - HORNÍ STUPEŇ

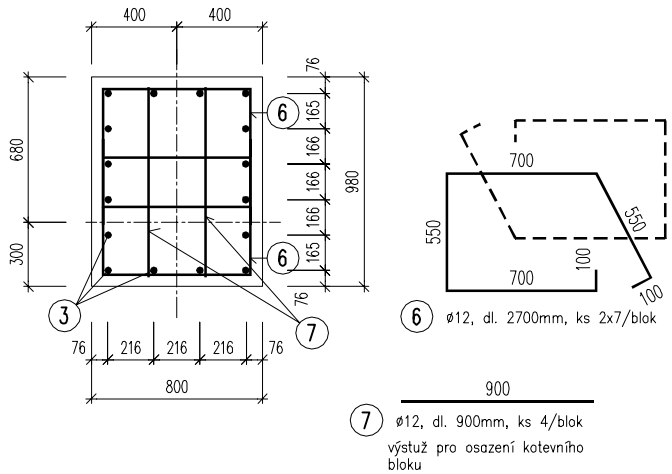

PŘÍČNÝ ŘEZ

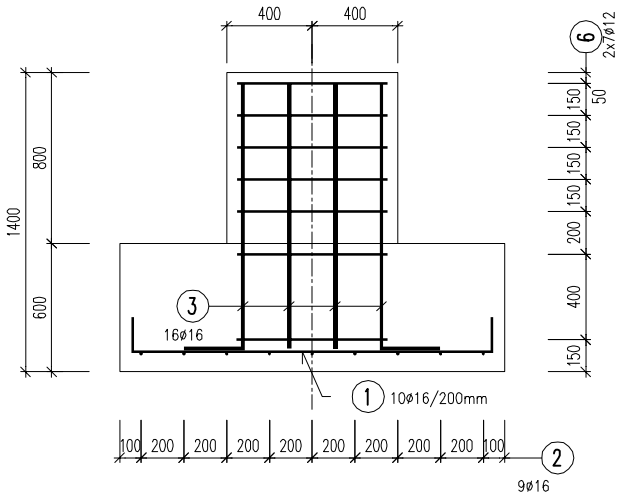

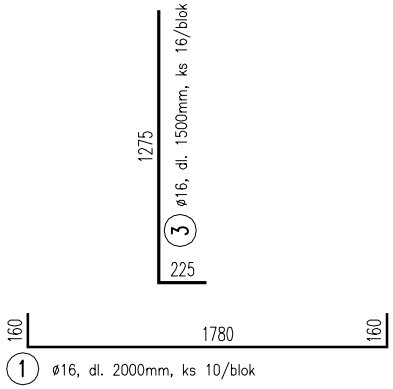

KRYTÍ VÝZTUŽE: nominální 50 mm
minimální 40 mm

BETON: C25/30 XC2

OCEL: B 500A nebo B 500B

pol.	ø	DÉLKA	ks	CELKOVÁ DÉLKA (m) ø10	ø12	ø16	ø20
1	16	2000	10			20.00	
2	16	2200	9			19.80	
3	16	1500	16			18.00	
4		neobsazeno					
5		neobsazeno					
6	12	2700	14		37.80		
7	12	900	4		3.60		
DÉLKA (m)				0.0	41.4	57.8	0.0
HMOTNOST (kg/m)				0.617	0,888	1,578	2,466
HMOTNOST PO PROFILECH (kg)				0.0	36.8	91.2	0.0
CELKOVÁ HMOTNOST 1ks (kg)				**128.0**			
CELKOVÁ HMOTNOST 2ks (kg)				**255.9**			

ZÁKLADOVÁ PATKA P4	výkres č.: D.1.2.2.3	strana: 10
1800x1400x600 + 800x600x800 mm	**M 1:25**	označ. patky
VÝZTUŽ ZÁKLADOVÉ PATKY		**P4**
		počet ks: **4**

PŮDORYS - SPODNÍ STUPEŇ

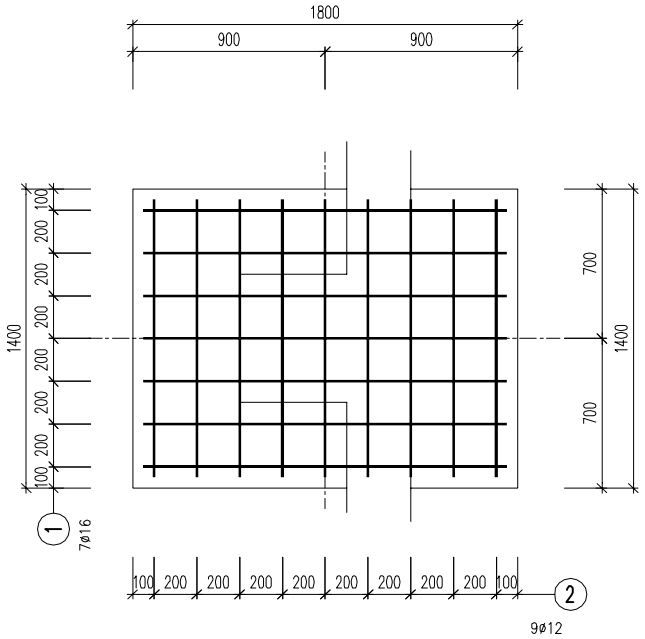

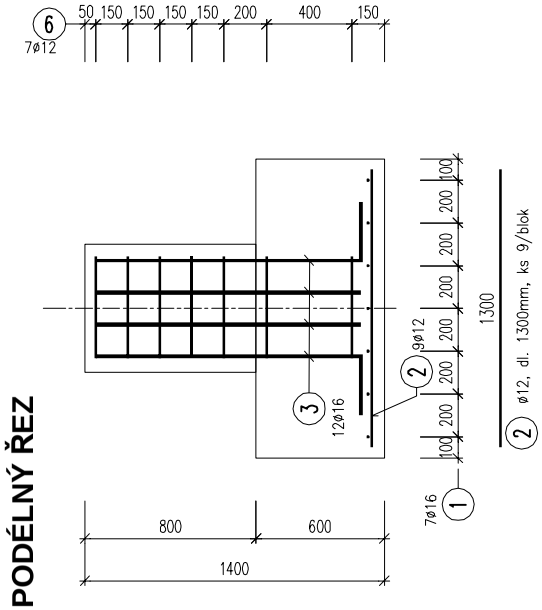

PŮDORYS - HORNÍ STUPEŇ

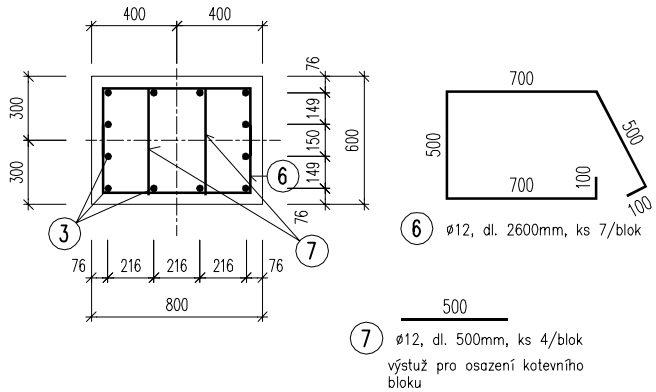

PŘÍČNÝ ŘEZ

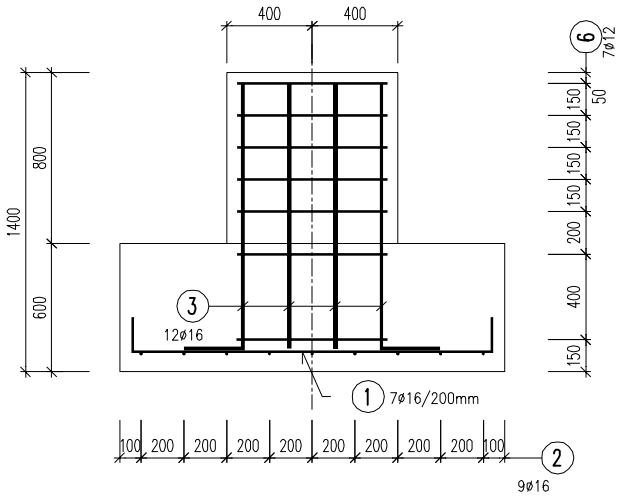

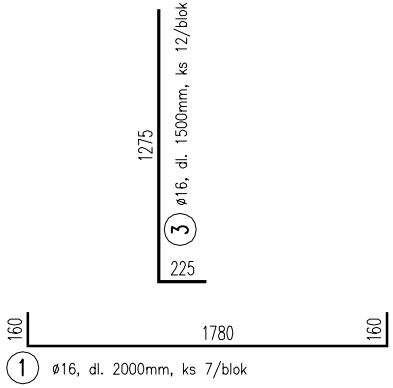

KRYTÍ VÝZTUŽE: nominální 50 mm
minimální 40 mm

BETON: C25/30 XC2

OCEL: B 500A nebo B 500B

pol.	ø	DÉLKA	ks	CELKOVÁ DÉLKA (m) ø10	ø12	ø16	ø20
1	16	2000	7			14.00	
2	16	1300	9		11.70		
3	16	1500	12			18.00	
4		neobsazeno					
5		neobsazeno					
6	12	2600	7		18.20		
7	12	500	4		2.00		
DÉLKA (m)				0.0	31.9	32.0	0.0
HMOTNOST (kg/m)				0.617	0,888	1,578	2,466
HMOTNOST PO PROFILECH (kg)				0.0	28.3	50.5	0.0
CELKOVÁ HMOTNOST 1ks (kg)				**78.8**			
CELKOVÁ HMOTNOST 4ks (kg)				**315.3**			

ZÁKLADOVÁ PATKA P5	výkres č.: D.1.2.2.3	strana: 11
1800x1400x600 + 800x980x800 mm	**M 1:25**	označ. patky
VÝZTUŽ ZÁKLADOVÉ PATKY		**P5**
		počet ks: **2**

PŮDORYS - SPODNÍ STUPEŇ

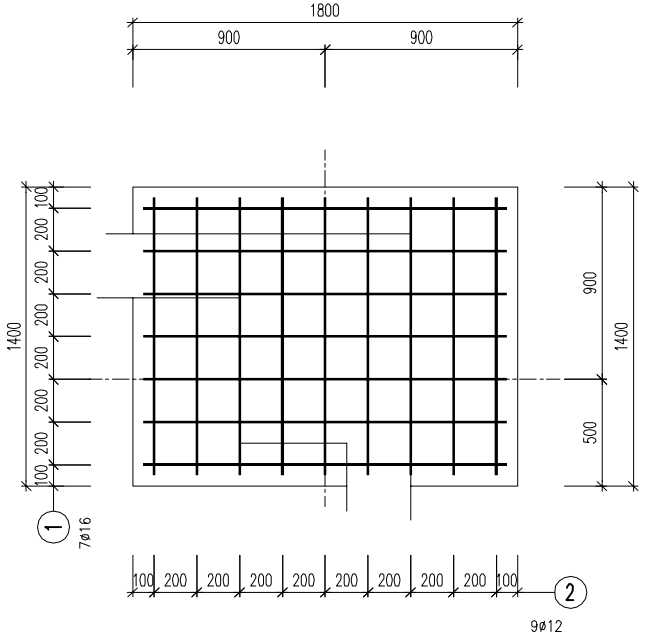

PODÉLNÝ ŘEZ

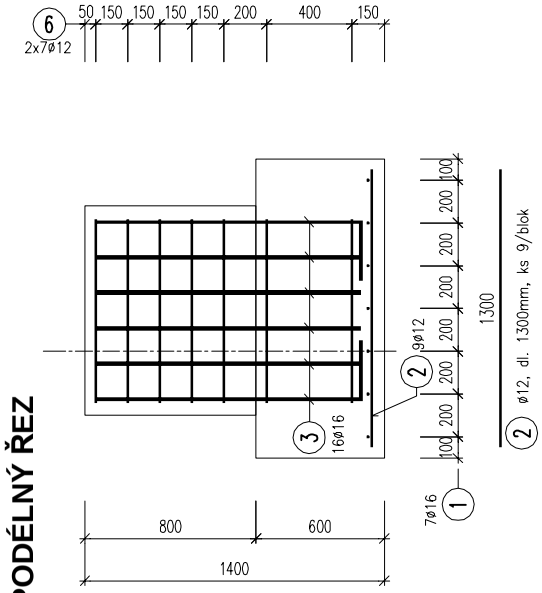

PŮDORYS - HORNÍ STUPEŇ

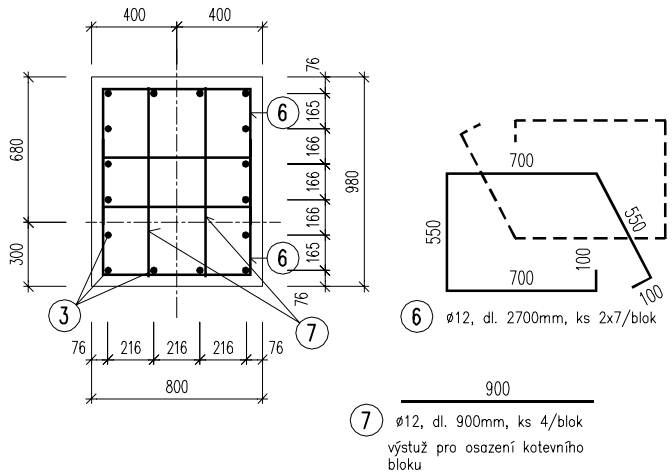

PŘÍČNÝ ŘEZ

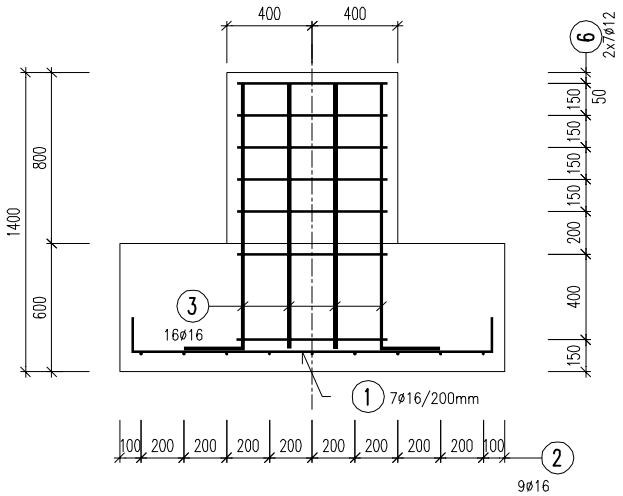

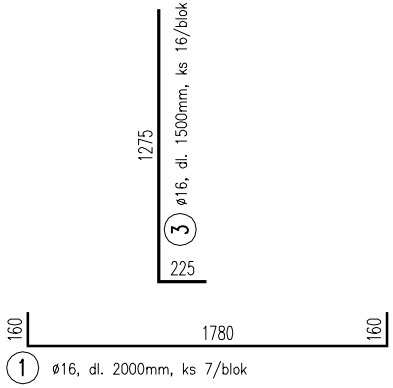

KRYTÍ VÝZTUŽE: nominální 50 mm
minimální 40 mm

BETON: C25/30 XC2

OCEL: B 500A nebo B 500B

pol.	ø	DÉLKA	ks	CELKOVÁ DÉLKA (m) ø10	ø12	ø16	ø20
1	16	2000	7			14.00	
2	16	1300	9		11.70		
3	16	1500	16			24.00	
4		neobsazeno					
5		neobsazeno					
6	12	2700	14		37.80		
7	12	900	4		3.60		
DÉLKA (m)				0.0	53.1	38.0	0.0
HMOTNOST (kg/m)				0.617	0,888	1,578	2,466
HMOTNOST PO PROFILECH (kg)				0.0	47.2	60.0	0.0
CELKOVÁ HMOTNOST 1ks (kg)				**107.1**			
CELKOVÁ HMOTNOST 2ks (kg)				**214.2**			