PROSKLENÉ STĚNY JIH A SEVER – DETAILY

PŮDORYSNÝ ŘEZ 1–1

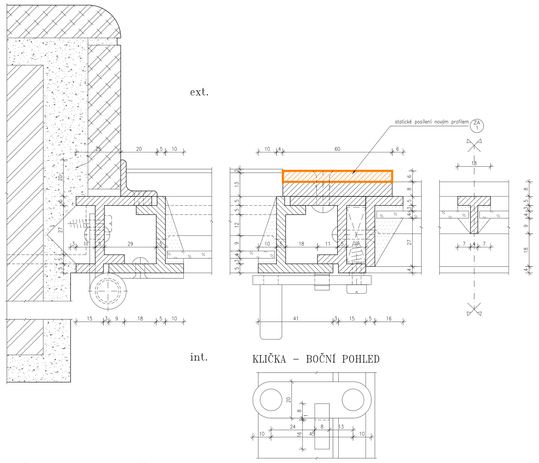

PŮDORYSNÝ ŘEZ 2–2

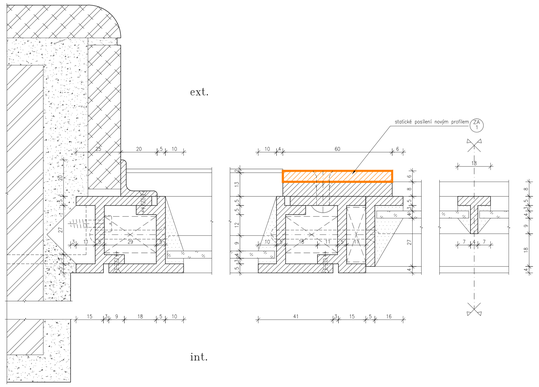

PŮDORYSNÝ ŘEZ 3–3

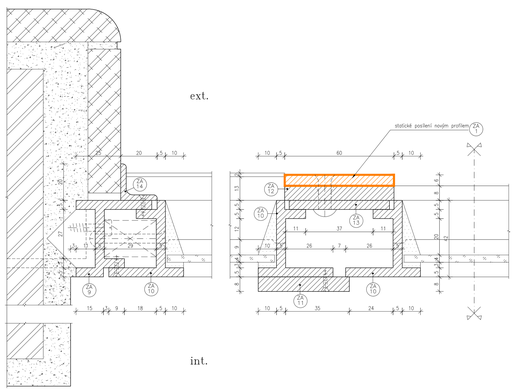

SVISLÝ ŘEZ A–A

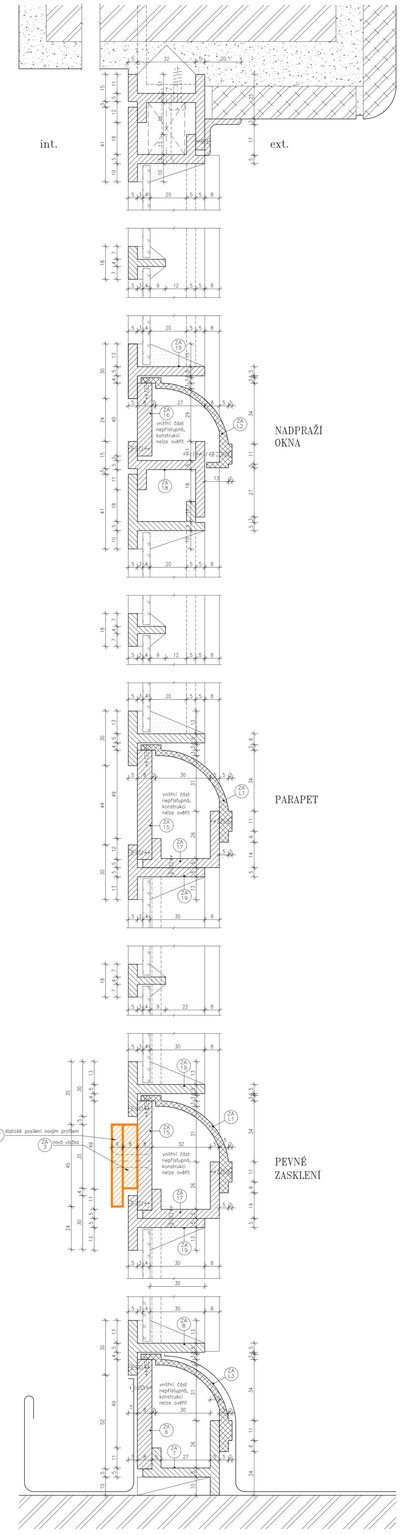

SVISLÝ ŘEZ B–B

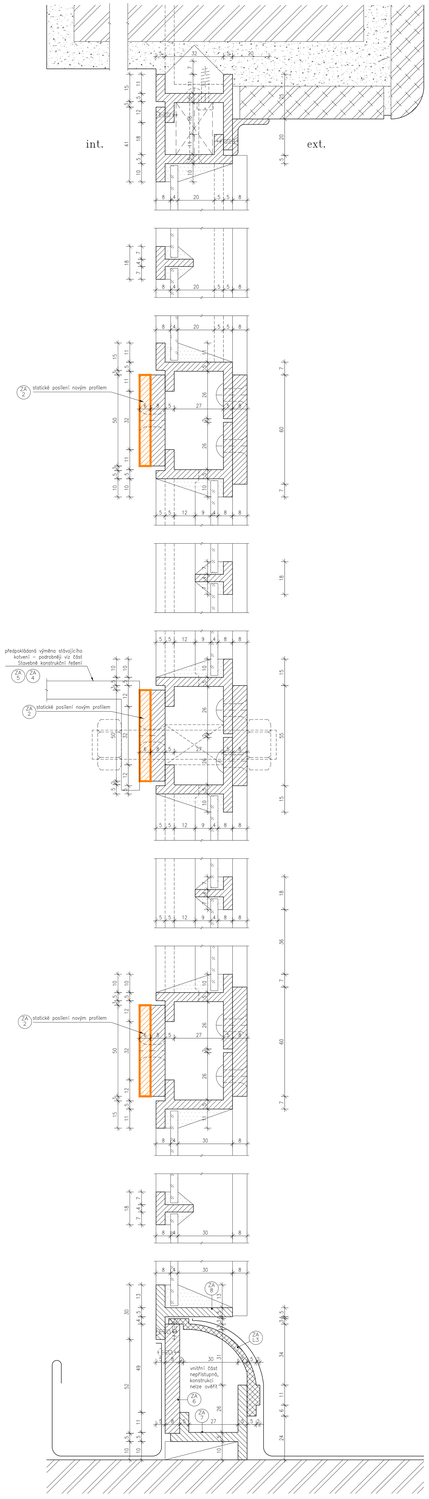

LEGENDA:

- Původní prvky a zákaznické profily z oceli – částečná výměna, oprava a konzervace, podrobněji viz výkres Prosklené stěny východ – řez, pohled.
- Původní profilovaná římsa z šedé litiny – částečná výměna, oprava a konzervace, podrobněji viz výkres Prosklené stěny východ – řez, pohled.
- Nově navrhované prvky z ocelových profilů zesilující konstrukci.

ČELNÍ POHLED SCHEMA

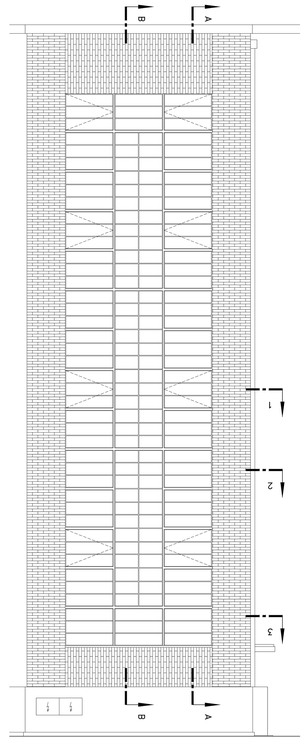

Úvodní poznámka: Jestliže se v zadávací dokumentaci objevují odkazy na obchodní názvy firmy, specifická označení výrobků, materiálů, technologických postupů či celků a dodávek, které platí pro určitého podnikatele, společnost nebo jeho organizační složku, patenty na vynálezy, užitné vzory, průmyslové vzory, ochranné známky nebo označení původu, vlivem toho, že zadavatel nebyl jinak schopen popsat ono vymezenou část předmětu veřejné zakázky a použitím dorých specifikací tak, aby byly dostatečně přesné a srozumitelné všem dodavatelům, jedná se o doporučené řešení (vymezení předpokládaného standardu) a v těchto případech zadavatel umožňuje uchazečům ve svých nabídkách použití i jiných, kvalitativně a technicky obdobných řešení.

0 1m

SPOLEČNOST PRO REKONSTRUKCE FAMATEK Svobodná 441/9 500 02 HRADEC KRÁLOVÉ IMECO S.R.O. mobil 775 777 810 e-mail: info@imeco.cz	KRAJ: PARDUBICKÝ KATASTRÁLNÍ ÚZEMÍ: PARDUBICE 717657 OBJEDNATEL: PARDUBICKÝ KRAJ, KOMENDOVO NÁMĚSTÍ 125, 532 11 PARDUBICE	ČÍSLO PARÉ	
AUTOR: ING. PETR ROHLÍČEK	AKCE: SPŠPS PARDUBICE OPRAVA PROSKLENÝCH STĚN BUDOVY A VITRÁŽÍ	STUPEŇ: DPS FORMÁT: 15 x A4 MĚŘ.: 1:1	
VED. PROJ.:		DATUM: 03/2015	
ZOD. PROJ.: ING. JAN ČERNÝ	VÝKRES:	PROF.:	VÝK.Č.:
KONTROLA: ING. PETR ROHLÍČEK	S002 – PROSKLENÉ STĚNY JIH, SEVER – DETAILY	D.1.1.	2.5.
SPOLUPRÁCE:			