VÝTISK ČÍSLO

| VYPRACOVAL | ZODP. PROJEKT. | |
|---|---|---|
| TOMÁŠ CINKÁN | TOMÁŠ CINKÁN | |
| | | |

ZADAVATEL
Nemocnice Pardubického kraje, a.s.
Kyjevská 44, 532 03 Pardubice

AKCE
Stavební úpravy pro instalaci lůžkových ramp na ventily med. plynů v CHN, LDN-DIOP 3.NP" CHRUDIM

NÁZEV
# ROZVÁDĚČ DOPLNĚNÍ


**ELISPRO s.r.o.**
Spálená 143
533 04 Sezemice
tel.: 734 693 812
IČO: 27315975
DIČ: CZ27315975
cinkan@email.cz


| | |
|---|---|
| ČÍSLO ZAKÁZKY | 21026 |
| STUPEŇ | DPS |
| DATUM | 07/2021 |
| FORMÁT | A4 |
| MĚŘÍTKO | - |
| ČÍSLO VÝKR. | D.1.4.EL.03 |

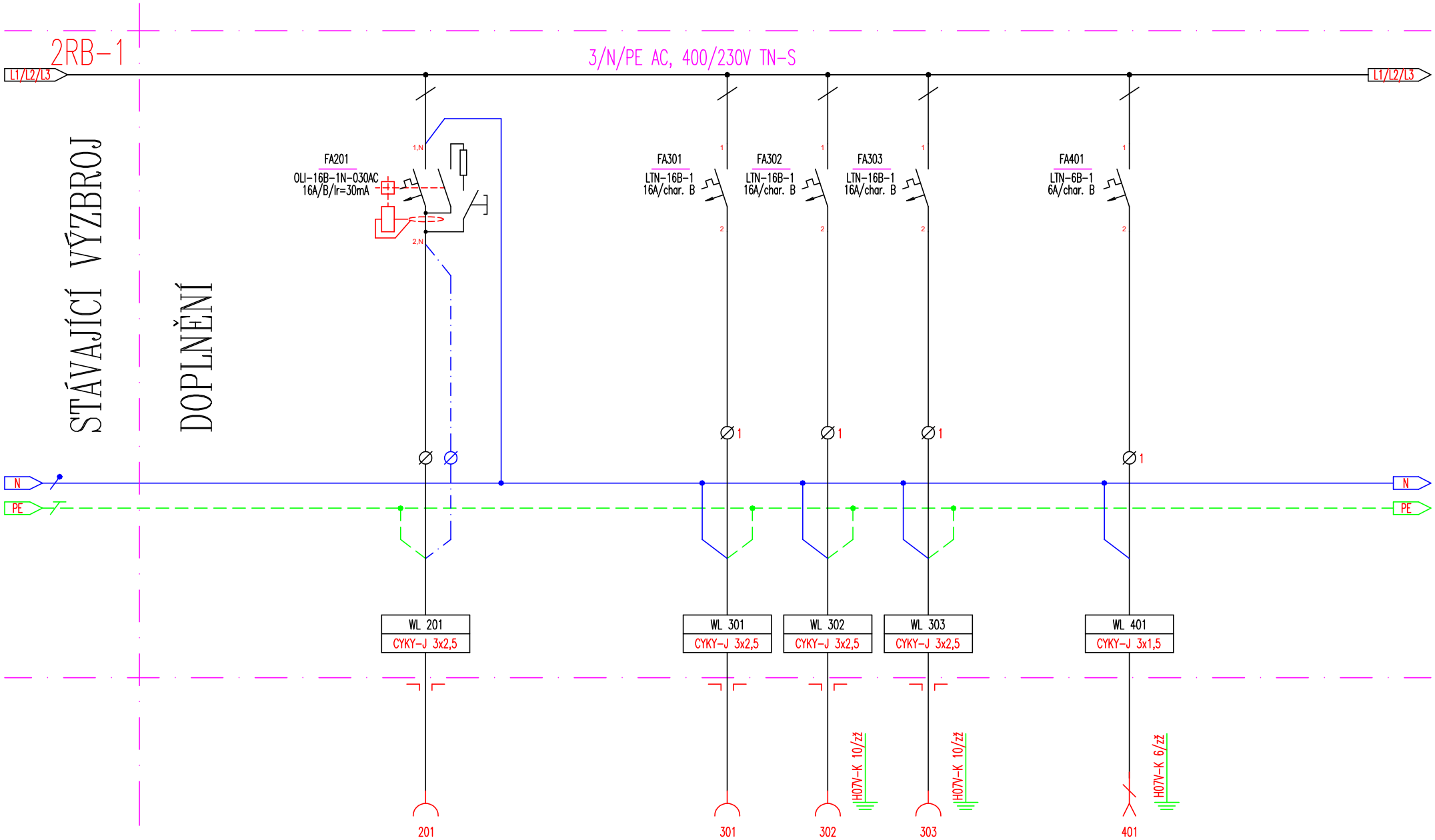


| | | | | | | | | | | | | | |
|---|---|---|---|---|---|---|---|---|---|---|---|---|---|
| ZAŘÍZENÍ | | | | ZÁSUVKY 230V/16A | | | ZÁSUVKY 230V/16A | ZÁSUVKY 230V/16A | ZÁSUVKY 230V/16A | | VÝVOD | | |
| OZNAČENÍ | | | | 201 | | | 301 | 302 | 303 | | 401 | | |
| UMÍSTĚNÍ | | | | m.č. 3066 | | | m.č. 3066 | m.č. 3066 | m.č. 3066 | | CHODBA | | |
| POPIS | | | | ZÁSUVKY VLASTNÍ SPOTŘEBA | | | ZÁSUVKY VÝPOČETNÍ.TECHNIKA | ZÁSUVKY VÝPOČETNÍ.TECH. RACK | ZÁSUVKY VÝPOČETNÍ.TECH. RACK | | JEDNOTKA SIGNAL. MED. PLYNŮ | | |

| | | | | | |
|---|---|---|---|---|---|
| Vypracoval: Tomáš Cinkán | Zadavatel: Nemocnice Pardubického kraje, a.s. | ROZVÁDĚČ 2RB-1 DOPLNĚNÍ<br>TECHNICKÁ SPECIFIKACE | ELISPRO s.r.o. | Archiv. číslo: - | Listů: 4 |
| Kontroloval: Tomáš Cinkán | Akce: Stavební úpravy pro instalaci lůžkových ramp na ventily med. plynů v CHN, LDN-DIOP 3.NP | | | Zak.číslo: 21026 | Číslo výkresu: D.1.4.EL.03 |
| Schválil: Tomáš Cinkán | | | | Datum: 07/2021 | List: 1 |

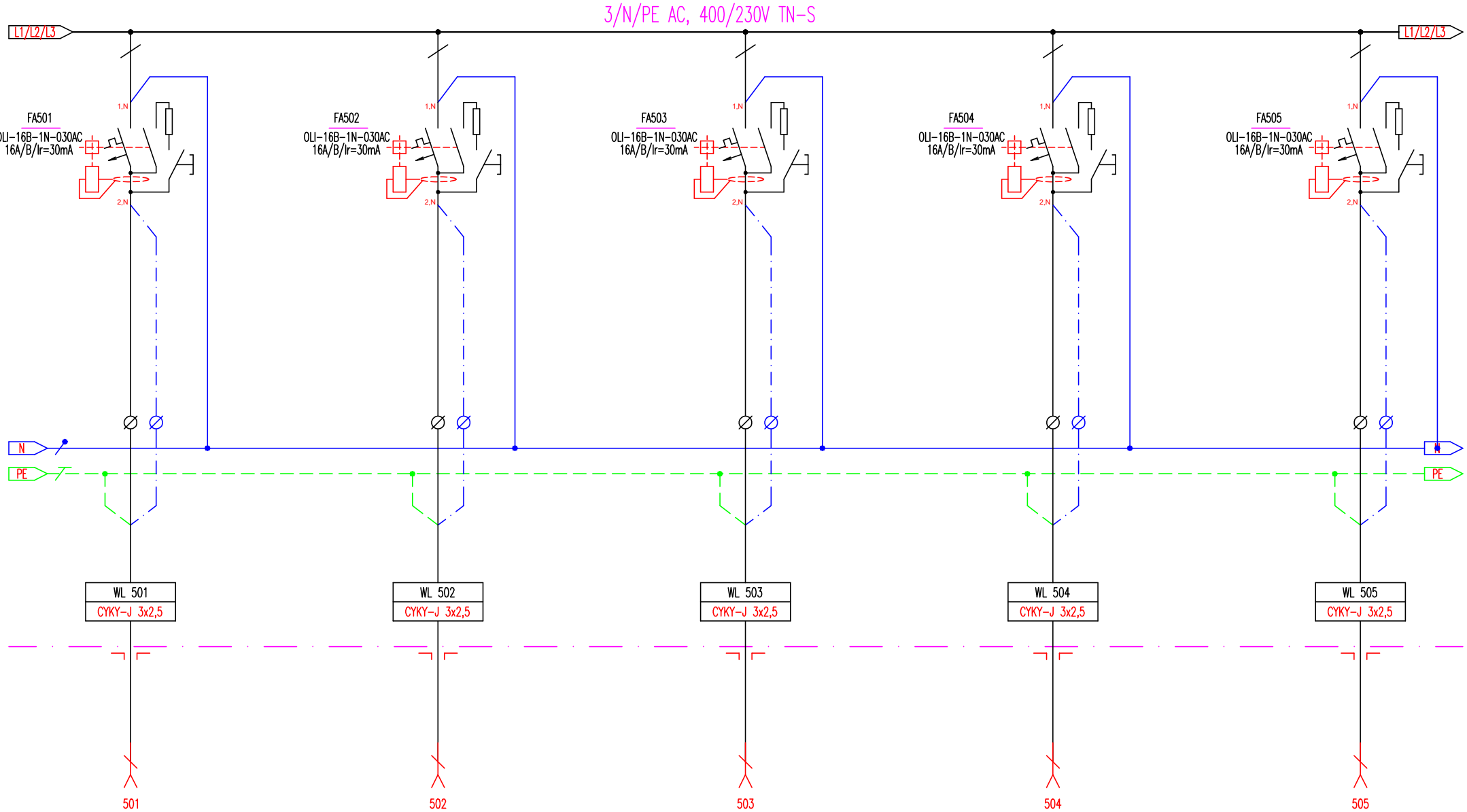


| | | | | | | | | | | | | | |
|---|---|---|---|---|---|---|---|---|---|---|---|---|---|
| ZAŘÍZENÍ | VÝVOD | | | VÝVOD | | | VÝVOD | | | VÝVOD | | | VÝVOD |
| OZNAČENÍ | 501 | | | 502 | | | 503 | | | 504 | | | 505 |
| UMÍSTĚNÍ | m.č. 3056 | | | m.č. 3056 | | | m.č. 3059 | | | m.č. 3059 | | | m.č. 3060 |
| POPIS | NOVÝ ZÁSUVKOVÝ VÝVOD RAMPA | | | NOVÝ ZÁSUVKOVÝ VÝVOD RAMPA | | | NOVÝ ZÁSUVKOVÝ VÝVOD RAMPA | | | NOVÝ ZÁSUVKOVÝ VÝVOD RAMPA | | | NOVÝ ZÁSUVKOVÝ VÝVOD RAMPA |

| | | | | | |
|---|---|---|---|---|---|
| Vypracoval: Tomáš Cinkán | Zadavatel: Nemocnice Pardubického kraje, a.s. | ROZVÁDĚČ 2RB-1 DOPLNĚNÍ TECHNICKÁ SPECIFIKACE | ELISPRO s.r.o. | Archiv. číslo: - | Listů: 4 |
| Kontroloval: Tomáš Cinkán | Akce: Stavební úpravy pro instalaci lůžkových ramp na ventily med. plynů v CHN, LDN-DIOP 3.NP | | | Zak.číslo: 21026 | Číslo výkresu: D.1.4.EL.03 |
| Schválil: Tomáš Cinkán | | | | Datum: 07/2021 | List: 2 |

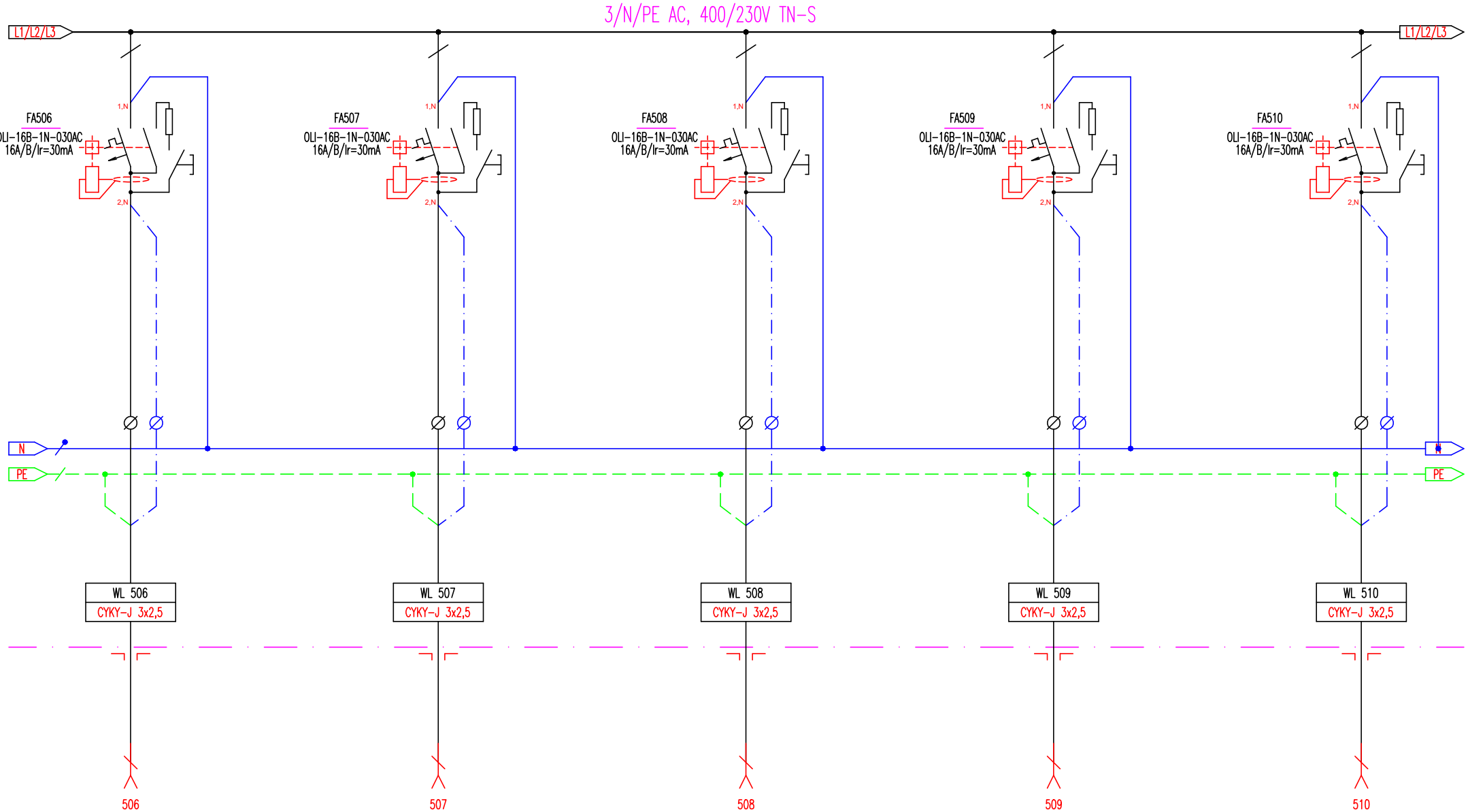


| | | | | | | | | | | | | | |
|---|---|---|---|---|---|---|---|---|---|---|---|---|---|
| ZAŘÍZENÍ | VÝVOD | | | VÝVOD | | | VÝVOD | | | VÝVOD | | | VÝVOD |
| OZNAČENÍ | 506 | | | 507 | | | 508 | | | 509 | | | 510 |
| UMÍSTĚNÍ | m.č. 3060 | | | m.č. 3060 | | | m.č. 3061 | | | m.č. 3061 | | | m.č. 3062 |
| POPIS | NOVÝ ZÁSUVKOVÝ VÝVOD RAMPA | | | NOVÝ ZÁSUVKOVÝ VÝVOD RAMPA | | | NOVÝ ZÁSUVKOVÝ VÝVOD RAMPA | | | NOVÝ ZÁSUVKOVÝ VÝVOD RAMPA | | | NOVÝ ZÁSUVKOVÝ VÝVOD RAMPA |

| | | | | | |
|---|---|---|---|---|---|
| Vypracoval: Tomáš Cinkán | Zadavatel: Nemocnice Pardubického kraje, a.s. | ROZVÁDĚČ 2RB-1 DOPLNĚNÍ TECHNICKÁ SPECIFIKACE | ELISPRO s.r.o. | Archiv. číslo: - | Listů: 4 |
| Kontroloval: Tomáš Cinkán | Akce: Stavební úpravy pro instalaci lůžkových ramp na ventily med. plynů v CHN, LDN-DIOP 3.NP | | | Zak.číslo: 21026 | Číslo výkresu: D.1.4.EL.03 |
| Schválil: Tomáš Cinkán | | | | Datum: 07/2021 | List: 3 |

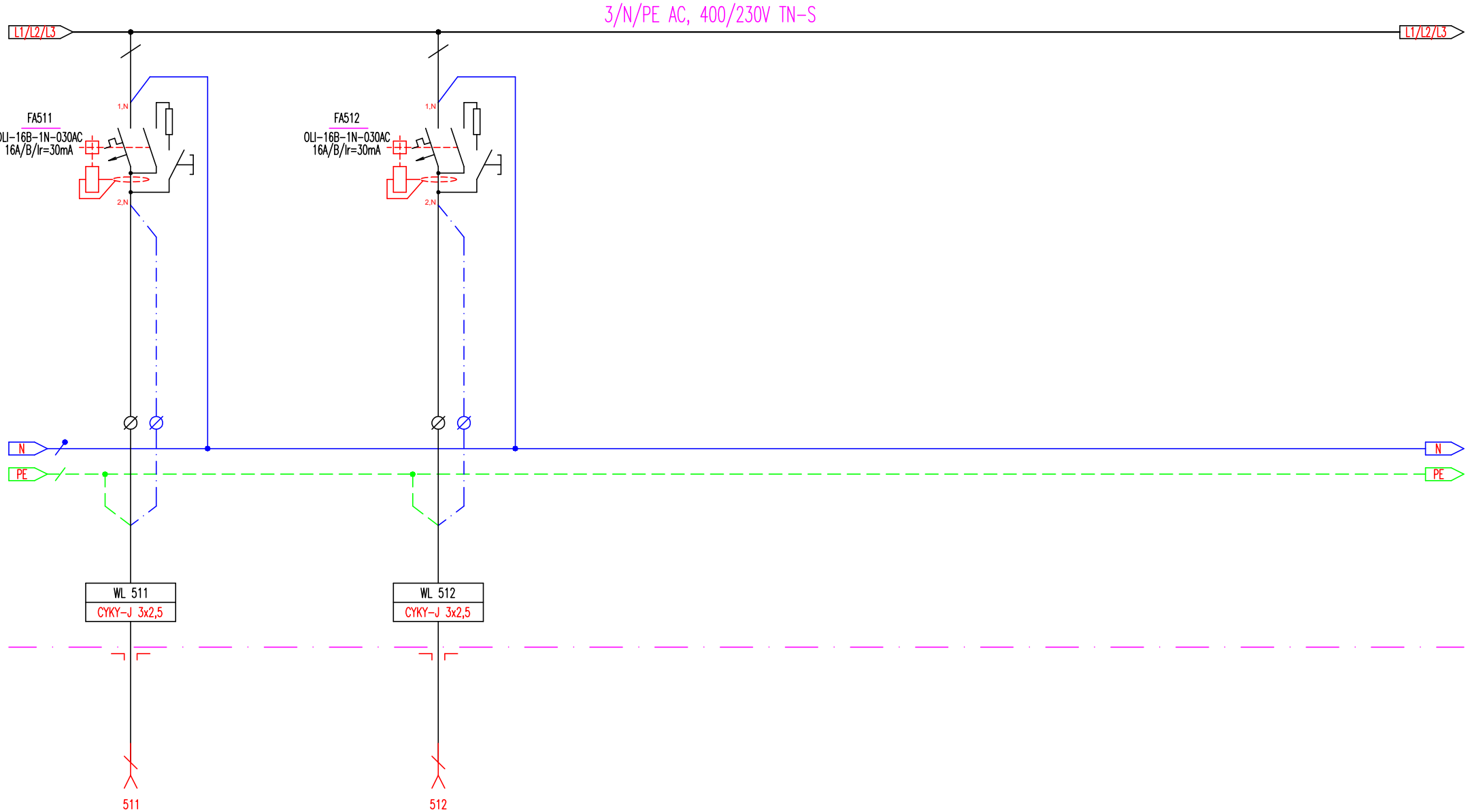


| | | | | | | | | | | | | | |
|---|---|---|---|---|---|---|---|---|---|---|---|---|---|
| ZAŘÍZENÍ | VÝVOD | | | VÝVOD | | | | | | | | | |
| OZNAČENÍ | 511 | | | 512 | | | | | | | | | |
| UMÍSTĚNÍ | m.č. 3062 | | | m.č. 3062 | | | | | | | | | |
| POPIS | NOVÝ ZÁSUVKOVÝ VÝVOD RAMPA | | | NOVÝ ZÁSUVKOVÝ VÝVOD RAMPA | | | | | | | | | |

| | | | | | |
|---|---|---|---|---|---|
| Vypracoval: Tomáš Cinkán | Zadavatel: Nemocnice Pardubického kraje, a.s. | ROZVÁDĚČ 2RB-1 DOPLNĚNÍ TECHNICKÁ SPECIFIKACE | ELISPRO s.r.o. | Archiv. číslo: - | Listů: 4 |
| Kontroloval: Tomáš Cinkán | Akce: Stavební úpravy pro instalaci lůžkových ramp na ventily med. plynů v CHN, LDN-DIOP 3.NP | | | Zak.číslo: 21026 | Číslo výkresu: D.1.4.EL.03 / List: 4 |
| Schválil: Tomáš Cinkán | | | | Datum: 07/2021 | |