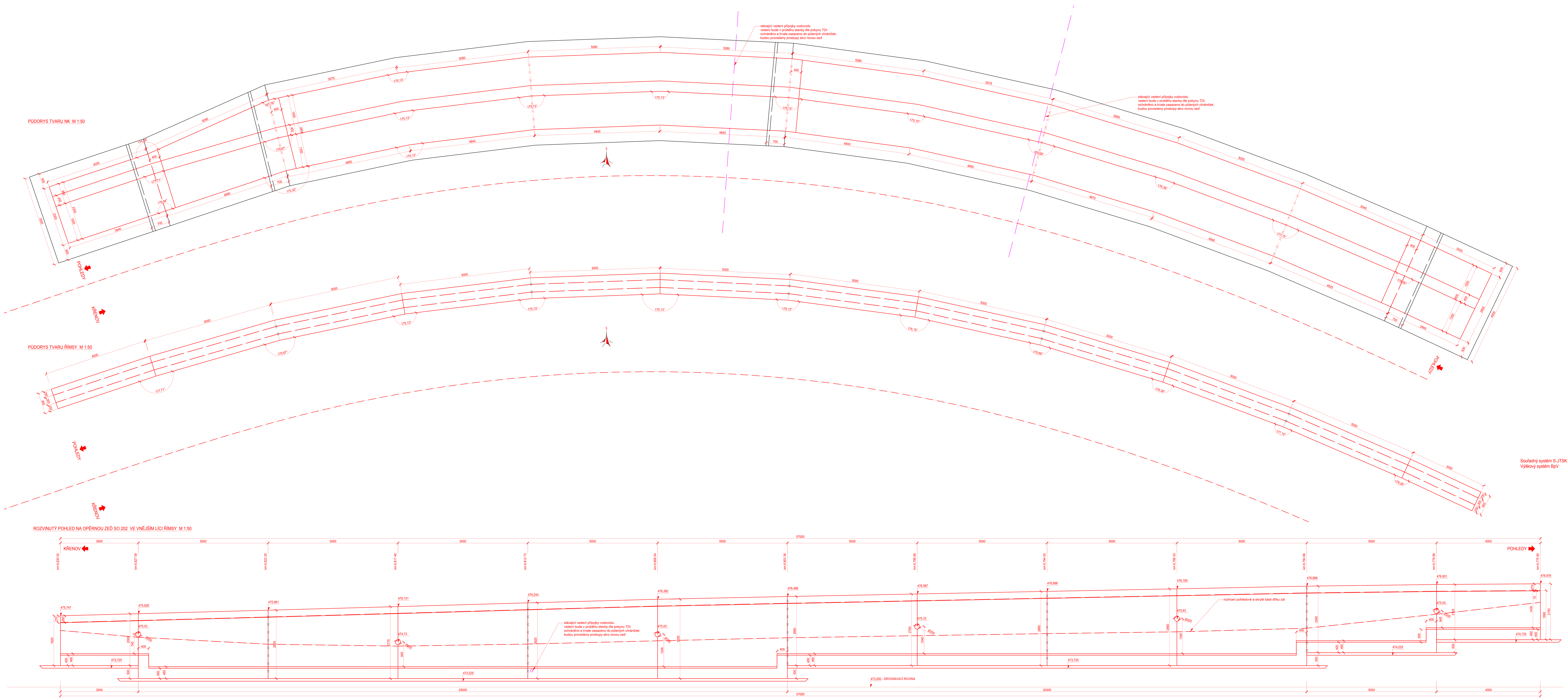

MATERIÁL
BETON - směs měkká, zavlhlá, velikost zrn max. 25 mm,
v souladu s ČSN EN 206-1
sražení hran 20/20
ŽB základ zdi - C25/30, XA1, XC4, XD3
ŽB dřík zdi - C25/30, XF2, XC4, XD3
ŽB římsa - C30/37, XF4, XC4, XD3
podkladní beton - C12/15, X0
betonové lože C25/30 XF2

betonářská výztuž - B 500B (10 505 R)

POVRCHOVÉ ÚPRAVY
pohledové plochy:
hladké bednění - plochy přebroušeny a ošetřeny ochranným
(sjednocujícím) nátěrem, dle technické zprávy
horní povrch říms bude upraven striáží
nepohledové plochy:
hladké bednění - plochy ošetřeny příslušnou skladbou
hydroizolace, dle technické zprávy

PŘÍČNÝ ŘEZ ZDÍ SO 202 M 1:50 V KM 6,775 95

PŘÍČNÝ ŘEZ ZDÍ SO 202 M 1:50 V KM 6,830 02

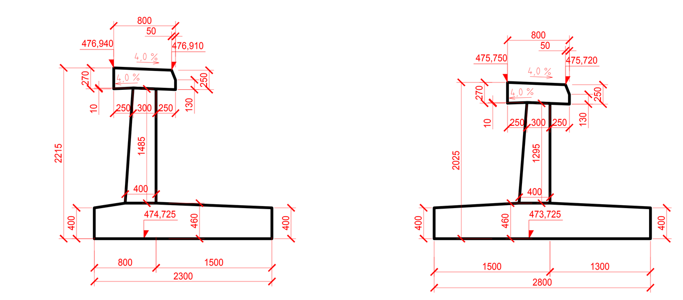

Souřadný systém S-JTSK
Výškový systém BpV

AUTORIZACE

ČÍSLO PARE

ČÍSLO ZMĚNY	DATUM ZMĚNY	POPIS/OBSAH ZMĚNY	PODPIS

II/366 Pohledy (včetně průtahu obcí) - Křenov křižovatka s II/368 - III. ETAPA
název akce

SO 202 OPĚRNÁ ZEĎ V OBCI KŘENOV
stavební objekt

tel: 737 308 649
info@statika-felgr.cz
http:\\www.statika-felgr.cz
Příkopy 1185, 547 01 Náchod

STATIKA ING. JAN FELGR

Pardubický kraj
Komenského náměstí 125
532 11 Pardubice
objednatel

spolupráce

ÚSEK SILNICE II/366
místo stavby

PARDUBICKÝ
kraj

DIK
DOPRAVNÍ INŽENÝRSKÁ KANCELÁŘ
Bozděchova 1668, 500 02 Hradec Králové
tel : 495 219 036, 495 212 647, fax : 495 221 677
e-mail : dik@dik - hk.cz, http : www.dik-hk.cz

VÝKRES TVARU - NK, ŘÍMSY výkres	1:50 měřítko	PDPS stupeň	
ING. M. BURIANEC kontroloval	PAVEL MULLER DIS. hlavní inženýr projektu	A066/20 číslo zakázky	**D.2.6** číslo přílohy
ING JAN FELGR zodpovědný projektant	ING. JAN FELGR zpracoval	IX/2020 datum	