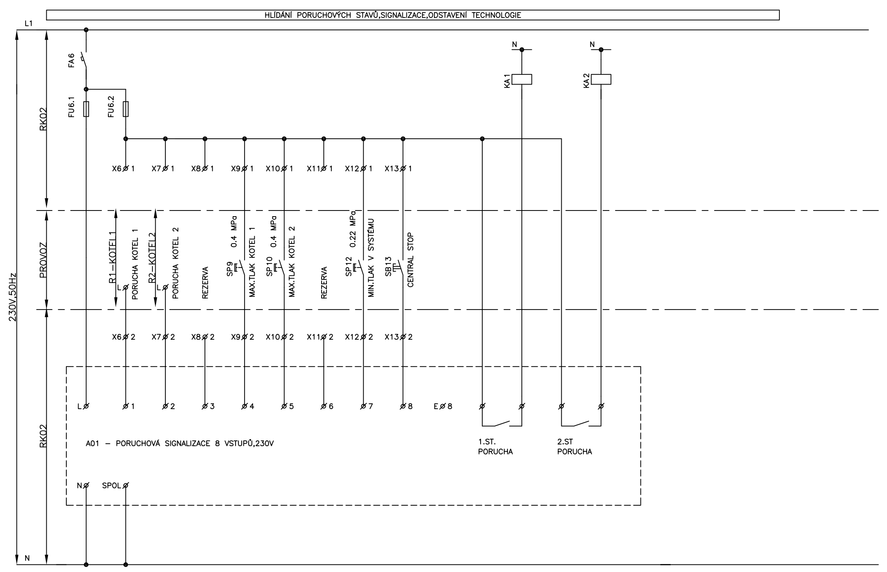

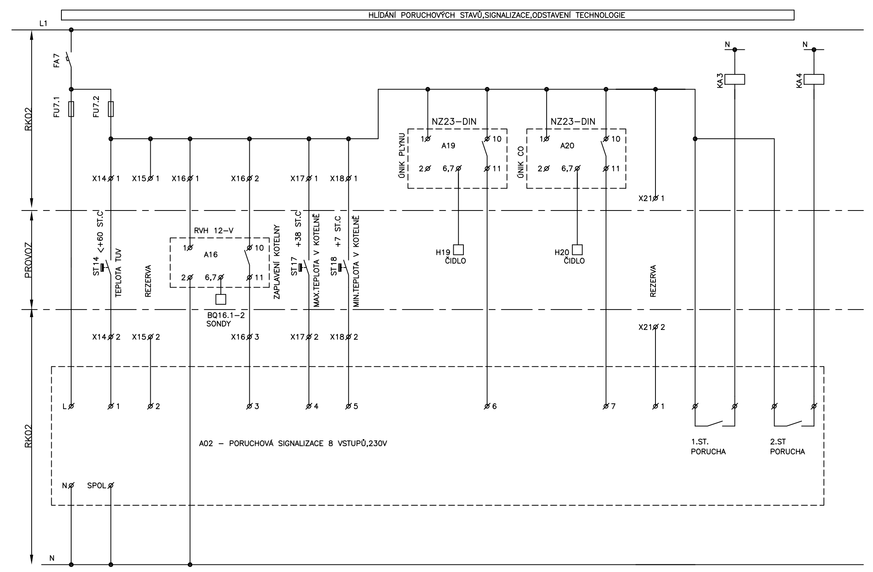

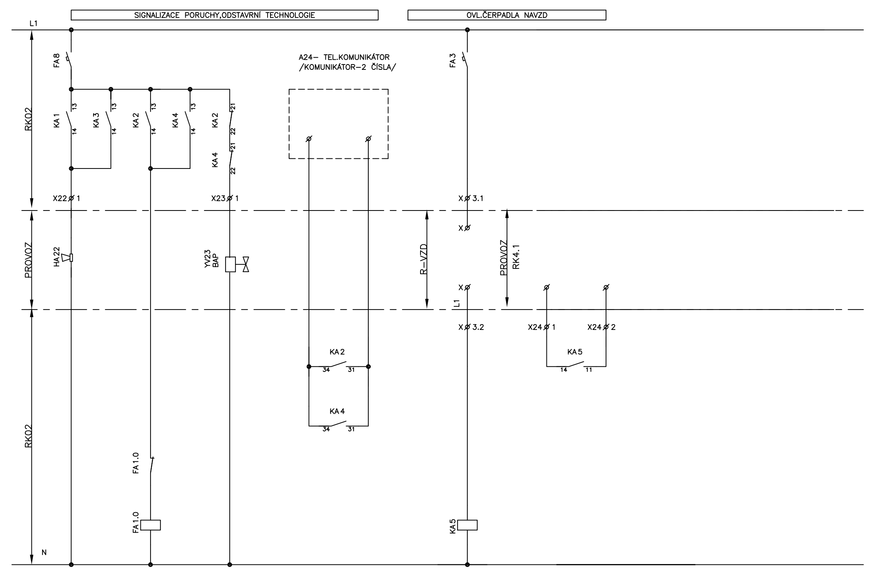

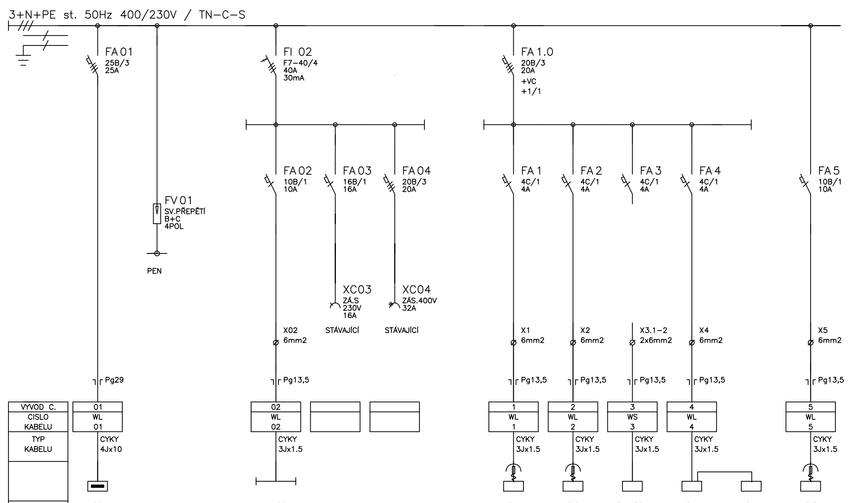

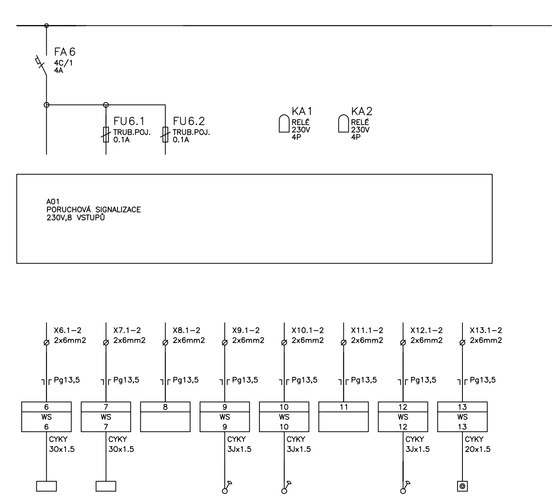

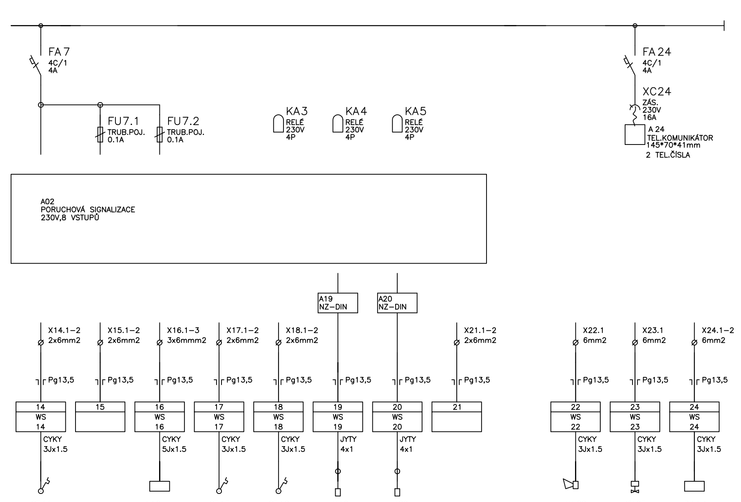

ROZVADĚČ RK02

TYP PROVEDENÍ:	OCEP,ROZVODNICE NA POVRCH
KRYTÍ V UZAVŘ. STAVU:	IP 43
KRYTÍ V OTEVŘ. STAVU:	IP 20
ROZMĚRY:	400*900*200
DELENÍ:	–
NÁTĚR:	TYPOVÝ
OBSLUHA:	PRAC. POUCENÝMI
PŘÍVOD(Y):	SHORA
VÝVODY:	NAHORU

Pi=5kW VČ.ZÁSUVEK
Pp=3kW

VYPRACOVAL J.LOPOUR	ODP.PROJ.PROFESE J.LOPOUR	KONTROLOVAL	ODP.PROJ.STAVBY RNDr.SAUER	ÚSTEF LOPOUR PROJEKCE ELEKTRO STRAKONICA 1021,J.FDAMŠL ČKAIT 0601766
KRAJ: P PARDUBICKÝ		OBEC: SVITAVY		
INVESTOR: PARDUBICKÝ KRAJ,KOMENSKÉHO NÁM.125,532 11PARDUBICE				
GYMNÁZIUM SVITAVY REKONSTRUKCE KOTELNY SOKOLOVSKÁ 1638/1 SVITAVY SO–02 PODRUŽNÁ KOTELNA 2D.1.4.3 ZAŘÍZENÍ SIL.ELEKTROTECHNIKY A MAR			FORMÁT	14 A4
			DATUM	31.01.2014
			STUPEŇ	DPS
			MĚŘÍTKO	1:1
ROZVADĚČ RK02			ZAK.ČÍSLO: 198–14 ARCHIVNÍ ČÍSLO	Č.VÝKRESU 20.1.4–3