Pardubický kraj

Krajský úřad

Komenského náměstí 125, Pardubice 532 11

č. j. KrÚ 44027/2018

ZADÁVACÍ DOKUMENTACE

(dále též jako „ZD“)

Veřejný zadavatel

Pardubický kraj

se sídlem Komenského náměstí 125, 532 11 Pardubice

IČ: 708 92 822

vyhlašuje nadlimitní veřejnou zakázku na dodávky
zadávanou v otevřeném řízení dle zákona č. 134/2016 Sb.,
o zadávání veřejných zakázek, v platném znění (dále jen „ZZVZ“)

„Gymnázium Hlinsko – dodávka nábytku“

1 IDENTIFIKAČNÍ ÚDAJE ZADAVATELE

Název:	Pardubický kraj
Právní forma:	Veřejnoprávní korporace
Sídlo:	Komenského náměstí 125, 532 11 Pardubice
IČ:	708 92 822
DIČ:	CZ70892822
Zastoupen:	JUDr. Martinem Netolickým, Ph.D., hejtmanem
Kontaktní osoba:	Mgr. Pavel Menšl Tel: 466 026 282 E-mail: pavel.mensl@pardubickykraj.cz
Systémové číslo:	P18V00000206
Profil zadavatele:	https://zakazky.pardubickykraj.cz/vz00001592

2 PŘEDMĚT PLNĚNÍ VEŘEJNÉ ZAKÁZKY

Předmět veřejné zakázky

Předmětem veřejné zakázky je dodávka nábytku pro odborné učebny a laboratoře přírodovědných předmětů pro projekt **realizovaný v rámci Integrovaného regionálního operačního programu 2014 – 2020 s názvem „Gymnázium Hlinsko – rekonstrukce odborných učeben a laboratoří“, registrační číslo projektu CZ.06.2.67/0.0/0.0/16_049/0002718**.

Podrobnější informace jsou obsaženy v technických specifikacích předmětu plnění, které tvoří přílohy č. 5 zadávací dokumentace.

Klasifikace předmětu veřejné zakázky (CPV)

39000000-2 Nábytek (včetně kancelářského), zařízení interiéru, domácí spotřebiče (mimo osvětlení) a čisticí prostředky

3 PŘEDPOKLÁDANÁ HODNOTA VEŘEJNÉ ZAKÁZKY

Předpokládaná hodnota veřejné zakázky je: 1 820 000,- Kč bez DPH

4 DOBA A MÍSTO PLNĚNÍ VEŘEJNÉ ZAKÁZKY

Předpokládaná doba plnění

Předpokládaný termín plnění: do 3 měsíců od obdržení výzvy objednatele. Dodávka souvisí s dokončením stavební připravenosti. Zadavatel předpokládá plnění v období nejpozději XII. 2018.

Místo plnění veřejné zakázky

Areál Gymnázia K. V. Raise a SOU, Hlinsko, Adámkova třída 55, 539 01 Hlinsko

5 POŽADAVKY NA KVALIFIKACI DODAVATELŮ

Veškeré doklady prokazující splnění kvalifikace postačí v nabídce předložit v prosté kopii. Dodavatel může dle § 86 odst. 2 ZZVZ nahradit předložení kvalifikačních dokladů čestným prohlášením. Zadavatel nabízí vzor čestného prohlášení uvedený v příloze č. 1 zadávací dokumentace.

Doklady prokazující základní způsobilost a výpis z obchodního rejstříku nebo jiné obdobné evidence musí prokazovat splnění požadované způsobilosti nejpozději v době 3 měsíců před dnem zahájení zadávacího řízení.

5.1 Základní způsobilost

Dodavatel prokazuje základní způsobilost dle **§ 74 odst. 1 písm. a) až e) ZZVZ** způsobem dle **§ 75 odst. 1 ZZVZ**.

Dodavatel tak předloží:

- výpis z evidence Rejstříku trestů ve vztahu k § 74 odst. 1 písm. a)
- potvrzení příslušného finančního úřadu ve vztahu k § 74 odst. 1 písm. b)
- čestné prohlášení ve vztahu ke spotřební dani ve vztahu k § 74 odst. 1 písm. b)
- čestné prohlášení ve vztahu k § 74 odst. 1 písm. c)
- potvrzení okresní správy sociálního zabezpečení ve vztahu k § 74 odst. 1 písm. d)
- výpis z obchodního rejstříku nebo čestné prohlášení ve vztahu k § 74 odst. 1 písm. e)

5.2 Profesní způsobilost

Dodavatel prokazuje profesní způsobilost dle **§ 77 odst. 1** a **odst. 2 písm. a) ZZVZ**. Dodavatel tak předloží:

- výpis z obchodního rejstříku nebo jiné obdobné evidence, pokud jiný právní předpis zápis do takové evidence vyžaduje;
- doklad o oprávnění k podnikání v rozsahu odpovídajícímu předmětu veřejné zakázky, pokud jiné právní předpisy takové oprávnění vyžadují, tj. alespoň „Výroba, obchod a služby neuvedené v přílohách 1 až 3 živnostenského zákona“.

5.3 Technická kvalifikace

a) rozsah a způsob prokázání požadovaných informací a dokladů:

K prokázání kritérií technické kvalifikace podle **§ 79 odst. 2 písm. b) ZZVZ** dodavatel doloží seznam *významných dodávek* (referencí) poskytnutých za poslední 3 roky před zahájením zadávacího řízení. Dodavatel předloží formou čestného prohlášení seznam významných dodávek s uvedením jejich rozsahu, ceny, doby poskytnutí a identifikace objednatele.

b) minimální úroveň:

Dodavatel prokáže toto kvalifikační kritérium, pokud v posledních 3 letech ode dne zahájení zadávacího řízení realizoval (dokončil) alespoň 2 referenční dodávky obdobného předmětu (dodávka a montáž nábytkového vybavení), každou v objemu min. 300 000,- Kč bez DPH. Součástí alespoň jedné referenční dodávky (možno i jako samostatná reference) musí být nábytkové vybavení laboratoří v hodnotě alespoň 100 000,- Kč.

5.4 Prokázání kvalifikace prostřednictvím jiných osob

Dodavatel může prokázat určitou část technické kvalifikace nebo profesní způsobilosti s výjimkou kritéria podle § 77 odst. 1 ZZVZ prostřednictvím jiných osob. Dodavatel je v takovém případě povinen zadavateli předložit

a) doklady prokazující splnění profesní způsobilosti podle § 77 odst. 1 ZZVZ jinou osobou,
b) doklady prokazující splnění chybějící části kvalifikace prostřednictvím jiné osoby,
c) doklady o splnění základní způsobilosti podle § 74 ZZVZ jinou osobou a
d) písemný závazek jiné osoby k poskytnutí plnění určeného k plnění veřejné zakázky nebo k poskytnutí věcí nebo práv, s nimiž bude dodavatel oprávněn disponovat v rámci plnění veřejné zakázky, a to alespoň v rozsahu, v jakém jiná osoba prokázala kvalifikaci za dodavatele.

5.5 Předkládání dokladů

Pokud není dodavatel z důvodů, které mu nelze přičítat, schopen předložit požadovaný doklad, je oprávněn předložit jiný rovnocenný doklad.

6 PROHLÁŠENÍ DLE Z. Č. 159/2006 SB., O STŘETU ZÁJMŮ

Dodavatel v nabídce předloží čestné prohlášení, že

- není obchodní společností, ve které veřejný funkcionář uvedený v § 2 odst. 1 písm. c) zák. č. 159/2006 Sb., o střetu zájmů, v platném znění nebo jím ovládaná osoba vlastní podíl představující alespoň 25 % účasti společníka v obchodní společnosti a

- že neprokazuje svou kvalifikaci prostřednictvím osoby uvedené v předchozí odrážce.

7 OBCHODNÍ A PLATEBNÍ PODMÍNKY

7.1
Dodavatel je povinen respektovat obchodní a platební podmínky uvedené v návrhu smlouvy, který tvoří přílohu č. 4 této zadávací dokumentace.

7.2 Zadavatel stanoví, že součástí nabídky dodavatele nebude podepsaný návrh smlouvy, ale osobou oprávněnou jednat za dodavatele podepsaná akceptace smluvních a obchodních podmínek. Zadavatel nabízí ke splnění tohoto požadavku vzorové čestné prohlášení (příloha č. 3 ZD).

8 TECHNICKÉ PODMÍNKY

Technické podmínky vymezující předmět veřejné zakázky jsou uvedeny v příloze č. 5 této zadávací dokumentace.
Projektovou dokumentaci a technickou specifikaci předmětu plnění vypracoval LABINA, spol. s r.o., Křižíkova 68, 660 90 Brno, IČ 46962905.
Dodavatel v nabídce povinně předloží dokumenty (např. technické listy), ze kterých bude zjevné splnění technických parametrů předmětu veřejné zakázky., pokud to povaha dodávaného předmětu pro řádné posouzení splnění technických podmínek vyžaduje.
Zadavatel je oprávněn tyto dokumenty vyžadovat po dodavateli v rámci vyjasňování nabídek dle § 46 ZZVZ.

9 POŽADAVKY NA ZPŮSOB ZPRACOVÁNÍ NABÍDKOVÉ CENY

9.1 Nabídkovou cenu dodavatel uvede v položkovém rozpočtu (příloha č. 6 ZD). Cena včetně DPH je cenou nejvýše přípustnou a zahrnuje v souladu s požadovanou specifikací dodávky veškeré náklady dodavatele vzniklé v souvislosti s realizací předmětu veřejné zakázky. Cena může být měněna pouze v souvislosti se změnou daňových předpisů majících prokazatelný vliv na uvedenou cenu. Ceny musí být uvedeny bez DPH, částka DPH a včetně DPH.

9.2 Nebude-li součástí nabídky dodavatele vyplněný položkový rozpočet, bude dodavatel vyloučen z účasti na zadávacím řízení.

10 POKYNY PRO ZPRACOVÁNÍ A ČLENĚNÍ NABÍDKY

10.1
Nabídka:

- bude předložena v jednom originále v listinné podobě a 1x v kopii na CD
- bude zpracována v českém jazyce
- bude zabezpečena proti manipulaci,
- bude podána v řádně uzavřené obálce označené názvem veřejné zakázky, na které musí být uvedena kontaktní adresa dodavatele,
- nesmí obsahovat přepisy a opravy, které by mohly zadavatele uvést v omyl,
- bude obsahovat písemnou akceptaci smluvních a obchodních podmínek,
- bude obsahovat vyplněný položkový rozpočet
- bude obsahovat doklady, jimiž dodavatel prokazuje splnění podmínek účasti (kvalifikace, prohlášení ke střetu zájmů, doklady k posouzení splnění technických podmínek).

10.2
Zadavatel doporučuje dodavatelům, aby zpracovali nabídku v následujícím členění:

- krycí list (příloha č. 7)
- obsah nabídky
- doklady, jimiž dodavatel prokazuje splnění kvalifikace v samostatném svazku (případně čestné prohlášení, příloha č. 1)
- čestné prohlášení dle bodu 6 ZD (prohlášení dle zákona o střetu zájmů, příloha č. 2)
- souhlas se smluvními a obchodními podmínkami (příloha č. 3)
- položkový rozpočet (příloha č. 6)
- kopie technických listů, protokolů, návodů k použití nebo jiných obdobných dokumentů dle bodu 8 ZD

11 LHŮTA A MÍSTO PRO PODÁNÍ NABÍDEK, OTEVÍRÁNÍ OBÁLEK

11.1 Lhůta pro podání nabídky
Nabídku doručte nejpozději do **3. 8. 2018 do 10:00 hod**.

11.2 Způsob a místo podání nabídek
Místo pro podání nabídek prostřednictvím držitele poštovní licence:
Krajský úřad Pardubického kraje
Komenského náměstí 125
532 11 Pardubice

Místo pro podání nabídek osobně v pracovních dnech Po a St v době od 7.00 do 17.00 hod., ve dnech Út a Čt v době od 7.00 do 15.30 hod., v Pá v době od 7.00 do 14.30 hod.
na adresu:
Krajský úřad Pardubického kraje
Podatelna (prostory Czech POINT)
Komenského náměstí 120
532 11 Pardubice

Nabídky se podávají písemně v řádně uzavřené obálce opatřené označením: „Neotevírat – veřejná zakázka“ a názvem veřejné zakázky, případně jeho zkrácenou formou.
Zadavatel doporučuje označit v souladu se shora uvedenými pokyny i případnou transportní obálku, do které bude vložena obálka s nabídkou.
Na obálce může být uvedena adresa dodavatele, na kterou zadavatel zašle informaci, pokud by nabídka nebyla doručena ve lhůtě či způsobem stanoveným v zadávací dokumentaci.

11.3 Otevírání obálek s nabídkami se uskuteční dne 3. 8. 2018 od 10:10 hod na Krajském úřadu Pardubického kraje, nám. Republiky čp. 12, č. dveří B2311.

12 ZADÁVACÍ LHŮTA

Zadavatel stanovuje zadávací lhůtu 90 dní od konce lhůty pro podání nabídek. Účastník zadávacího řízení nesmí po dobu běhu zadávací lhůty ze zadávacího řízení odstoupit.

13 PRAVIDLA PRO HODNOCENÍ NABÍDEK

Nabídky budou hodnoceny podle jejich ekonomické výhodnosti, a to podle **nejnižší nabídkové ceny vč. DPH**. Nabídkové ceny budou seřazeny od nejnižší po nejvyšší, přičemž hodnocena jako nejvýhodnější bude cena nejnižší.

Dodavatel musí v nabídce předložit vyplněný položkový rozpočet jako jediný údaj rozhodný pro hodnocení nabídek. Jeho pozdější doplňování je dle § 46 ZZVZ nepřípustné.

14 DALŠÍ PODMÍNKY

Informace o skutečném majiteli vybraného dodavatele budou zadavatelem zjišťovány postupem dle ust. § 122 odst. 4 nebo 5 zákona.

Zadavatel dle § 104 ZZVZ požaduje, aby vybraný dodavatel před podpisem smlouvy předložil zadavateli:
- pojistnou smlouvu, jejímž předmětem je pojištění odpovědnosti za škodu způsobenou dodavatelem třetí osobě s minimálním pojistným plněním ve výši 1 000 000,- Kč.

Nepředložení těchto dokladů bude posuzováno jako důvod pro vyloučení účastníka dle § 122 odst. 7 ZZVZ.

15 PŘÍLOHY ZADÁVACÍ DOKUMENTACE

Nedílnou součástí zadávací dokumentace jsou následující přílohy:

1. Čestné prohlášení o splnění kvalifikace
2. Čestné prohlášení dle bodu 6 ZD
3. Souhlas se smluvními a obchodními podmínkami dle bodu 7.2 ZD
4. Návrh smlouvy
5. Specifikace
6. Položkový rozpočet
7. Krycí list

V Pardubicích dne 25. 6. 2018

PhDr. Jana Haniková
pověřená hejtmanem Pardubického kraje
schváleno usnesením Rady Pardubického kraje dne 25. 6. 2018, č. R/1207/18

Čestné prohlášení dodavatele o splnění podmínek kvalifikace

dle ust. § 86 odst. 2 z. č. 134/2016 Sb., o zadávání veřejných zakázek

Název veřejné zakázky

Gymnázium Hlinsko – dodávka nábytku

Identifikační údaje zadavatele

Název:	Pardubický kraj
IČ:	708 92 822
Sídlo:	Pardubice, Komenského náměstí 125, PSČ 532 11

Identifikační údaje dodavatele

Obchodní firma/název:	(doplní dodavatel)
IČ:	(doplní dodavatel)
Sídlo:	(doplní dodavatel)
Osoba oprávněná za dodavatele jednat:	(doplní dodavatel)
Kontaktní osoba:	(doplní dodavatel)
telefon / fax:	(doplní dodavatel)
e-mail:	(doplní dodavatel)

Pro účely zadávacího řízení na veřejnou zakázku „**Gymnázium Hlinsko – dodávka nábytku**“ prohlašuji, že shora uvedený dodavatel splňuje veškeré podmínky kvalifikace požadované zadavatelem v zadávací dokumentaci ze dne 25. 6. 2018, čj. 44027/2018.

V (doplní dodavatel) dne (doplní dodavatel)

Podpis:

Čestné prohlášení dodavatele

dle ust. § 103 odst. 1b) z. č. 134/2016 Sb., o zadávání veřejných zakázek a dle z. č. 159/2006 Sb., o střetu zájmů

Název veřejné zakázky

Gymnázium Hlinsko – dodávka nábytku

Identifikační údaje zadavatele

Název:	Pardubický kraj
IČ:	708 92 822
Sídlo:	Pardubice, Komenského náměstí 125, PSČ 532 11

Identifikační údaje dodavatele

Obchodní firma/název:	(doplní dodavatel)
IČ:	(doplní dodavatel)
Sídlo:	(doplní dodavatel)
Osoba oprávněná za dodavatele jednat:	(doplní dodavatel)
Kontaktní osoba:	(doplní dodavatel)
telefon / fax:	(doplní dodavatel)
e-mail:	(doplní dodavatel)

Pro účely zadávacího řízení na veřejnou zakázku „**Gymnázium Hlinsko – dodávka nábytku**“ prohlašuji, že shora uvedený dodavatel

- není obchodní společností, ve které veřejný funkcionář uvedený v § 2 odst. 1 písm. c) zák. č. 159/2006 Sb., o střetu zájmů, v platném znění nebo jím ovládaná osoba vlastní podíl představující alespoň 25 % účasti společníka v obchodní společnosti a
- že neprokazuje svou kvalifikaci prostřednictvím osoby uvedené v předchozí odrážce.

V (doplní dodavatel) dne (doplní dodavatel)

Podpis:

Čestné prohlášení dodavatele

dle ust. § 37, 39 a 103 odst. 1 písm. b) z. č. 134/2016 Sb., o zadávání veřejných zakázek

Název veřejné zakázky

Gymnázium Hlinsko – dodávka nábytku

Identifikační údaje zadavatele

Název:	Pardubický kraj
IČ:	708 92 822
Sídlo:	Pardubice, Komenského náměstí 125, PSČ 532 11

Identifikační údaje dodavatele

Obchodní firma/název:	(doplní dodavatel)
IČ:	(doplní dodavatel)
Sídlo:	(doplní dodavatel)
Osoba oprávněná za dodavatele jednat:	(doplní dodavatel)
Kontaktní osoba:	(doplní dodavatel)
telefon / fax:	(doplní dodavatel)
e-mail:	(doplní dodavatel)

Pro účely zadávacího řízení na veřejnou zakázku „**Gymnázium Hlinsko – dodávka nábytku**“ prohlašuji, že shora uvedený dodavatel souhlasí se smluvními a obchodními podmínkami, které byly jako návrh smlouvy přílohou č. 4 zadávací dokumentace a že v případě, kdy bude vybraným dodavatelem, uzavře smlouvu v souladu s takto stanovenými podmínkami.

V (doplní dodavatel) dne (doplní dodavatel)

Podpis osoby oprávněné jednat za dodavatele:

Smlouva č. OR/18/ (doplní zadavatel)

na dodávku vnitřního vybavení v rámci projektu
„Gymnázium Hlinsko – rekonstrukce a vybavení odborných učeben a laboratoří“
Dodávka nábytku
uzavřená dle ust. § 1746 odst. 2 zákona č. 89/2012 Sb., občanský zákoník

Smluvní strany

1. Objednatel: **Pardubický kraj**
Komenského náměstí 125
532 11 Pardubice
IČ: 708 92 822
DIČ: CZ 70 89 28 22
zastoupený: JUDr. Martinem Netolickým, hejtmanem Pardubického kraje
Osoby oprávněné jednat ve věcech technických, k podpisu protokolu o předání a převzetí dodávky: RNDr. Rostislav Dvořáček, Ing. Vladimír Římánek, Ing. Alena Kadaníková
Bankovní spojení: ČSOB, a. s. Pardubice
č.ú. 220430221/0300

2. Dodavatel: (obchodní firma/ jméno a příjmení, sídlo)
zapsán v obchodním rejstříku, vedeném Krajským/Městským soudem v sp. zn.
IČ:
DIČ:
Zastoupen:
Osoby oprávněné jednat ve věcech technických a k předání místa plnění:
Osoby oprávněné k podpisu protokolu o předání a převzetí díla:
Bankovní spojení:
č. účtu: je-li dodavatel plátcem DPH, doplní číslo účtu, který je správcem daně zveřejněn způsobem umožňujícím dálkový přístup dle §109 odst. 2 písm. c) zákona č. 235/2004 Sb., o DPH

uzavírají tuto smlouvu na dodávku (dále jen „smlouva“), kterou se dodavatel zavazuje dodat objednateli předmět smlouvy specifikovaný v článku I. smlouvy a objednatel se zavazuje za řádně a včasně dodaný předmět smlouvy zaplatit cenu podle článku II. smlouvy, a to za podmínek dále ve smlouvě uvedených.

Preambule

Tato smlouva je uzavřena na základě zadávacího řízení na nadlimitní veřejnou zakázku na dodávky s názvem **„Gymnázium Hlinsko – dodávka nábytku“,** (Evidenční číslo ve VVZ: doplní zadavatel) zadávané dle zákona č. 134/2016 Sb., o zadávání veřejných zakázek, v platném znění (dále jen „zákon“) a v souladu s pravidly pro příjemce dotace v rámci Integrovaného regionálního operačního programu (IROP 2014-2020), mezi objednatelem jako zadavatelem této veřejné zakázky a dodavatelem jako vybraným dodavatelem k plnění této veřejné zakázky.

Článek I.
Předmět plnění

1. Předmětem veřejné zakázky je dodávka nábytku pro odborné učebny a laboratoře přírodovědných předmětů dle položkového rozpočtu, který tvoří přílohu č. 2 smlouvy (dále jen „vybavení“).

2. Předmětem smlouvy jsou rovněž veškeré instalační a montážní práce včetně dopravy, odvozu a likvidace všech obalů a dalších materiálů použitých při plnění veřejné zakázky nutné k řádnému splnění smlouvy.

Článek II.
Cena

1. Cena, kterou je objednatel povinen zaplatit dodavateli za dodání předmětu plnění, činí dle dohody smluvních stran:

   Cena celkem bez DPH **(bude doplněno z položkového rozpočtu)**,- Kč
   DPH 21 % **(bude doplněno z položkového rozpočtu)**,- Kč
   cena celkem včetně DPH **(bude doplněno z položkového rozpočtu)**,- Kč.

2. Cena včetně DPH je cenou nejvýše přípustnou a zahrnuje veškeré náklady dodavatele vzniklé v souvislosti s realizací předmětu smlouvy popsaného v čl. I. smlouvy a v jejich přílohách. Cena může být měněna pouze v souvislosti se změnou daňových předpisů majících prokazatelný vliv na uvedenou cenu.

3. Objednatel se zavazuje uhradit dodavateli celkovou cenu uvedenou v odstavci 1 tohoto článku na základě jeho faktury vystavené v souladu s dalšími podmínkami uvedenými ve smlouvě a způsobem uvedeným v ustanovení I. obchodních podmínek, které tvoří přílohu č. 1 smlouvy.

4. Lhůta splatnosti faktur je 30 kalendářních dnů ode dne prokazatelného doručení faktury objednateli.

Článek III.
Termín plnění, místo plnění

1. Předmět smlouvy bude dodán, nainstalován a uveden do provozu do **3 měsíců** ode dne doručení výzvy k plnění provedené osobou oprávněnou jednat za objednatele uvedenou v záhlaví smlouvy, a to dle podmínek dále uvedených v této smlouvě a obchodních podmínkách.

2. Dodavatel je povinen oznámit objednateli nejméně 10 dnů předem termín dodání a montáže předmětu smlouvy na místo plnění.

3. Místem plnění je areál Gymnázia K. V. Raise a SOU, Hlinsko, Adámkova třída 55, 539 01 Hlinsko

4. Předmět smlouvy je splněn okamžikem podepsání předávacího protokolu, a to bezodkladně po dodání předmětu smlouvy.

5. Objednatel si vyhrazuje právo odmítnout dodání předmětu smlouvy na místo plnění v dohodnutý termín, pokud nebudou dokončeny současně probíhající stavební úpravy.

Pouze z tohoto důvodu lze o nezbytně nutnou dobu prodloužit termín dodání předmětu smlouvy s tím, že toto prodloužení nezpůsobí prodlení dodavatele.

6. Převzetí předmětu smlouvy jinými než oprávněnými osobami nebude považováno za řádné.

7. Vlastnické právo přechází na objednatele podpisem předávacího protokolu. S přechodem vlastnického práva přechází na objednatele současně i nebezpečí škody na zboží.

Článek IV.
Povinnosti dodavatele vyplývající z finanční spoluúčasti evropských fondů v rámci Integrovaného regionálního operačního programu 2014-2020

1. Dodavatel je povinen uchovávat veškerou dokumentaci související s realizací veřejné zakázky **„Gymnázium Hlinsko – dodávka nábytku“**, zejména tuto smlouvu včetně jejích případných dodatků, včetně účetních dokladů po dobu stanovenou právními předpisy ČR, minimálně do konce roku 2028.
2. Dodavatel je povinen minimálně do konce roku 2029 poskytovat požadované informace a dokumentaci související s realizací veřejné zakázky **„Gymnázium Hlinsko – dodávka nábytku“** zaměstnancům nebo zmocněncům pověřených orgánů (CRR, MMR ČR, MF ČR, Evropské komise, Evropského účetního dvora, Nejvyššího kontrolního úřadu, příslušného orgánu finanční správy a dalších oprávněných orgánů státní správy) a je povinen vytvořit výše uvedeným osobám podmínky k provedení kontroly vztahující se k realizaci projektu a poskytnout jim při provádění kontroly součinnost.
3. Na každé faktuře bude jednoznačně uvedeno, že se jedná o projekt související s Integrovaným regionálním operačním programem s názvem: **„Gymnázium Hlinsko – rekonstrukce a vybavení odborných učeben a laboratoří“** a registračním číslem projektu **CZ.06.2.67/0.0/0.0/16_049/0002718.**
4. Faktura musí obsahovat účel fakturované částky a bude přesně specifikovat jednotlivé způsobilé výdaje.
5. Dodavatel si je vědom, že je ve smyslu ust. § 2 písm. e) zákona č. 320/2001 Sb., o finanční kontrole ve veřejné správě a o změně některých zákonů, ve znění pozdějších předpisů (dále jen „zákon o finanční kontrole“), povinen spolupůsobit při výkonu finanční kontroly.

Článek V.
Součásti Smlouvy

1. Následující přílohy tvoří nedílnou součást smlouvy:

   Příloha č. 1 - Obchodní podmínky
   Příloha č. 2 - Položkový rozpočet

2. Tyto přílohy jsou chápány jako vzájemně se vysvětlující a doplňující. V případě nejednoznačnosti nebo rozporů mají přednost ustanovení smlouvy před ustanoveními výše uvedených příloh.

Článek VI.

Závěrečná ustanovení

1. Objednatel předá dodavateli příslušnou dokumentaci nezbytnou k realizaci předmětu smlouvy nejpozději při podpisu smlouvy smluvními stranami.

2. Smlouva nabývá platnosti okamžikem jejího podepsání poslední ze smluvních stran a účinnosti dnem jejího uveřejnění v registru smluv.

3. Smluvní strany se dohodly, že Pardubický kraj bezodkladně po uzavření Smlouvy odešle Smlouvu k řádnému uveřejnění do registru smluv vedeného Ministerstvem vnitra ČR. O uveřejnění Smlouvy Pardubický kraj bezodkladně informuje druhou smluvní stranu, nebyl-li kontaktní údaj této smluvní strany uveden přímo do registru smluv jako kontakt pro notifikaci o uveřejnění.

4. Smluvní strany berou na vědomí, že nebude-li smlouva zveřejněna ani devadesátý den od jejího uzavření, je následujícím dnem zrušena od počátku.

5. Ve věcech výslovně neupravených touto smlouvou se práva a povinnosti smluvních stran řídí zákonem č. 89/2012 Sb., občanský zákoník v platném znění.

6. Veškeré spory vzniklé ze smlouvy budou rozhodovány ve shodě s českým právním řádem obecnými soudy.

7. Smluvní strany stvrzují, že si smlouvu přečetly, její obsah a obsah příloh podrobně znají a souhlasí s ní. Smluvní strany prohlašují, že se smlouvou cítí být vázány, že ustanovení smlouvy jim jsou jasná a že tato byla uzavřena určitě, vážně a srozumitelně, na základě jejich pravé a svobodné vůle, nikoli za nápadně nevýhodných podmínek nebo v tísni, na důkaz čehož připojují níže své podpisy.

8. Neplatnost, neúčinnost nebo nevynutitelnost jakéhokoliv ustanovení smlouvy nemá vliv na platnost, účinnost nebo vynutitelnost ostatních ustanovení smlouvy. Smluvní strany mají povinnost takové ujednání okamžitě nahradit smluvním ujednáním bezvadným. V případě rozporu textu smlouvy a příloh, má vždy přednost text smlouvy.

9. Jakékoliv změny smlouvy lze činit pouze písemně, a to formou vzestupně číslovaných dodatků, odsouhlasených a podepsaných oprávněnými zástupci obou smluvních stran. Změny kontaktních osob se považují za provedené dnem doručení doporučeného dopisu druhé smluvní straně.

10. Smlouva je vyhotovena ve třech stejnopisech, z nichž objednatel obdrží 2 vyhotovení a dodavatel 1 vyhotovení.

11. Právní jednání bylo schváleno Radou Pardubického kraje dne (doplní zadavatel) usnesením č. R/(doplní zadavatel)/18.

V Pardubicích dne:

Za objednatele: Za dodavatele:

--- ---

Pardubický kraj
JUDr. Martin Netolický, Ph.D.
hejtman

Příloha č. 1 smlouvy č. OR/

Obchodní podmínky

Ustanovení I.
Platební a fakturační podmínky

1. Právo dodavatele na vystavení faktury vzniká až po podpisu předávacího protokolu smluvními stranami, pokud není dohodnuto jinak.

2. Faktura bude adresována:
   Pardubický kraj
   Komenského náměstí 125
   532 11 Pardubice

3. Na každé faktuře bude jednoznačně uvedeno, že se jedná o projekt související s Integrovaným regionálním operačním programem (IROP) s názvem a registračním číslem projektu. Faktura bude splňovat náležitosti daňového dokladu v souladu s právními předpisy a zvyklostmi. Objednatel je oprávněn vrátit dodavateli bez zaplacení fakturu, která nemá náležitosti uvedené v tomto ustanovení nebo vykazuje jiné vady. Současně s vrácením faktury sdělí objednatel dodavateli důvody vrácení. V závislosti na povaze vady je dodavatel povinen fakturu včetně jejích příloh opravit nebo nově vyhotovit. Oprávněným vrácením faktury přestává běžet původní lhůta splatnosti faktury. Nová lhůta splatnosti začíná běžet ode dne prokazatelného předání objednateli opravené nebo nově vyhotovené faktury s příslušnými náležitostmi, splňující podmínky smlouvy.

4. Veškeré účetní doklady, každá faktura, musí mít náležitosti daňového dokladu ve smyslu ust. § 28 odst. 2 zákona č. 235/2004 Sb., o dani z přidané hodnoty, ve znění pozdějších předpisů.

5. Cena bude objednatelem uhrazena na účet dodavatele uvedený v záhlaví smlouvy, a to na základě faktury vystavené dodavatelem. Faktura může být vystavena nejdříve dne následujícího po dni podepsání předávacího protokolu.

6. Nebude-li na faktuře uvedeno jinak, bude objednatel platit fakturovanou částku vždy na ten účet dodavatele, který je správcem daně zveřejněn způsobem umožňujícím dálkový přístup dle ust. § 109 odst. 2 písm. c) zákona č. 235/2004 Sb., o dani z přidané hodnoty, ve znění pozdějších předpisů. Jestliže bude na faktuře uveden jiný účet dodavatele, než takto zveřejněný, bere dodavatel na vědomí, že objednatel je bez dalšího oprávněn zaplatit na uvedený účet pouze fakturovanou částku bez DPH; objednatel v takovém případě zaplatí DPH přímo na účet správce daně. O takovémto postupu dodatečně písemně informuje dodavatele.

7. Pokud je v okamžiku fakturace o dodavateli zveřejněna způsobem umožňujícím dálkový přístup skutečnost, že je nespolehlivým plátcem a vzniká tak ručení dle ust. §109 odst. 3 zákona č. 235/2004 Sb., o dani z přidané hodnoty, ve znění pozdějších předpisů, bere dodavatel na vědomí, že objednatel je bez dalšího oprávněn zaplatit na účet dodavatele pouze fakturovanou částku bez DPH; objednatel v takovém případě zaplatí DPH přímo na účet správce daně. O takovémto postupu dodatečně písemně informuje dodavatele.

8. Úhradou se rozumí odepsání fakturované částky z účtu objednatele.

Ustanovení II.
Způsob provádění

1. Dodavatel bude při zajišťování dodávek vybavení postupovat s odbornou péčí. Dodávky, práce a služby, které jsou předmětem smlouvy, dodavatel provede v takovém rozsahu a jakosti, aby dodávka vybavení odpovídala podmínkám stanoveným smlouvou a obvyklému účelu použití.

2. Dodavatel je povinen dodat vybavení ve sjednané době v požadovaném množství, jakosti a provedení a v souladu s dalšími podmínkami stanovenými smlouvou. Dodavatel se zavazuje zajistit v rámci dodávky vybavení především veškeré práce dle požadavků objednatele a úplné a včasné provedení všech prací nutných pro řádné dodání vybavení bez vad a další plnění, jejichž provedení je pro řádné a včasné dodání vybavení nezbytné.

3. Dodavatel je povinen při zajišťování dodávek vybavení dodržovat veškeré bezpečnostní předpisy, veškeré zákony a jejich prováděcí vyhlášky, pokud se vztahují k zajišťování dodávek vybavení a týkají se činnosti dodavatele, bezpečnosti práce, požární ochrany a ochrany životního prostředí. Pokud porušením těchto předpisů dodavatelem vznikne škoda, nese náklady dodavatel.

4. Dodané vybavení musí vyhovovat všem normám a právním předpisům platným v České republice.

5. Dodavatel prohlašuje, že mu jsou známy technické, kvalitativní a specifické podmínky, za nichž se dodávka vybavení realizovat.

6. Dodavatel má povinnost předložit objednateli kopii osvědčení o vykonání zkoušky dle vyhlášky Českého úřadu bezpečnosti práce a Českého báňského úřadu o odborné způsobilosti v elektrotechnice č. 50/1978 Sb., a to u technika, kterého využije k provádění prací, jež toto oprávnění vyžadují. Osvědčení technika musí být předloženo nejpozději se započetím dotčených prací. Nesplnění této povinnosti může být důvodem objednatele pro odmítnutí převzetí předmětu smlouvy.

Ustanovení III.
Bezpečnost práce, jakost díla, zabezpečení a prověření jakosti

1. Dodavatel ručí za to, že veškeré dodávky a související služby budou provedeny v jakosti sjednané smlouvou.

2. Dodavatel bude odpovídat za množství, jakost, provedení a kompletnost dodaného vybavení v rozsahu smlouvy, za použitý materiál. Bude odpovídat za to, že předmět plnění bude mít vlastnosti stanovené zadávací dokumentací, platnými právními předpisy, všeobecně závaznými technickými předpisy, veškerými platnými technickými normami, které se vztahují k činnosti dodavatele v rámci plnění smlouvy, dále vlastnosti dohodnuté smlouvou, eventuálně vlastnosti obvyklé.

3. Dodavatel je povinen objednateli nebo jeho zástupci umožnit v průběhu realizace smlouvy kontrolu dodávaného vybavení a jakékoliv jeho části, aby se objednatel mohl ujistit, že jsou v souladu se smlouvou.

4. Pokud by jakákoliv zkontrolovaná část dodávaného vybavení nevyhovovala specifikacím dle smlouvy, může ji objednatel odmítnout a dodavatel musí buď

odmítnutou část dodávaného vybavení nahradit novým nezávadným plněním, nebo v případě souhlasu objednatele provést všechny úpravy (změny) nezbytné pro splnění specifikovaných požadavků, a to bezúplatně.

Ustanovení IV.
Záruky, odpovědnost za vady

1. Dodavatel odpovídá za správnost a úplnost dodání předmětu smlouvy podle smlouvy, zadávací dokumentace, platných norem a souvisejících platných předpisů.

2. Dodavatel poskytuje po určenou záruční dobu záruku za bezvadnost předmětu smlouvy, tj. záruku za všechny vlastnosti, které má předmět smlouvy mít zejména dle smlouvy, dle jednotlivých požadavků a pokynů objednatele, případně ostatních pověřených osob. Dodavatel prohlašuje, že předmět smlouvy si po tuto dobu zachová všechny takové vlastnosti, funkčnost a stanovenou účelovou způsobilost. Za vadu se považují i vady v dokladech nutných pro užívání věci.

3. Záruční doba je stanovena v délce **24 měsíců,** pokud není stanovena ve smlouvě či jiné její příloze delší.

4. Vada na předmětu smlouvy, která se vyskytne v průběhu záruční doby, bude objednatelem oznámena bez zbytečného odkladu dodavateli a tento zahájí práce na odstranění vady bezodkladně, pokud se objednatel s dodavatelem nedohodnou písemně jinak. Vada bude odstraněna nejpozději do 30 pracovních dní po jejím nahlášení dodavateli, nedohodnou-li se smluvní strany jinak. Pokud to charakter zjištěné vady bude umožňovat, odstraní dodavatel vadu v místě sídla kupujícího. Kupující může požadovat i dodání nové věci bez vad, pokud to není vzhledem k povaze vady nepřiměřené, ale pokud se vada týká pouze součásti věci, může kupující požadovat jen výměnu součásti. Právo na dodání nové věci, nebo výměnu součásti má kupující i v případě odstranitelné vady, pokud nemůže věc řádně užívat pro opakovaný výskyt vady po opravě nebo pro větší počet vad.

5. Dodavatel je povinen vadu odstranit na vlastní náklady.

6. V případě opravy vadných částí předmětu smlouvy se záruční doba prodlouží o dobu, po kterou nemohl být v důsledku zjištěné vady předmět smlouvy užíván vůbec nebo mohl být užíván jen v rozsahu nižším než obvyklém.

7. Reklamaci lze uplatnit do posledního dne záruční doby, přičemž i reklamace odeslaná objednatelem v poslední den záruční doby se považuje za včas uplatněnou.

8. Odstranění vady nemá vliv na nárok objednatele vůči dodavateli na zaplacení smluvních pokut a náhradu škod souvisejících s vadami předmětu smlouvy.

9. V případě odpovědnosti dodavatele za vady platí dále zákon č. 89/2012 Sb., občanský zákoník, ve znění pozdějších předpisů.

Ustanovení V.
Zajištění plnění povinností

1. V případě prodlení dodavatele s plněním dle smlouvy je stanovena smluvní pokuta ve výši 0,1 % z celkové ceny plnění za každý den prodlení.

2. V případě prodlení objednatele se zaplacením kupní ceny je stanovena smluvní pokuta ve výši 0,05 % z dlužné částky za každý den prodlení.

3. Dodavatel zaplatí smluvní pokutu podle smlouvy na účet objednatel do 14 dnů po obdržení vyúčtování smluvní pokuty.

4. Pokud není v ostatních ustanoveních smlouvy uvedeno jinak, zaplacení smluvní pokuty dodavatelem objednateli nezbavuje dodavatele závazku splnit povinnosti dané mu smlouvou.

5. Oprávněnost nároku na smluvní pokutu není podmíněna žádnými formálními úkony ze strany objednatele.

6. Ujednáním smluvní pokuty není dotčeno právo objednatele na náhradu škody vzniklé z porušení povinnosti, ke kterému se tato smluvní pokuta vztahuje. Objednatel je oprávněn požadovat náhradu případné škody způsobené porušením povinnosti, na kterou se vztahuje smluvní pokuta, v plné výši.

Ustanovení VI.
Odstoupení od smlouvy

1. Každá ze stran má právo bez zbytečného odkladu odstoupit od smlouvy v případě podstatného porušení smlouvy a dále v případě porušení smlouvy, které nebylo v dodatečné 10 denní lhůtě stanovené ke sjednání nápravy ani přes písemnou výzvu napraveno.

2. Podstatným porušením smlouvy se vedle důvodů uvedených v občanském zákoníku rozumí zejména:

    a. prodlení dodavatele s termínem plnění stanoveným touto smlouvou o více než 15 dnů, nedohodnou-li se strany písemně jinak,

    b. prodlení objednatele s termínem úhrady ceny stanoveným touto smlouvou o více než 15 dnů; nedohodnou-li se strany písemně jinak.

3. V případě odstoupení objednatele od smlouvy z důvodu podstatného porušení smlouvy dodavatele nemá dodavatel nárok na zaplacení ceny podle čl. II. smlouvy, a to ani na její poměrnou část, pokud se objednatel s dodavatelem nedohodnou písemně jinak. Dodavatel je pouze oprávněn žádat po objednateli to, o co se objednatel obohatil. Odstoupením od smlouvy není dotčen nárok objednatele na náhradu případné škody.

4. V případě odstoupení dodavatele od smlouvy z důvodu podstatného porušení smlouvy objednatelem, nemá dodavatel nárok na úhradu ceny. Odstoupením od smlouvy není dotčen nárok dodavatele na náhradu případné škody.

Ustanovení VII.
Předání předmětu smlouvy, přechod vlastnictví

1. Předmět smlouvy bude předán objednateli v místě plnění uvedeném v odstavci 3. článku III. smlouvy.

2. Předmět smlouvy je splněn okamžikem podepsání předávacího protokolu, a to bezodkladně po dodání předmětu smlouvy, montáži, instalaci, uvedení do provozu a zaškolení obsluhy. Podepsáním předávacího protokolu přechází vlastnické právo na objednatele.

Ustanovení VIII.

Závěrečná ujednání

1. Jakékoliv změny smlouvy jsou platné pouze tehdy, jestliže byly dohodnuty formou číslovaného dodatku ke smlouvě podepsaného oběma smluvními stranami. Tyto dodatky budou tvořit nedílnou součást smlouvy. Změny kontaktních osob se považují za provedené dnem doručení doporučeného dopisu druhé smluvní straně.

2. Dodavatel je povinen mít po celou dobu plnění uvedenou v čl. III. smlouvy, uzavřenou platnou a účinnou pojistnou smlouvu, jejímž předmětem je pojištění odpovědnosti za škodu způsobenou dodavatelem třetí osobě v minimální výši pojistného plnění 1 000 000,- Kč. Dodavatel je povinen předložit objednateli kopii pojistné smlouvy případně potvrzení pojistitele při podpisu této smlouvy. Porušení povinnosti dle věty první je považováno za podstatné porušení smlouvy.

3. Pro účely těchto obchodních podmínek se v případě jejich připojení ke kupní smlouvě rozumí pojmem dodavatel označení pro prodávajícího, pojmem objednatel označení pro kupujícího, pojmem vybavení označení zboží.

Specifikace byla zpracována na základě podkladů dostupných v době vypracování.

Barevné řešení a dekory nábytkového vybavení a pomůcek budou upřesněny uživatelem a investorem při realizaci.

PD vnitřního vybavení stavby nenahrazuje výrobní dokumentaci dodavatele.

Veškeré nové nábytkové vybavení vč. židlí musí být v souladu s požadavky na nábytek pro vzdělávací instituce dle (dokumenty v platném znění):

ČSN EN 1729-1 Nábytek – Židle a stoly pro vzdělávací instituce – Část 1: Funkční rozměry

ČSN EN 1729-2 Nábytek – Židle a stoly pro vzdělávací instituce – Část 2: Bezpečnostní požadavky a zkušební metody.

VYPRACOVAL: Ing. Jan KREJČÍ Jan SRNEC	ODPOVĚDNÝ PROJEKTANT: Ing. Jan KREJČÍ	LABINA
INVESTOR (KLIENT) : Pardubický kraj Komenského nám. 125 532 11 Pardubice	MÍSTO STAVBY : Gymnázium K. V. RAISE, Hlinsko, Adámkova třída 55	Autorizace :
STUPEŇ PD: DOKUMENTACE VNITŘNÍHO VYBAVENÍ STAVBY		
NÁZEV AKCE (DÍLO) : GYMNÁZIUM HLINSKO- REKONSTRUKCE A VYBAVENÍ ODBORNÝCH UČEBEN A LABORATOŘÍ		DATUM: 09/2016 PROFESE: interier
NÁZEV VÝKRESU : M.Č. 2.02 – LABORATOŘ FYZIKY – SPECIFIKACE NÁBYTKOVÉHO VYBAVENÍ		ČÍSLO VÝKRESU : 2.02.02

PROJEKT: GYMNÁZIUM HLINSKO - REKONSTRUKCE A VYBAVENÍ ODBORNÝCH UČEBEN A LABORATOŘÍ	DATUM	09/2016	LIST:	02

OZN.	SCHÉMA	POPIS	POČET
N02-2.02		SESTAVA - 1x stůl demonstrační, 1x skříňka s výlevkou	1

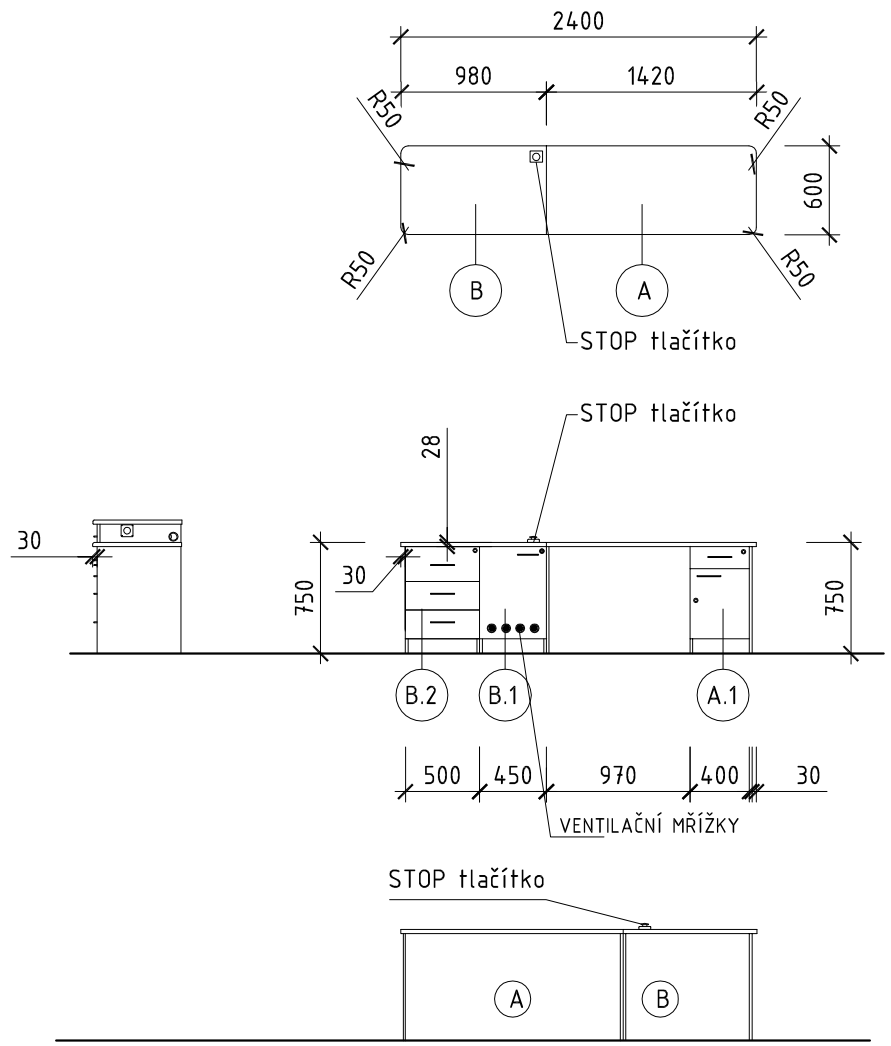

A STŮL VYUČUJÍCÍHO (PSACÍ)

ROZMĚRY: 1420 x 600 / 750 mm (š x h / v)

- PRACOVNÍ DESKA: laminovaná dřevotříska o síle 18mm , v přední části vyztuženo - svlak výška min.50mm, hrana ABS 2mm

- KONSTRUKCE: laminovaná dřevotříska o síle 18mm, dekor , hrana ABS 2, dekor
výšková stavitelnost pomocí rektifikačních šroubů,
kotvení do podlahy pomocí ocelového "L" profilu
bez uzemnění

A.1 SKŘÍŇKA SPODNÍ DVÍŘKOVÁ SE ZÁSUVKOU

ROZMĚRY: 400 x 550 / 720 mm (š x h / v)

- SKŘÍŇKA: skříňka dvířková se zásuvkou, z laminované dřevotřísky o síle 18mm, dekor , hrana ABS2, dekor ,
na soklu, záda pohledová - laminovaná dřevotříska o síle 18 mm, dekor
zásuvka na polovýsuvech, kovové bočnice, dno z laminované dřevotřísky o síle 18 mm,
hloubka zásuvky standardní (např. jako skříňka o hloubce 500 mm)
uzamykatelná - univerzální klíč, závěsy dvířek kovové
1x police výškově stavitelná - laminovaná dřevotříska o síle 18 mm, nosiče police kovové
úchytky kovové, rozteč 160 mm, povrchová úprava galvanickým pokovením, nebo vypalovaným lakem
výšková stavitelnost skříňky plastovými nožkami za soklem
skříňku sešroubovat s ostatními prvky sestavy, uzemnit elektrovýbavu

B STŮL DEMONSTRAČNÍ

ROZMĚRY: 980 x 600 / 750 mm (š x h / v)

- PRACOVNÍ DESKA: melamin postforming, síla 28 mm, hrana ABS 2mm, dekor

- KONSTRUKCE: vařená, ocelový profil 50x30 mm, vzpěra nohy - ocelový profil 30x30mm
povrchová úprava: vypalovaný lak - komaxit
barevné provedení: dle stupnice RAL
výšková stavitelnost rektifikačními šrouby
příprava pro ukotvení do podlahy, uzemnění konstrukce

B.1 SKŘÍŇKA SPODNÍ S VÝSUVEM PRO LABORATORNÍ SÍŤOVÝ ZDROJ

ROZMĚRY: 450 x 550 / 720 mm (š x h / v)

- SKŘÍŇKA: skříňka dvířková z laminované dřevotřísky o síle 18mm, dekor , hrana ABS2, dekor ,
s výsuvem pro zdroj, na soklu, záda pohledová - laminovaná dřevotříska o síle 18 mm, dekor
zásuvka pro zdroj na kuličkových plnovýsuvech s dostatečnou nosností - viz. specifikace zdroje
centrální zamykání pro univerzální klíč
závěsy dvířek kovové
dvířka opatřena ventilační mřížkou
úchytky kovové, rozteč 160 mm, povrchová úprava galvanickým pokovením, nebo vypalovaným lakem
výšková stavitelnost skříňky plastovými nožkami za soklem

B.2 SKŘÍŇKA SPODNÍ 4X ZÁSUVKA

ROZMĚRY: 500 x 550 / 870 mm (š x h / v)

- SKŘÍŇKA: skříňka zásuvková z laminované dřevotřísky o síle 18mm, dekor , hrana ABS2, dekor , na soklu,
záda pohledová - laminovaná dřevotříska o síle 18 mm
centrální zamykání pro univerzální klíč
zásuvky na polovýsuvech, kovové bočnice, dno z laminované dřevotřísky o síle 18 mm,
hloubka zásuvky standardní (např. jako skříňka o hloubce 500 mm)
úchytky kovové, rozteč 160 mm, povrchová úprava galvanickým pokovením, nebo vypalovaným lakem,
výšková stavitelnost skříňky plastovými nožkami za soklem

POŽADAVKY KONSTRUKČNÍ A UŽIVATELSKÉ, NA SESTAVU STŮL DEMONSTRAČNÍ A SKŘÍŇKA LABORATORNÍ S VÝLEVKOU :

* prvky sestavy pevně spojeny sešroubováním
* sestava ukotvena do podlahy - levá a pravá strana, přes kovové profily "L", umístěné skrytě
* přívody médií - přes dno skříňky
* veškerá kabeláž - stoly skříňka - nepřístupná, pod servisními, šroubovanými kryty,
  prostupy materiálem přes průchodky, nebo chrániči

ELEKTROINSTALACE SESTAVY :

* přívod proudu pro PC - zásuvka 230V/16A - instalace do hořlavých materiálů
* přívod proudu pro demonstrační zdroj - zásuvka 230V/16A - instalace do hořlavých materiálů
* přívod proudu pro demonstrační zařízení - 4x zásuvka 230V/16A - instalace do hořlavých materiálů
* podružný rozvaděč - skříňka s přístroji :
  - hlavní vypínač
  - proudový chránič
  - 3x jistič 16A pro rozvod 230V do žákovských laboratorních stolů
  - 2x jistič 16A pro rozvod 24V do žákovských stolů
  - jistič pro napájení PC a laboratorního zdroje
* v dosahu vyučujícího instalovat STOP tlačítko, pro havarijní odpojení žákovských laboratorních stolů
  od zdroje elektrického proudu
* zásuvka LAN 2xRJ45 UTP c5e - instalace do hořlavých materiálů

DALŠÍ VYBAVENÍ :

* kabelové průchodky, počet a umístění dle potřeby

PROJEKT: GYMNÁZIUM HLINSKO - REKONSTRUKCE A VYBAVENÍ ODBORNÝCH UČEBEN A LABORATOŘÍ	DATUM:	09/2016	LIST:	01

OZN.	SCHÉMA	POPIS	POČET
N01-2.02	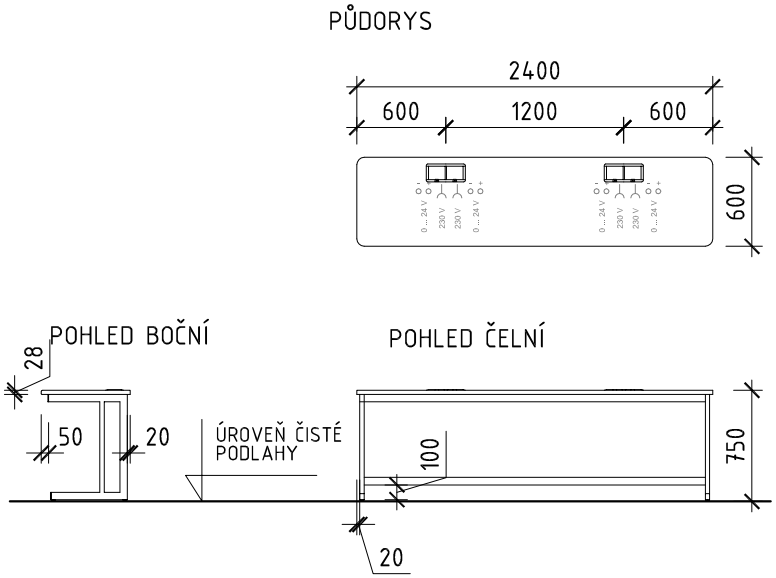	**STŮL LABORATORNÍ ŽÁKOVSKÝ** ROZMĚRY: 2400 x 600 / 750 mm (š x h / v) - PRACOVNÍ DESKA: melamin postforming, síla 28 mm, hrana ABS 2mm, dekor: - KONSTRUKCE: vařená, ocelový profil 50x30 mm, vzpěra nohy - ocelový profil 30x30 mm povrchová úprava: vypalovaný lak - komaxit barevné provedení: dle stupnice RAL výšková stavitelnost: rektifikační šrouby kotvení: příprava pro ukotvení do podlahy uzemnění konstrukce - OSAZENÍ ELEKTRO: 2x panel žákovský, zapuštěný s víkem osazení 1 panelu 2x zásuvka 230V/16A zdířky přístrojové - červená a černá (+ a -) AC/DC = 25/60 V, 10A - 2 páry - PŘÍSTROJE ELEKTRO INSTALACE: panel pod úrovní pracovní plochy, překrytý uzamykatelným odklopným krytem, klíč univerzální odklápění panelu prostřednictvím kovových závěsů, výklop v max. úhlu 90°- 120° POŽADAVKY KONSTRUKČNÍ A UŽIVATELSKÉ, - sestava ukotvena do podlahy, uzemnění sestavy pospojením - veškerá kabeláž - stoly - nepřístupná, pod servisními, šroubovanými kryty, prostupy materiálem přes průchodky, nebo chráničky	5
N03-2.02	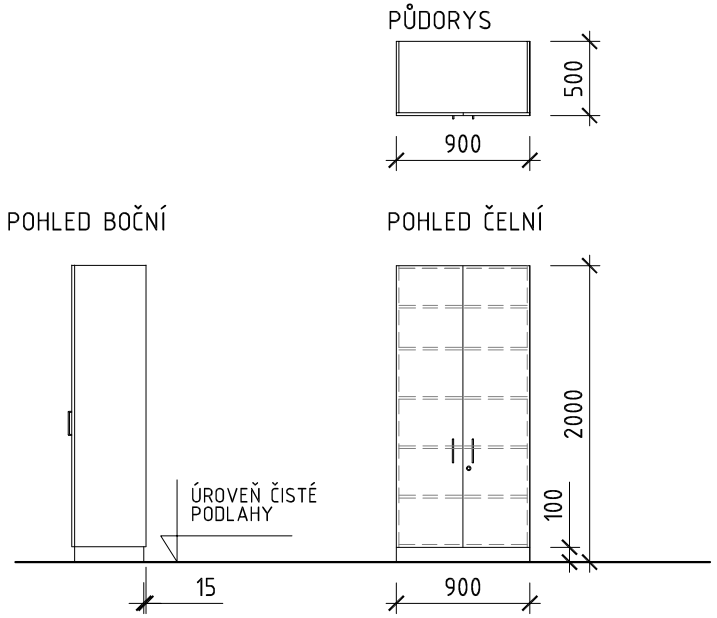	**SKŘÍŇ POLICOVÁ UZAMYKATELNÁ, PLNÁ DVÍŘKA** - ROZMĚRY: 900 x 500 / 2000 mm (š x h / v) - POPIS: 2x dvířka plná, závěsy dvířek kovové, uzamykatelná - univerzální klíč 1x police pevná - laminovaná dřevotříska o síle 18 mm 4x police výškově stavitelná - laminovaná dřevotříska o síle 18 mm nosiče polic kovové, úchytky kovové, rozteč 160 mm, povrchová úprava galvanickým pokovením, nebo vypalovaným lakem - MATERIÁL: laminovaná dřevotříska o síle 18mm, hrana ABS 2, sololak - SOKL: kovový (plechový) s povrchovou úpravou vypalovaným lakem - komaxit	4

PROJEKT: GYMNÁZIUM HLINSKO - REKONSTRUKCE A VYBAVENÍ ODBORNÝCH UČEBEN A LABORATOŘÍ	DATUM:	09/2016	LIST:	03

OZN.	SCHÉMA	POPIS	POČET
N04-2.02	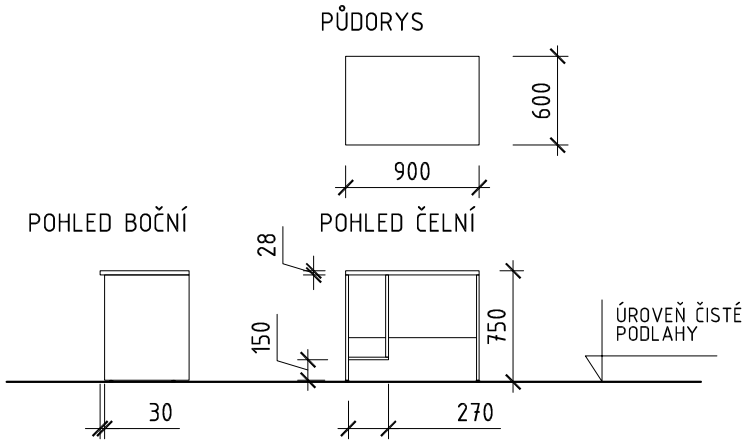	**STOLEK PC** ROZMĚRY: 900 x 600 / 750 mm (š x h / v) - PRACOVNÍ DESKA: laminovaná dřevotříska o síle 18mm, hrana ABS 2mm - KONSTRUKCE: laminovaná dřevotříska o síle 18mm, hrana ABS 2, dekor výšková stavitelnost: rektifikační šrouby	1
N05-2.02	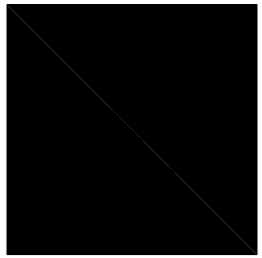 ILUSTRATIVNÍ ZOBRAZENÍ BAREVNÉ PROVEDENÍ BUDE VYBRÁNO UŽIVATELEM A INVESTOREM PŘI REALIZACI.	**ŽIDLE ŽÁKOVSKÁ** - pevná nebo výškově stavitelná - rám židle svařen z plochooválného profilu - sedák i opěrák dřevěný, bez područek, ergonomicky tvarované - velikost 6 - barva rámu dle výběru uživatele a investora při realizaci	20
N06-2.02	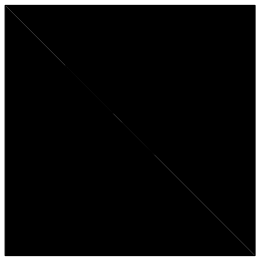 ILUSTRATIVNÍ ZOBRAZENÍ BAREVNÉ PROVEDENÍ BUDE VYBRÁNO UŽIVATELEM A INVESTOREM PŘI REALIZACI.	**ŽIDLE KANCELÁŘSKÁ** - na kolečkách - čalouněný sedák i opěrák látkový (látka dle výběru uživatele a zadavatele) - nastavitelná výška sedu pomocí plynového pístu - hloubka sedáku min. 44 cm nebo se stavitelnou hloubkou sedu min. 44 cm - opěrák s možností nastavení sklonu - bez područek - nosnost min. 110 kg	1

OZN.	SCHÉMA	POPIS	POČET
N07-2.02 + N07A-2.02	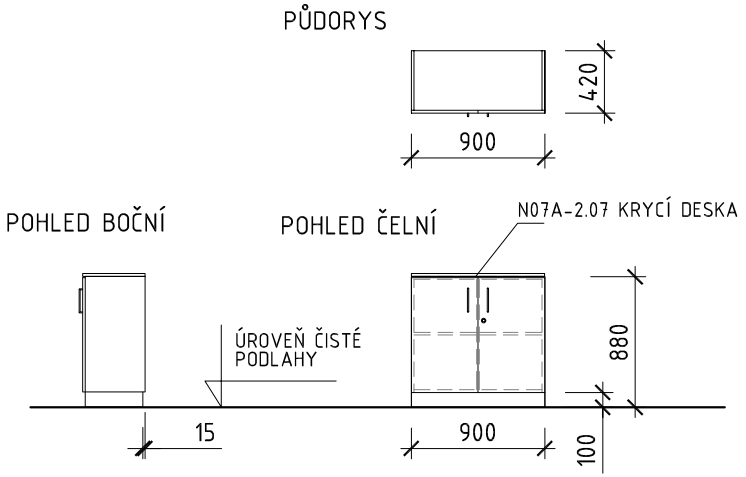	**SKŘÍŇKA SPODNÍ, UZAMYKATELNÁ, PLNÁ DVÍŘKA** N07-2.02 - SKŘÍŇKA SPODNÍ - ROZMĚRY: 900 x 420 / 880 mm (š x h / v) - POPIS: 2x dvířka plná, závěsy dvířek kovové, 1x police pevná - laminovaná dřevotříska o síle 18 mm uzamykatelná - univerzální klíč nosiče polic kovové, úchytky kovové, rozteč 160 mm, povrchová úprava galvanickým pokovením, nebo vypalovaným lakem - MATERIÁL: laminovaná dřevotříska o síle 18mm, hrana ABS 2, sololak - SOKL: kovový (plechový) s povrchovou úpravou vypalovaným lakem - komaxit	3
		N07A-2.02 - KRYCÍ DESKA - ROZMĚRY: 900 x 420 / 18 mm (š x h / v) - MATERIÁL: laminovaná dřevotříska o síle 18mm, hrana ABS 2, sololak	1
N08-2.02	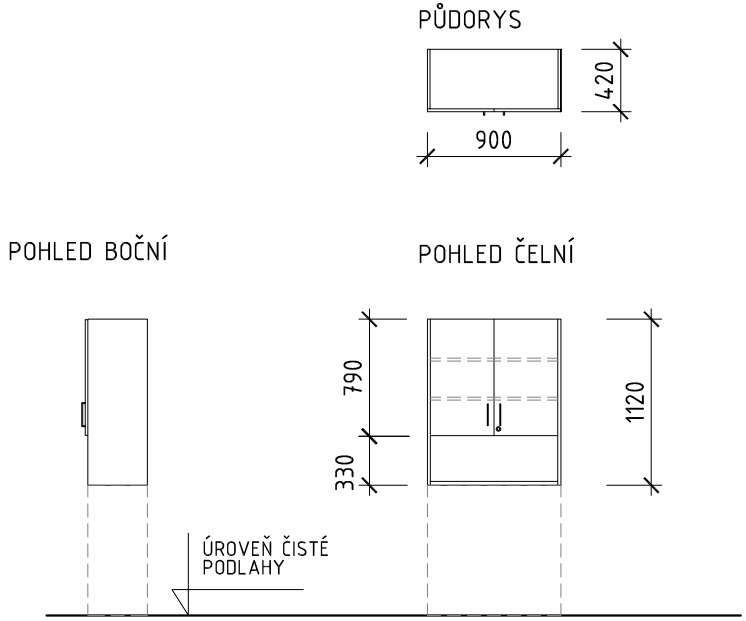	**SKŘÍŇKA HORNÍ S NIKOU, UZAMYKATELNÁ, PLNÁ DVÍŘKA** - ROZMĚRY: 900 x 420 / 1120 mm (š x h / v) - POPIS: 2x dvířka plná, závěsy dvířek kovové, uzamykatelná - univerzální klíč 2x police výškově stavitelná - laminovaná dřevotříska o síle 18 mm nosiče polic kovové, úchytky kovové, rozteč 160 mm, povrchová úprava galvanickým pokovením, nebo vypalovaným lakem - MATERIÁL: laminovaná dřevotříska o síle 18mm, hrana ABS 2, sololak	1

OZN.	SCHÉMA	POPIS	POČET
N09-2.02	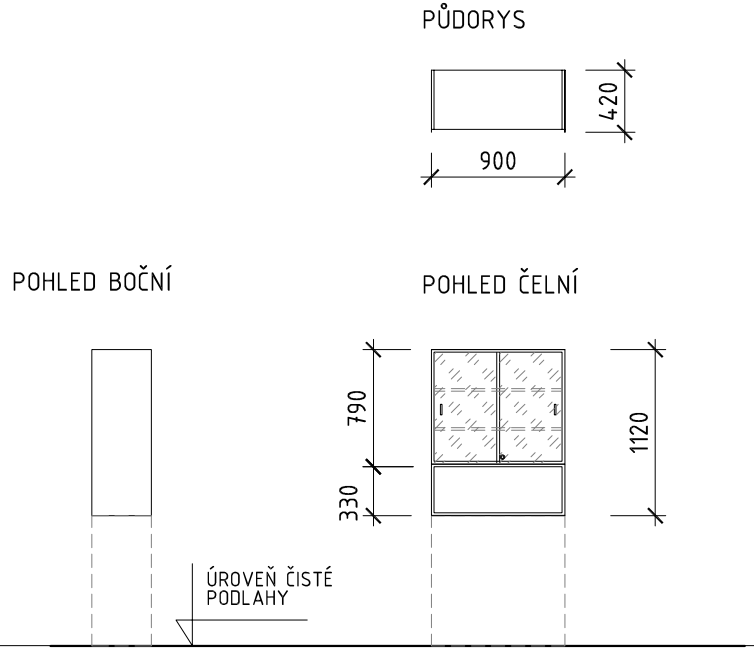	**SKŘÍŇKA HORNÍ S NIKOU, POSUVNÁ SKLA** - ROZMĚRY: 900 x 420 / 1120 mm (š x h / v) - POPIS: 2x posuvná skla v lištách, skla s drážkou pro prsty, sklo čiré uzamykatelná - univerzální klíč 2x police výškově stavitelná - laminovaná dřevotříska o síle 18 mm nosiče polic kovové, úchytky kovové, rozteč 160 mm, povrchová úprava galvanickým pokovením, nebo vypalovaným lakem - MATERIÁL: laminovaná dřevotříska o síle 18mm, hrana ABS 2, sololak	1
N10-2.02	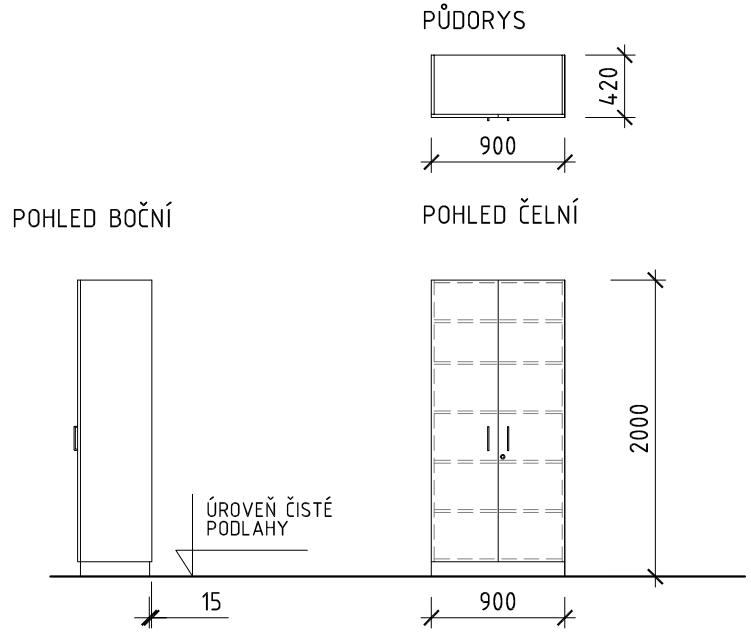	**SKŘÍŇ POLICOVÁ UZAMYKATELNÁ, PLNÁ DVÍŘKA** - ROZMĚRY: 900 x 420 / 2000 mm (š x h / v) - POPIS: 2x dvířka plná, závěsy dvířek kovové, uzamykatelná - univerzální klíč 1x police pevná - laminovaná dřevotříska o síle 18 mm 4x police výškově stavitelná - laminovaná dřevotříska o síle 18 mm nosiče polic kovové, úchytky kovové, rozteč 160 mm, povrchová úprava galvanickým pokovením, nebo vypalovaným lakem - MATERIÁL: laminovaná dřevotříska o síle 18mm, hrana ABS 2, sololak - SOKL: kovový (plechový) s povrchovou úpravou vypalovaným lakem - komaxit	1

Specifikace byla zpracována na základě podkladů dostupných v době vypracování.

Barevné řešení a dekory nábytkového vybavení a pomůcek budou upřesněny uživatelem a investorem při realizaci.

PD vnitřního vybavení stavby nenahrazuje výrobní dokumentaci dodavatele.

Veškeré nové nábytkové vybavení vč. židlí musí být v souladu s požadavky na nábytek pro vzdělávací instituce dle (dokumenty v platném znění):

ČSN EN 1729-1 Nábytek – Židle a stoly pro vzdělávací instituce – Část 1: Funkční rozměry

ČSN EN 1729-2 Nábytek – Židle a stoly pro vzdělávací instituce – Část 2: Bezpečnostní požadavky a zkušební metody.

VYPRACOVAL: Ing. Jan KREJČÍ Jan SRNEC	ODPOVĚDNÝ PROJEKTANT: Ing. Jan KREJČÍ	LABINA
INVESTOR (KLIENT) : Pardubický kraj Komenského nám. 125 532 11 Pardubice	MÍSTO STAVBY : Gymnázium K. V. RAISE, Hlinsko, Adámkova třída 55	Autorizace :
STUPEŇ PD: DOKUMENTACE VNITŘNÍHO VYBAVENÍ STAVBY		
NÁZEV AKCE (DÍLO) : GYMNÁZIUM HLINSKO- REKONSTRUKCE A VYBAVENÍ ODBORNÝCH UČEBEN A LABORATOŘÍ		DATUM: 09/2016 PROFESE: interier
NÁZEV VÝKRESU : M.Č. 2.05 – POSLUCHÁRNA FYZIKY – SPECIFIKACE NÁBYTKOVÉHO VYBAVENÍ		ČÍSLO VÝKRESU : 2.05.02

PROJEKT: GYMNÁZIUM HLINSKO - REKONSTRUKCE A VYBAVENÍ ODBORNÝCH UČEBEN A LABORATOŘÍ	DATUM	09/2016	LIST:	01

OZN.	SCHÉMA	POPIS	POČET
N01-2.05	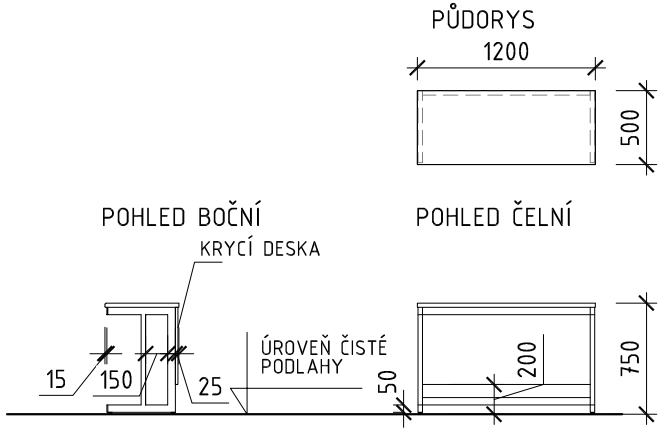	**STŮL ŽÁKOVSKÝ - LAVICE** ROZMĚRY: 1200 x 500 / 750 mm (š x h / v) - PRACOVNÍ DESKA: laminovaná dřevotříska o síle 18mm, hrana ABS 2mm - KONSTRUKCE: vařená, ocelový profil 50x30 mm, vzpěra nohy - ocelový profil 30x30 mm povrchová úprava: vypalovaný lak - komaxit barevné provedení: dle stupnice RAL výšková stavitelnost: rektifikační šrouby kotvení: příprava pro ukotvení do podlahy krycí deska laminovaná dřevotříska o síle 18mm, hrana ABS 2, dekor	19
N02-2.05	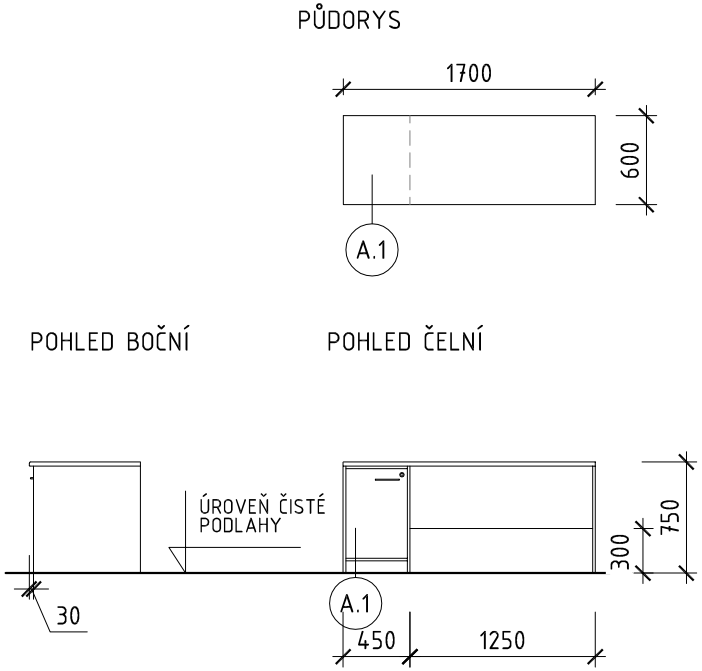	**STŮL VYUČUJÍCÍHO** ROZMĚRY: 1700 x 600 / 750 mm (š x h / v) - PRACOVNÍ DESKA: laminovaná dřevotříska o síle 18mm, v přední části vyztuženo - svlak výška min.50mm, hrana ABS 2mm - KONSTRUKCE: laminovaná dřevotříska o síle 18mm, hrana ABS 2, dekor výšková stavitelnost: rektifikační šrouby **A.1 SKŘÍŇKA SPODNÍ** ROZMĚRY: 450 x 550 / 720 mm (š x h / v) - SKŘÍŇKA: skříňka dvířková z laminované dřevotřísky o síle 18mm, dekor, hrana ABS2, dekor, na soklu, záda pohledová - laminovaná dřevotříska o síle 18 mm, dekor centrální zamykání pro univerzální klíč závěsy dvířek kovové úchytky kovové, rozteč 160 mm, povrchová úprava galvanickým pokovením, nebo vypalovaným lakem, výšková stavitelnost skříňky plastovými nožkami za soklem **DALŠÍ VYBAVENÍ :** * osazení ovládacího panelu a přepínač signálu pro projektory (skříňka spodní pro instalaci PC) - dle upřesnění uživatele * kabelové průchodky, počet a umístění dle potřeby	1

OZN.	SCHÉMA	POPIS	POČET
N03-2.05		SESTAVA - 1x stůl demonstrační, 1x skříňka s výlevkou	1

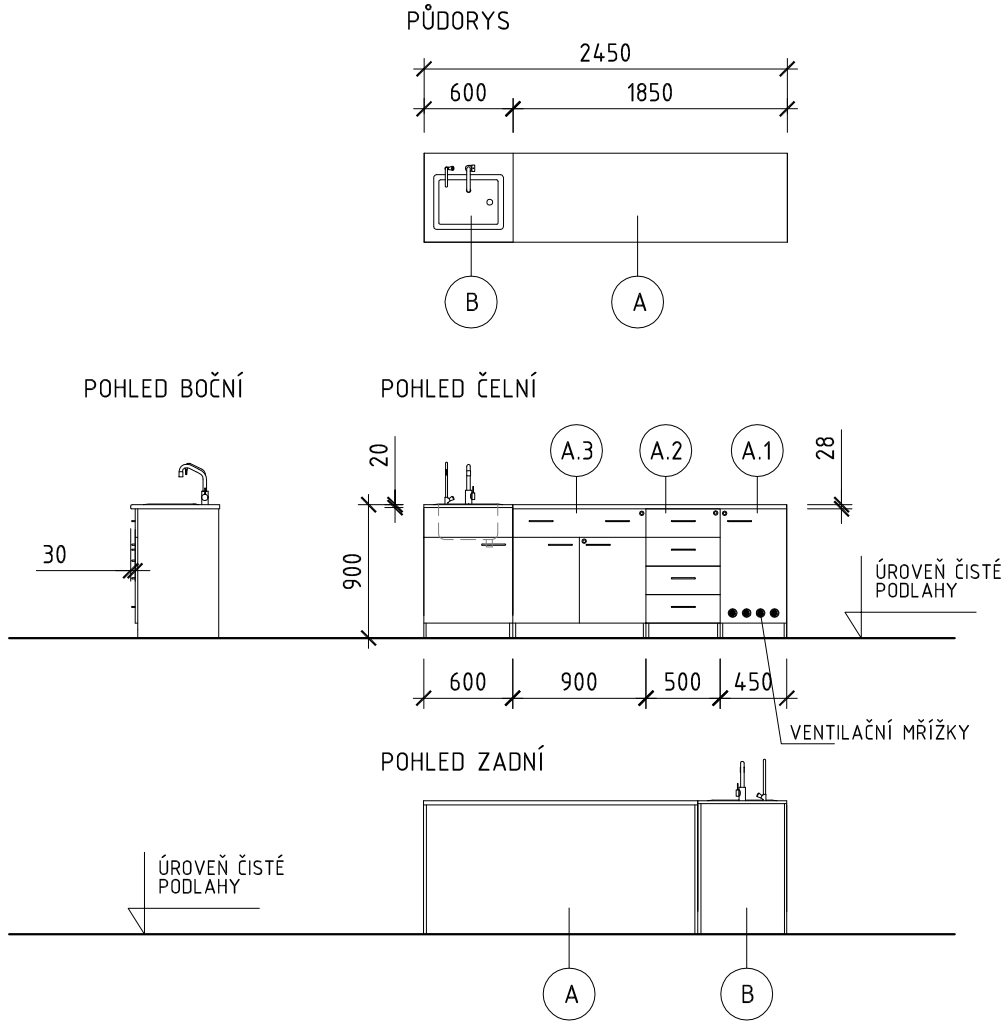

POŽADAVKY KONSTRUKČNÍ A UŽIVATELSKÉ, NA SESTAVU STŮL DEMONSTRAČNÍ A SKŘÍŇKA LABORATORNÍ S VÝLEVKOU :

* prvky sestavy pevně spojeny sešroubováním
* sestava ukotvena do podlahy - levá a pravá strana, přes kovové profily "L", umístěné skrytě
* přívody médií - přes dno skříňky
* veškerá kabeláž - stoly skříňka - nepřístupná, pod servisními, šroubovanými kryty, prostupy materiálem přes průchodky, nebo chráničky

ELEKTROINSTALACE SESTAVY :

* přívod proudu pro PC - zásuvka 230V/16A - instalace do hořlavých materiálů
* přívod proudu pro demonstrační zdroj - zásuvka 230V/16A - instalace do hořlavých materiálů
* přívod proudu pro demonstrační zařízení - 4x zásuvka 230V/16A - instalace do hořlavých materiálů
* podružný rozvaděč - skříňka s přístroji :
  - hlavní vypínač
  - proudový chránič
  - 3x jistič 16A pro rozvod 230V do žákovských laboratorních stolů
  - 2x jistič 16A pro rozvod 24V do žákovských stolů
  - jistič pro napájení PC a laboratorního zdroje
* zásuvka LAN 2xRJ45 UTP c5e - instalace do hořlavých materiálů

DALŠÍ VYBAVENÍ :

* kabelové průchodky, počet a umístění dle potřeby

(A) STŮL DEMONSTRAČNÍ

ROZMĚRY: 2450 x 600 / 900 mm (š x h / v)

- PRACOVNÍ DESKA: melamin postforming, síla 28 mm, hrana ABS 2mm, dekor
- KONSTRUKCE: vařená, ocelový profil 50x30 mm, vzpěra nohy - ocelový profil 30x30mm
  povrchová úprava: vypalovaný lak - komaxit
  barevné provedení: dle stupnice RAL
  výšková stavitelnost rektifikačními šrouby
  příprava pro ukotvení do podlahy, uzemnění konstrukce

(A.1) SKŘÍŇKA SPODNÍ

ROZMĚRY: 450 x 550 / 870 mm (š x h / v)

- SKŘÍŇKA: skříňka dvířková z laminované dřevotřísky o síle 18mm, dekor , hrana ABS2, dekor ,
  s výsuvem pro zdroj, na soklu, záda pohledová - laminovaná dřevotříska o síle 18 mm, dekor
  zásuvka na kuličkových plnovýsuvech s dostatečnou nosností
  centrální zamykání pro univerzální klíč
  závěsy dvířek kovové
  dvířka opatřena ventilační mřížkou
  úchytky kovové, rozteč 160 mm, povrchová úprava galvanickým pokovením, nebo vypalovaným lakem
  výšková stavitelnost skříňky plastovými nožkami za soklem

(A.2) SKŘÍŇKA SPODNÍ 4X ZÁSUVKA

ROZMĚRY: 500 x 550 / 870 mm (š x h / v)

- SKŘÍŇKA: skříňka 4x zásuvka z laminované dřevotřísky o síle 18mm, dekor , hrana ABS2, dekor , na soklu,
  záda pohledová - laminovaná dřevotříska o síle 18 mm
  1. zásuvka uzamykatelná - univerzální klíč, závěsy dvířek kovové
  zásuvky na polovýsuvech, kovové bočnice, dno z laminované dřevotřísky o síle 18 mm,
  hloubka zásuvky standardní (např. jako skříňka o hloubce 500 mm)
  úchytky kovové, rozteč 160 mm, povrchová úprava galvanickým pokovením, nebo vypalovaným lakem ,
  výšková stavitelnost skříňky plastovými nožkami za soklem

(A.3) SKŘÍŇKA SPODNÍ DVÍŘKOVÁ SE ZÁSUVKOU

ROZMĚRY: 900 x 550 / 870 mm (š x h / v)

- SKŘÍŇKA: skříňka dvířková se širokou zásuvkou, z laminované dřevotřísky o síle 18mm, dekor , hrana ABS2, dekor ,
  na soklu, záda pohledová - laminovaná dřevotříska o síle 18 mm, dekor
  zásuvka na polovýsuvech, kovové bočnice, dno z laminované dřevotřísky o síle 18 mm,
  hloubka zásuvky standardní (např. jako skříňka o hloubce 500 mm)
  uzamykatelná - univerzální klíč, závěsy dvířek kovové
  1x police výškově stavitelná - laminovaná dřevotříska o síle 18 mm, nosiče police kovové
  úchytky kovové, rozteč 160 mm, povrchová úprava galvanickým pokovením, nebo vypalovaným lakem
  výšková stavitelnost skříňky plastovými nožkami za soklem
  skříňku sešroubovat s ostatními prvky sestavy, uzemnit elektrovýbavu

(B) SKŘÍŇKA LABORATORNÍ S VÝLEVKOU

ROZMĚRY: 600 x 600 / 900 mm (š x h / v)

- PRACOVNÍ DESKA: vysokotlaký laminát, síla 20 mm, bez hrany - s fazetkou po obvodu
  barva světle šedá
- SKŘÍŇKA: dvířková s pevným čelem, na soklu, záda pohledová
  materiál: laminovaná dřevotříska o síle 18mm, dekor, hrana ABS 2 mm, dekor
  závěsy dvířek kovové, úchytka kovová, rozteč 160 mm, povrchová úprava galvanickým pokovením, nebo vypalovaným lakem
  výšková stavitelnost: plastové nožky za soklem
  kotvení: sešroubovat s laboratorními žákovskými stoly
  uzemnění: armatury
- VÝLEVKA-OSAZENÍ: výlevka polypropylénová s přepadem - barva světle šedá, rozměry 400 x 300 / 240 mm,
  armatrua studená voda, armatura laboratorní poplastovaná, stojánková s hadičníkem, pevná, ve shodě s ČSN EN 13792
  ovládání "pravá ruka" --- 2 kusy

PROJEKT: GYMNÁZIUM HLINSKO - REKONSTRUKCE A VYBAVENÍ ODBORNÝCH UČEBEN A LABORATOŘÍ	DATUM:	09/2016	LIST:	03

OZN.	SCHÉMA	POPIS	POČET
N04-2.05	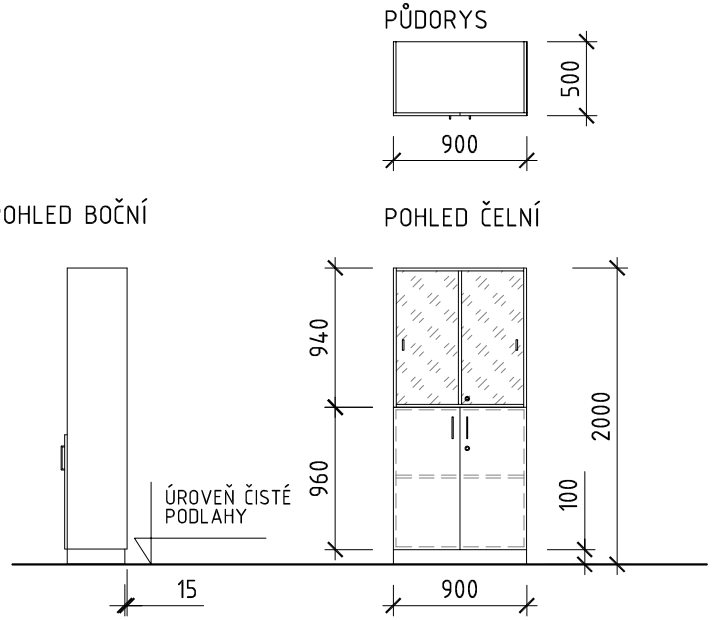	**SKŘÍŇ DVOJDÍLNÁ, HORNÍ DÍL POSUVNÁ SKLA** - ROZMĚRY: 900 x 500 / 2000 mm (š x h / v) - POPIS: 2x dvířka plná, závěsy dvířek kovové, uzamykatelná - univerzální klíč 2x sklo, posuvné v liště, s drážkou pro prsty 1x police pevná - laminovaná dřevotříska o síle 18 mm 3x police výškově stavitelná - laminovaná dřevotříska o síle 18 mm nosiče polic kovové, úchytky kovové, rozteč 160 mm, povrchová úprava galvanickým pokovením, nebo vypalovaným lakem - MATERIÁL: laminovaná dřevotříska o síle 18mm, hrana ABS 2, sololak - SOKL: kovový (plechový) s povrchovou úpravou vypalovaným lakem - komaxit	2
N05-2.05	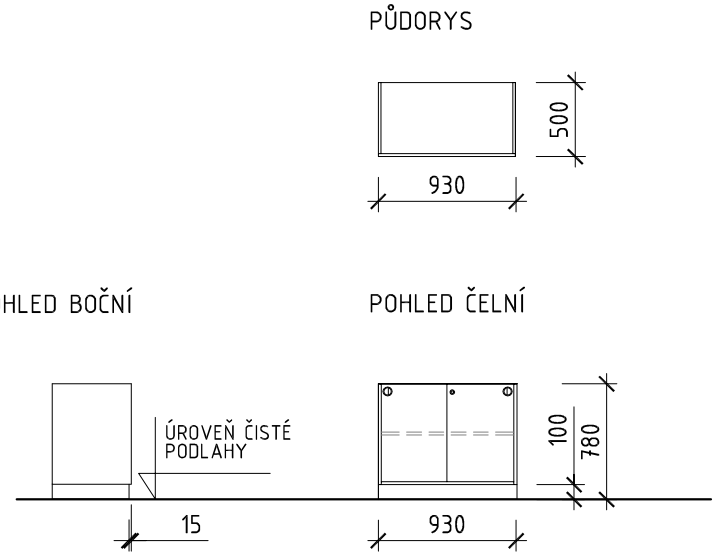	**SKŘÍŇKA SPODNÍ, UZAMYKATELNÁ, POSUVNÁ DVÍŘKA** - ROZMĚRY: 930 x 500 / 780 mm (š x h / v) - POPIS: 2x dvířka plná, posuvné v liště, zapuštěné úchytky plastové uzamykatelná - univerzální klíč 1x police pevná - laminovaná dřevotříska o síle 18 mm - MATERIÁL: laminovaná dřevotříska o síle 18mm, hrana ABS 2, sololak - SOKL: kovový (plechový) s povrchovou úpravou vypalovaným lakem - komaxit	1

PROJEKT: GYMNÁZIUM HLINSKO - REKONSTRUKCE A VYBAVENÍ ODBORNÝCH UČEBEN A LABORATOŘÍ	DATUM:	09/2016	LIST:	04

OZN.	SCHÉMA	POPIS	POČET
N06-2.05	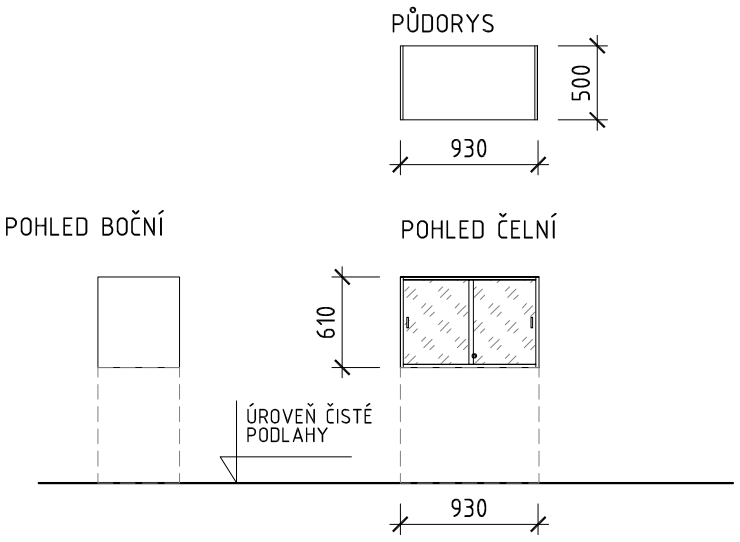	**SKŘÍŇKA HORNÍ, POSUVNÁ SKLA** - ROZMĚRY: 930 x 500 / 610 mm (š x h / v) - POPIS: 2x sklo, posuvné v liště, s drážkou pro prsty uzamykatelná - univerzální klíč - MATERIÁL: laminovaná dřevotříska o síle 18mm, hrana ABS 2, sololak	2
N07-2.05	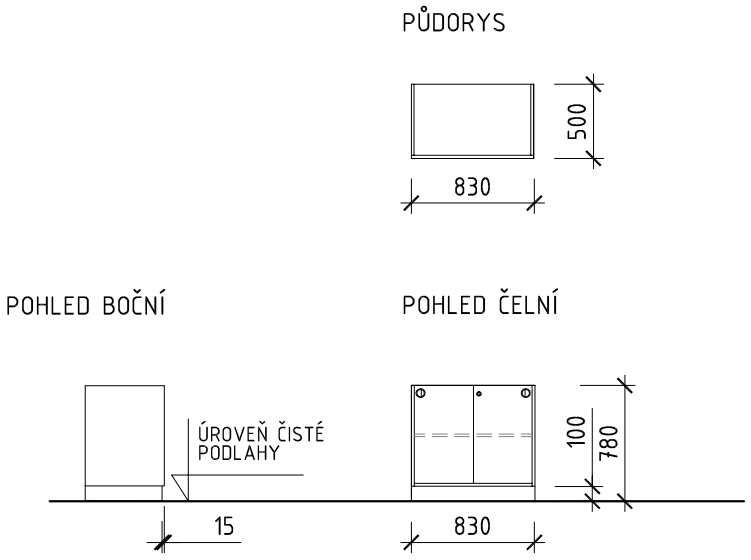	**SKŘÍŇKA SPODNÍ, UZAMYKATELNÁ, POSUVNÁ DVÍŘKA** - ROZMĚRY: 830 x 500 / 780 mm (š x h / v) - POPIS: 2x dvířka plná, posuvné v liště, zapuštěné úchytky plastové uzamykatelná - univerzální klíč 1x police pevná - laminovaná dřevotříska o síle 18 mm - MATERIÁL: laminovaná dřevotříska o síle 18mm, hrana ABS 2, sololak - SOKL: kovový (plechový) s povrchovou úpravou vypalovaným lakem - komaxit	1

PROJEKT: GYMNÁZIUM HLINSKO - REKONSTRUKCE A VYBAVENÍ ODBORNÝCH UČEBEN A LABORATOŘÍ	DATUM:	09/2016	LIST:	05

OZN.	SCHÉMA	POPIS	POČET
N08-2.05	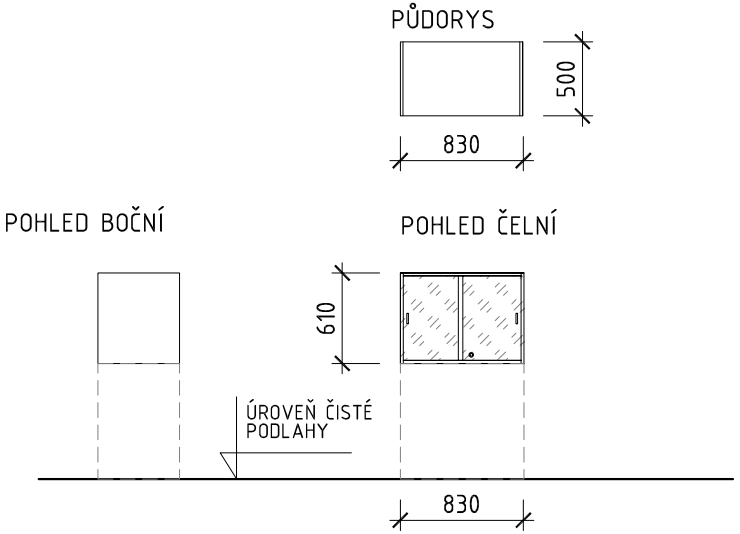	**SKŘÍŇKA HORNÍ, POSUVNÁ SKLA** - ROZMĚRY: 830 x 500 / 610 mm (š x h / v) - POPIS: 2x sklo, posuvné v liště, s drážkou pro prsty uzamykatelná - univerzální klíč - MATERIÁL: laminovaná dřevotříska o síle 18mm, hrana ABS 2, sololak	2
N09-2.05	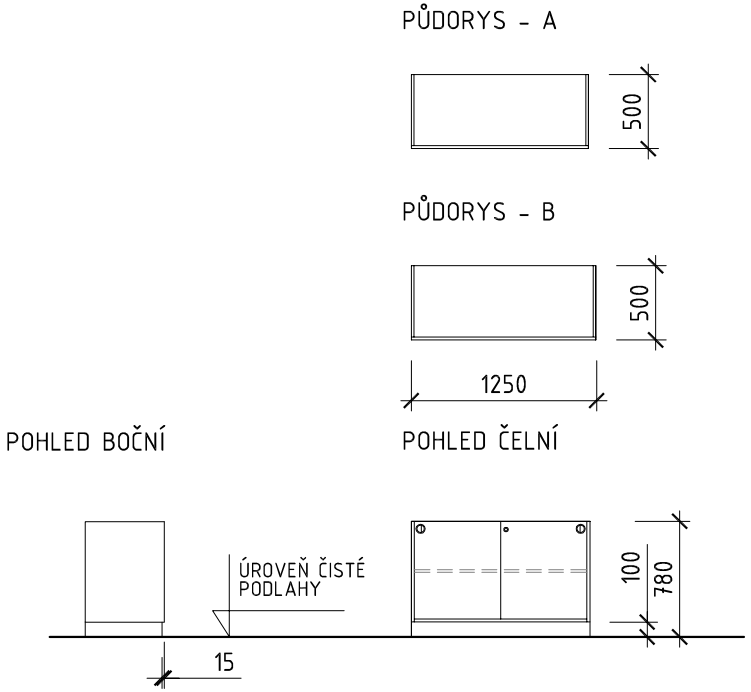	**SKŘÍŇKA SPODNÍ, UZAMYKATELNÁ, POSUVNÁ DVÍŘKA** POZICE A - ROZMĚRY: 1200 x 500 / 780 mm (š x h / v) ...1KUS POZICE B - ROZMĚRY: 1250 x 500 / 780 mm (š x h / v) ...1KUS - POPIS: 2x dvířka plná, posuvné v liště, zapuštěné úchytky plastové uzamykatelná - univerzální klíč 1x police pevná - laminovaná dřevotříska o síle 18 mm - MATERIÁL: laminovaná dřevotříska o síle 18mm, hrana ABS 2, sololak - SOKL: kovový (plechový) s povrchovou úpravou vypalovaným lakem - komaxit	1+1

OZN.	SCHÉMA	POPIS	POČET
N10-2.05	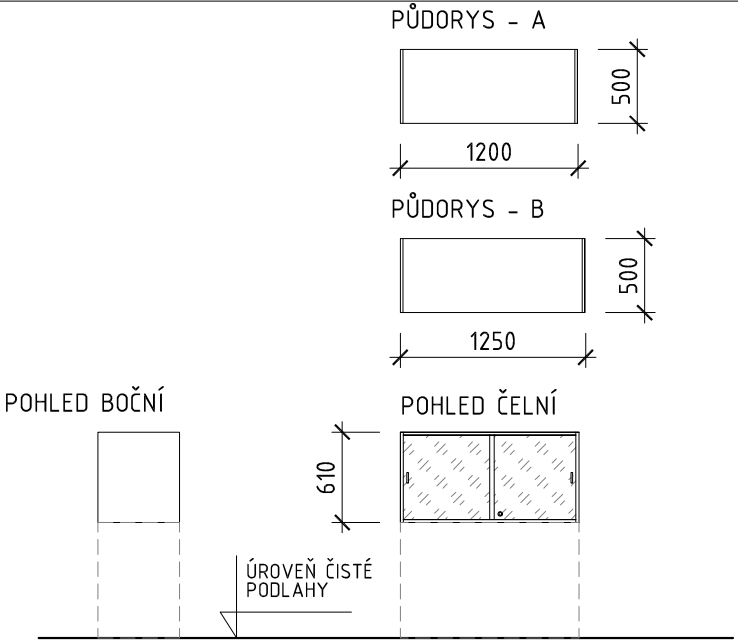	**SKŘÍŇKA HORNÍ, POSUVNÁ SKLA** POZICE A - ROZMĚRY: 1200 x 500 / 610 mm (š x h / v) ...2KUSY POZICE B - ROZMĚRY: 1250 x 500 / 610 mm (š x h / v) ...2KUSY - POPIS: 2x sklo, posuvné v liště, s drážkou pro prsty uzamykatelná - univerzální klíč - MATERIÁL: laminovaná dřevotříska o síle 18mm, hrana ABS 2, sololak	2+2
N11-2.05	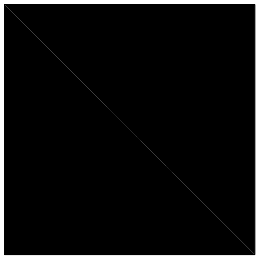 ILUSTRATIVNÍ ZOBRAZENÍ BAREVNÉ PROVEDENÍ BUDE VYBRÁNO UŽIVATELEM A INVESTOREM PŘI REALIZACI.	**ŽIDLE ŽÁKOVSKÁ** - pevná nebo výškově stavitelná - rám židle svařen z plochooválného profilu - sedák i opěrák dřevěný, bez područek, ergonomicky tvarované - velikost 6 - barva rámu dle výběru uživatele a investora při realizaci	38
N12-2.05	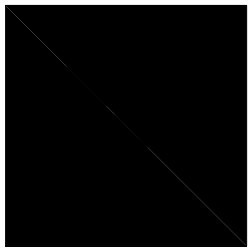 ILUSTRATIVNÍ ZOBRAZENÍ BAREVNÉ PROVEDENÍ BUDE VYBRÁNO UŽIVATELEM A INVESTOREM PŘI REALIZACI.	**ŽIDLE KANCELÁŘSKÁ** - na kolečkách - čalouněný sedák i opěrák látkový (látka dle výběru uživatele a zadavatele) - nastavitelná výška sedu pomocí plynového pístu - hloubka sedáku min. 44 cm nebo se stavitelnou hloubkou sedu min. 44 cm - opěrák s možností nastavení sklonu - bez područek - nosnost min. 110 kg	1

Specifikace byla zpracována na základě podkladů dostupných v době vypracování.

Barevné řešení a dekory nábytkového vybavení a pomůcek budou upřesněny uživatelem a investorem při realizaci.

PD vnitřního vybavení stavby nenahrazuje výrobní dokumentaci dodavatele.

Veškeré nové nábytkové vybavení vč. židlí musí být v souladu s požadavky na nábytek pro vzdělávací instituce dle (dokumenty v platném znění):

ČSN EN 1729-1 Nábytek - Židle a stoly pro vzdělávací instituce - Část 1: Funkční rozměry

ČSN EN 1729-2 Nábytek - Židle a stoly pro vzdělávací instituce - Část 2: Bezpečnostní požadavky a zkušební metody.

VYPRACOVAL: Ing. Jan KREJČÍ Jan SRNEC	ODPOVĚDNÝ PROJEKTANT: Ing. Jan KREJČÍ	LABINA
INVESTOR (KLIENT) : Pardubický kraj Komenského nám. 125 532 11 Pardubice	MÍSTO STAVBY : Gymnázium K. V. RAISE, Hlinsko, Adámkova třída 55	Autorizace :
STUPEŇ PD: DOKUMENTACE VNITŘNÍHO VYBAVENÍ STAVBY		
NÁZEV AKCE (DÍLO) : GYMNÁZIUM HLINSKO- REKONSTRUKCE A VYBAVENÍ ODBORNÝCH UČEBEN A LABORATOŘÍ		DATUM: 09/2016 PROFESE: interier
NÁZEV VÝKRESU : M.Č. 2.07 - KABINET FYZIKY - SPECIFIKACE NÁBYTKOVÉHO VYBAVENÍ		ČÍSLO VÝKRESU : 2.07.02

PROJEKT: GYMNÁZIUM HLINSKO - REKONSTRUKCE A VYBAVENÍ ODBORNÝCH UČEBEN A LABORATOŘÍ	DATUM:	09/2016	LIST:	01

OZN.	SCHÉMA	POPIS	POČET
N01-2.07 + N01A-2.07	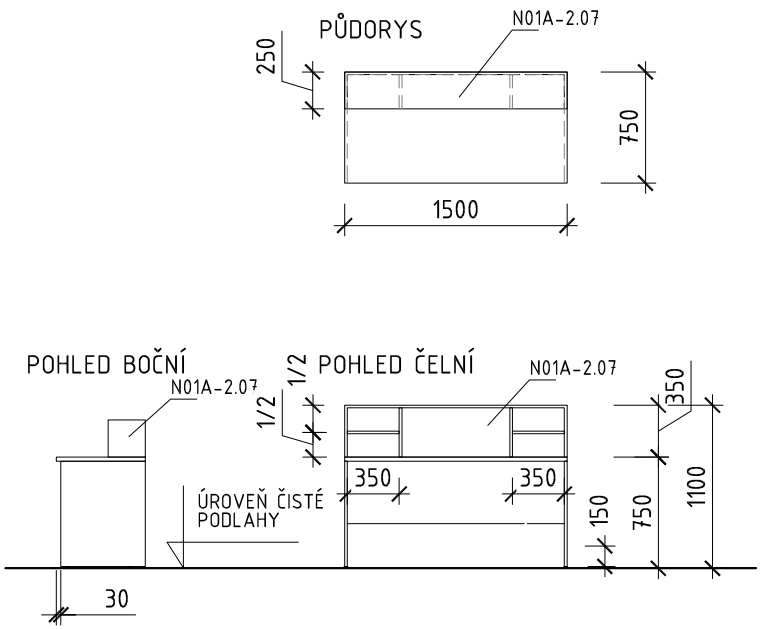	STŮL VYUČUJÍCÍHO, S POLICOVOU NÁSTAVBOU N01-2.07 - STŮL ROZMĚRY: 1500 x 750 / 750 mm (š x h / v) - PRACOVNÍ DESKA: laminovaná dřevotříska o síle 18mm, v přední části vyztuženo - svlak výška min.50mm, hrana ABS 2mm - KONSTRUKCE: laminovaná dřevotříska o síle 18mm, hrana ABS 2, dekor výšková stavitelnost: rektifikační šrouby N01A-2.07 - NÁSTAVBA ROZMĚRY: 1500 x 250 / 350 mm (š x h / v) - KONSTRUKCE: laminovaná dřevotříska o síle 18mm, hrana ABS 2, dekor 2x pevná polička	1
N02-2.07 + N02A-2.07	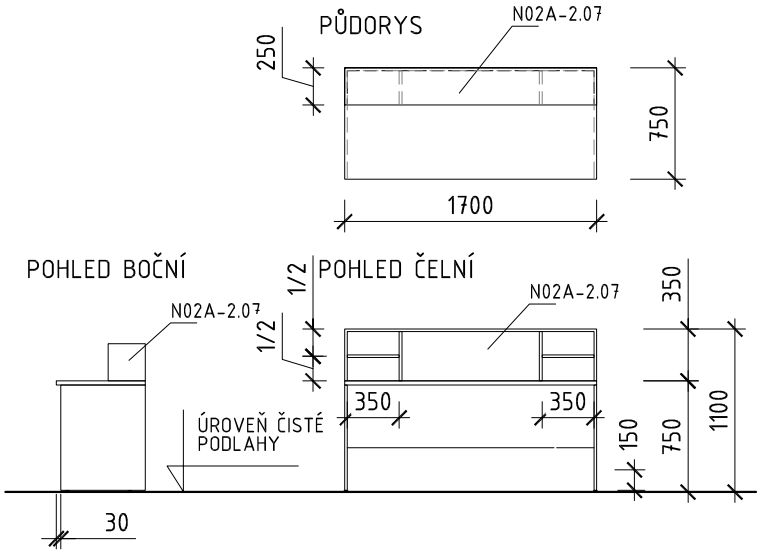	STŮL VYUČUJÍCÍHO, S POLICOVOU NÁSTAVBOU N02-2.07 - STŮL ROZMĚRY: 1700 x 750 / 750 mm (š x h / v) - PRACOVNÍ DESKA: laminovaná dřevotříska o síle 18mm, v přední části vyztuženo - svlak výška min.50mm, hrana ABS 2mm - KONSTRUKCE: laminovaná dřevotříska o síle 18mm, hrana ABS 2, dekor výšková stavitelnost: rektifikační šrouby N02A-2.07 - NÁSTAVBA ROZMĚRY: 1700 x 250 / 350 mm (š x h / v) - KONSTRUKCE: laminovaná dřevotříska o síle 18mm, hrana ABS 2, dekor 2x pevná polička	2

PROJEKT: GYMNÁZIUM HLINSKO - REKONSTRUKCE A VYBAVENÍ ODBORNÝCH UČEBEN A LABORATOŘÍ	DATUM:	09/2016	LIST:	02

OZN.	SCHÉMA	POPIS	POČET
N03-2.07	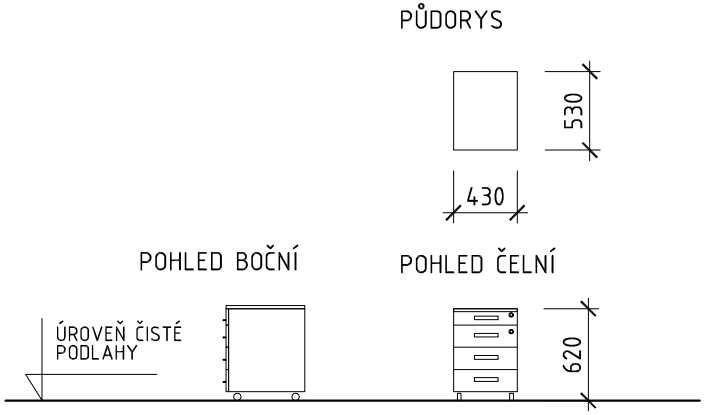	**KONTEJNER ZÁSUVKOVÝ** - ROZMĚRY: 430 x 530 / 620 mm (š x h / v) - POPIS: pojízdný kontejner, 3x zásuvka v.150mm, 1x tužkovník, 1x zásuvka a tužkovník uzamykatelný univerzálním klíčem kuličkové výsuvy, úchytky kovové, rozteč 160 mm, povrchová úprava galvanickým pokovením, nebo vypalovaným lakem - MATERIÁL: krycí deska laminovaná dřevotříska o síle 25mm, hrana ABS 2 laminovaná dřevotříska o síle 18mm, hrana ABS 2, sololak, pohledová záda - KOLEČKA: 2x kolečko průměr 50 mm bez brzdy. Nosnost min.45 kg 2x kolečko průměr 50 mm s brzdou. Nosnost min.45 kg	6
N04-2.07	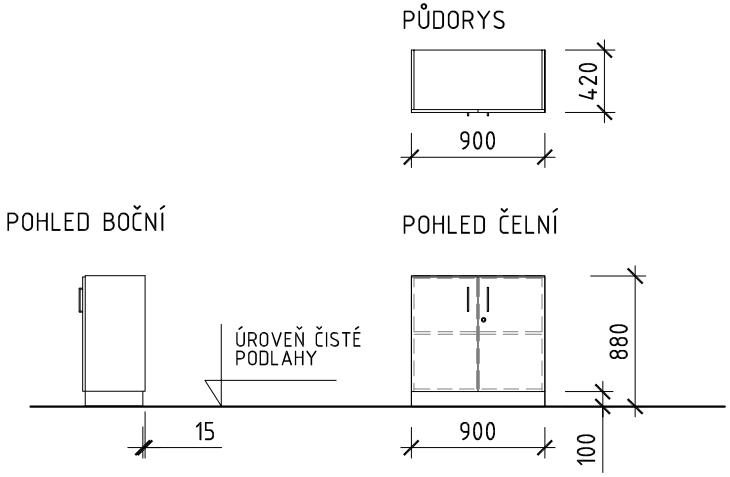	**SKŘÍŇKA SPODNÍ, UZAMYKATELNÁ, PLNÁ DVÍŘKA** - ROZMĚRY: 900 x 420 / 880 mm (š x h / v) - POPIS: 2x dvířka plná, závěsy dvířek kovové, 1x police pevná - laminovaná dřevotříska o síle 18 mm uzamykatelná - univerzální klíč nosiče polic kovové, úchytky kovové, rozteč 160 mm, povrchová úprava galvanickým pokovením, nebo vypalovaným lakem - MATERIÁL: laminovaná dřevotříska o síle 18mm, hrana ABS 2, sololak - SOKL: kovový (plechový) s povrchovou úpravou vypalovaným lakem - komaxit	5

PROJEKT: GYMNÁZIUM HLINSKO - REKONSTRUKCE A VYBAVENÍ ODBORNÝCH UČEBEN A LABORATOŘÍ	DATUM:	09/2016	LIST:	03

OZN.	SCHÉMA	POPIS	POČET
N05-2.07	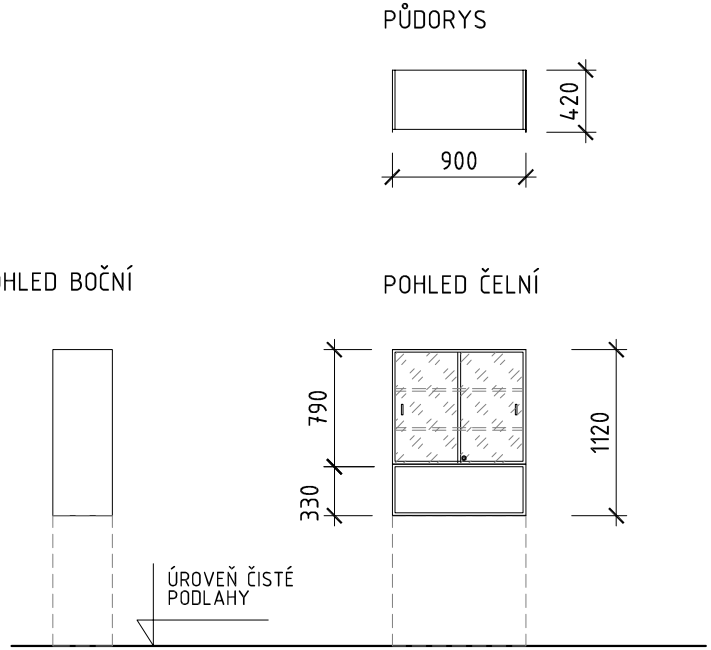	**SKŘÍŇKA HORNÍ S NIKOU, POSUVNÁ SKLA** - ROZMĚRY: 900 x 420 / 1120 mm (š x h / v) - POPIS: 2x posuvná skla v lištách, skla s drážkou pro prsty, sklo čiré uzamykatelná - univerzální klíč 2x police výškově stavitelná - laminovaná dřevotříska o síle 18 mm nosiče polic kovové, úchytky kovové, rozteč 160 mm, povrchová úprava galvanickým pokovením, nebo vypalovaným lakem - MATERIÁL: laminovaná dřevotříska o síle 18mm, hrana ABS 2, sololak	3
N06-2.07	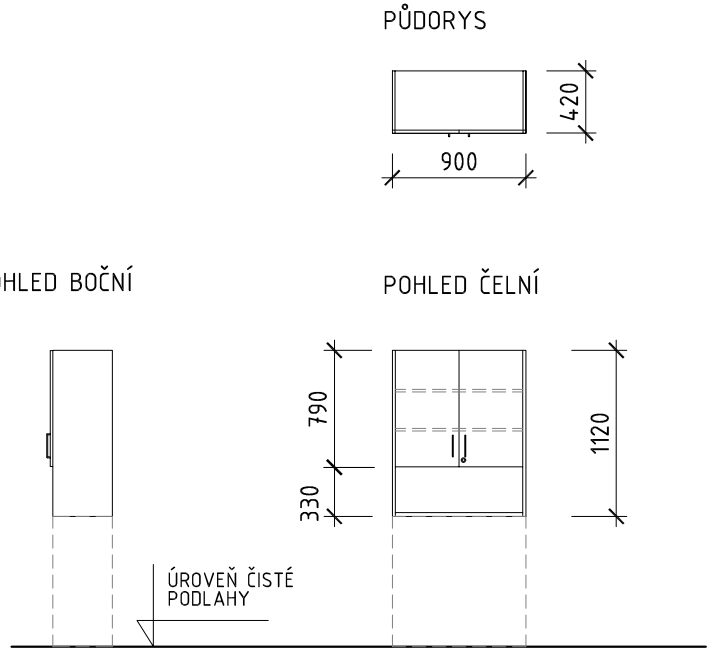	**SKŘÍŇKA HORNÍ S NIKOU, UZAMYKATELNÁ, PLNÁ DVÍŘKA** - ROZMĚRY: 900 x 420 / 1120 mm (š x h / v) - POPIS: 2x dvířka plná, závěsy dvířek kovové, uzamykatelná - univerzální klíč 2x police výškově stavitelná - laminovaná dřevotříska o síle 18 mm nosiče polic kovové, úchytky kovové, rozteč 160 mm, povrchová úprava galvanickým pokovením, nebo vypalovaným lakem - MATERIÁL: laminovaná dřevotříska o síle 18mm, hrana ABS 2, sololak	2

OZN.	SCHÉMA	POPIS	POČET
N07-2.07 + N07A-2.07	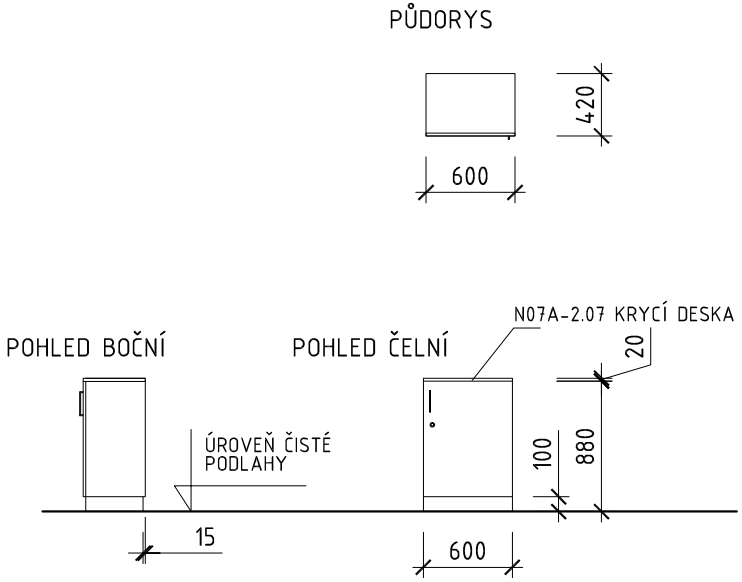	**SKŘÍŇKA SPODNÍ, PLNÁ DVÍŘKA + KRYCÍ DESKA** N07-2.07 - SKŘÍŇKA - ROZMĚRY: 600 x 420 / 880 mm (š x h / v) - POPIS: 1x dvířka plná, závěsy dvířek kovové, uzamykatelná - univerzální klíč 1x police pevná - laminovaná dřevotříska o síle 18 mm nosiče polic kovové, úchytky kovové, rozteč 160 mm, povrchová úprava galvanickým pokovením, nebo vypalovaným lakem provedení: PRAVÁ (panty vpravo při čelním pohledu) - MATERIÁL: laminovaná dřevotříska o síle 18mm, hrana ABS 2, sololak - SOKL: kovový (plechový) s povrchovou úpravou vypalovaným lakem - komaxit N07A-2.07 - KRYCÍ DESKA - ROZMĚRY: 600 x 420 / 18 mm (š x h / v) - MATERIÁL: laminovaná dřevotříska o síle 18mm, hrana ABS 2, sololak	1
N08-2.07	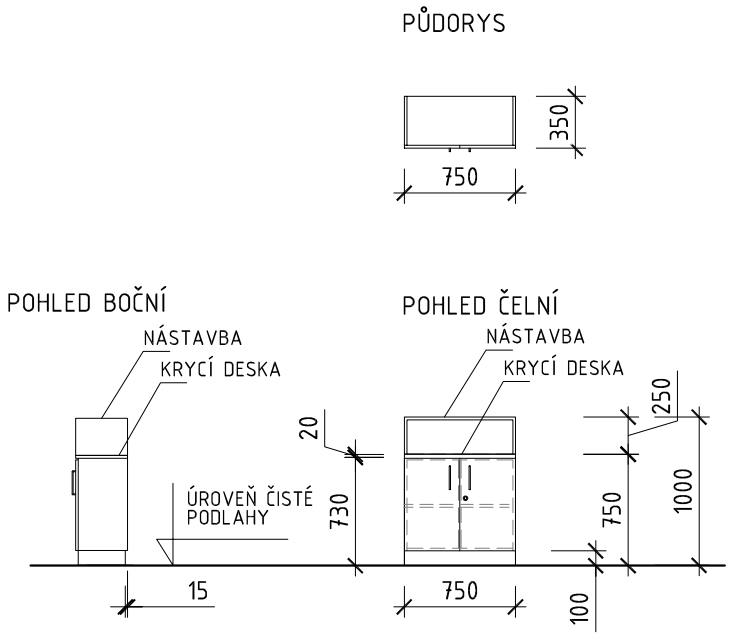	**SKŘÍŇKA SPODNÍ, S KRYCÍ DESKOU A NÁSTAVBOU** SKŘÍŇKA SPODNÍ - ROZMĚRY: 730 x 350 / 1000 mm (š x h / v) - POPIS: 2x dvířka plná, závěsy dvířek kovové, 1x police pevná - laminovaná dřevotříska o síle 18 mm uzamykatelná - univerzální klíč nosiče polic kovové, úchytky kovové, rozteč 160 mm, povrchová úprava galvanickým pokovením, nebo vypalovaným lakem - MATERIÁL: laminovaná dřevotříska o síle 18mm, hrana ABS 2, sololak - SOKL: kovový (plechový) s povrchovou úpravou vypalovaným lakem - komaxit KRYCÍ DESKA - ROZMĚRY: 750 x 350 / 18 mm (š x h / v) - MATERIÁL: laminovaná dřevotříska o síle 18mm, hrana ABS 2, sololak NÁSTAVBA ROZMĚRY: 750 x 350 / 250 mm (š x h / v) - KONSTRUKCE: laminovaná dřevotříska o síle 18mm, hrana ABS 2, dekor 2x pevná polička	1

OZN.	SCHÉMA	POPIS	POČET
N09-2.07	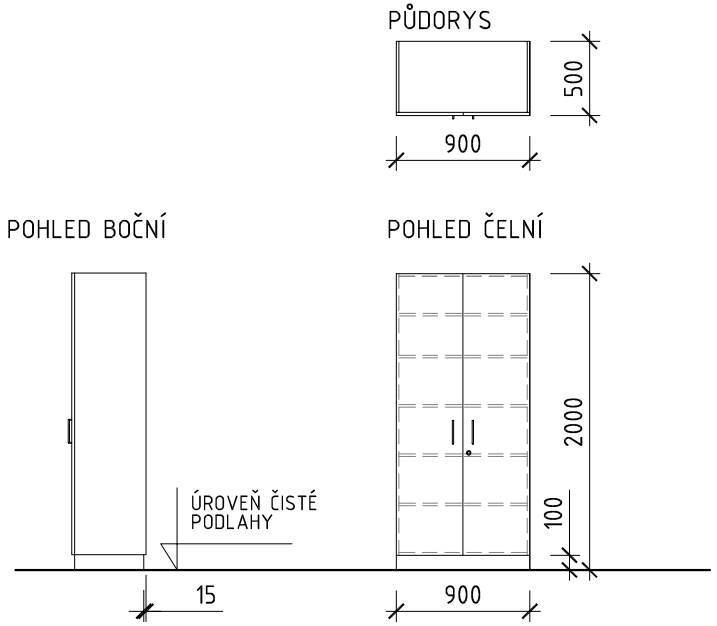	**SKŘÍŇ POLICOVÁ, PLNÁ DVÍŘKA** - ROZMĚRY: 900 x 500 / 2000 mm (š x h / v) - POPIS: 2x dvířka plná, závěsy dvířek kovové, uzamykatelná - univerzální klíč 1x police pevná - laminovaná dřevotříska o síle 18 mm 4x police výškově stavitelná - laminovaná dřevotříska o síle 18 mm nosiče polic kovové, úchytky kovové, rozteč 160 mm, povrchová úprava galvanickým pokovením, nebo vypalovaným lakem - MATERIÁL: laminovaná dřevotříska o síle 18mm, hrana ABS 2, sololak - SOKL: kovový (plechový) s povrchovou úpravou vypalovaným lakem - komaxit	1
N10-2.07	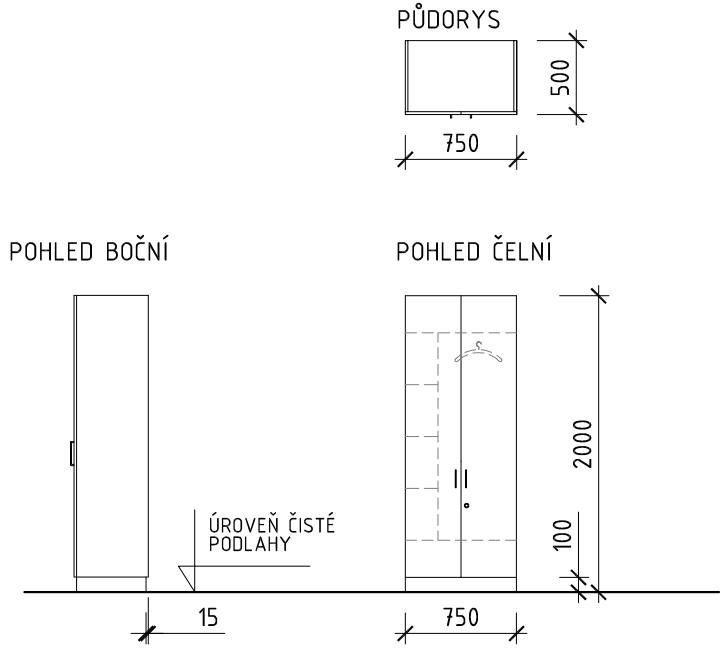	**SKŘÍŇ ŠATNÍ, DĚLENÁ** - ROZMĚRY: 750 x 500 / 2000 mm (š x h / v) - POPIS: 2x dvířka plná, závěsy dvířek kovové, uzamykatelná - univerzální klíč 2x police pevná - laminovaná dřevotříska o síle 18 mm 3x police výškově stavitelná - laminovaná dřevotříska o síle 18 mm díl na ukládání svrchních oděvů s šatní tyčí nosiče polic kovové, úchytky kovové, rozteč 160 mm, šatní tyč kovová, povrchová úprava galvanickým pokovením, nebo vypalovaným lakem - MATERIÁL: laminovaná dřevotříska o síle 18mm, hrana ABS 2, sololak - SOKL: kovový (plechový) s povrchovou úpravou vypalovaným lakem - komaxit **Vnitřní dělení skříně a rozměry jednotlivých částí budou upřesněny uživatelem před výrobou skříně.**	1

OZN.	SCHÉMA	POPIS	POČET
N11-2.07	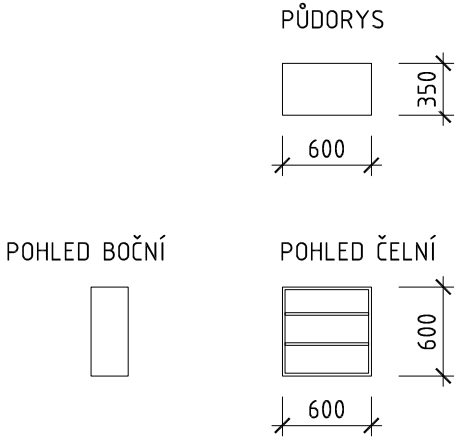	SKŘÍŇKA ZÁVĚSNÁ, POLICOVÁ	1

- ROZMĚRY: 600 x 350 / 600 mm (š x h / v)

- POPIS: skříňka policová závěsná,
  2x police výškově stavitelná - laminovaná dřevotříska o síle 18 mm
  nosiče polic kovové,
  povrchová úprava galvanickým pokovením, nebo vypalovaným lakem
- MATERIÁL: laminovaná dřevotříska o síle 18mm, hrana ABS 2, sololak

Specifikace byla zpracována na základě podkladů dostupných v době vypracování.

Barevné řešení a dekory nábytkového vybavení a pomůcek budou upřesněny uživatelem a investorem při realizaci.

PD vnitřního vybavení stavby nenahrazuje výrobní dokumentaci dodavatele.

Veškeré nové nábytkové vybavení vč. židlí musí být v souladu s požadavky na nábytek pro vzdělávací instituce dle (dokumenty v platném znění):

ČSN EN 1729-1 Nábytek – Židle a stoly pro vzdělávací instituce – Část 1: Funkční rozměry

ČSN EN 1729-2 Nábytek – Židle a stoly pro vzdělávací instituce – Část 2: Bezpečnostní požadavky a zkušební metody.

VYPRACOVAL: Ing. Jan KREJČÍ Jan SRNEC	ODPOVĚDNÝ PROJEKTANT: Ing. Jan KREJČÍ	LABINA
INVESTOR (KLIENT) : Pardubický kraj Komenského nám. 125 532 11 Pardubice	MÍSTO STAVBY : Gymnázium K. V. RAISE, Hlinsko, Adámkova třída 55	Autorizace :
STUPEŇ PD: DOKUMENTACE VNITŘNÍHO VYBAVENÍ STAVBY		
NÁZEV AKCE (DÍLO) : GYMNÁZIUM HLINSKO- REKONSTRUKCE A VYBAVENÍ ODBORNÝCH UČEBEN A LABORATOŘÍ		DATUM: 09/2016 PROFESE: interier
NÁZEV VÝKRESU : VIZUALIZACE NÁVRHU NÁBYTKOVÉHO ZAŘÍZENÍ M.Č 3.02-LABORATOŘ CHEMIE		ČÍSLO VÝKRESU : 3.02.02

PROJEKT: GYMNÁZIUM HLINSKO - REKONSTRUKCE A VYBAVENÍ ODBORNÝCH UČEBEN A LABORATOŘÍ	DATUM	09/2016	LIST:	01

OZN.	SCHÉMA	POPIS	POČET
N01-3.02		STŮL LABORATORNÍ - SESTAVA	4

PŮDORYS

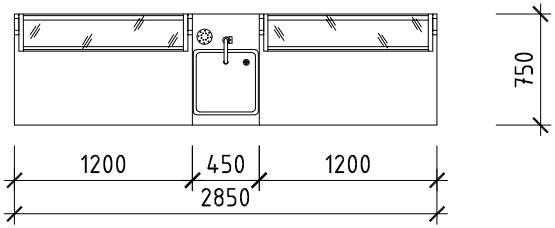

POHLED BOČNÍ

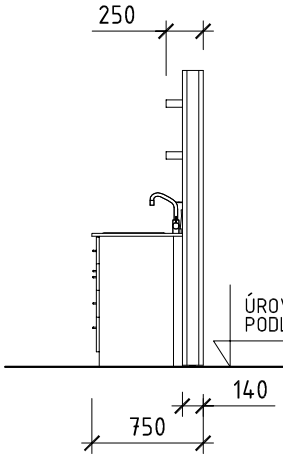

POHLED ČELNÍ

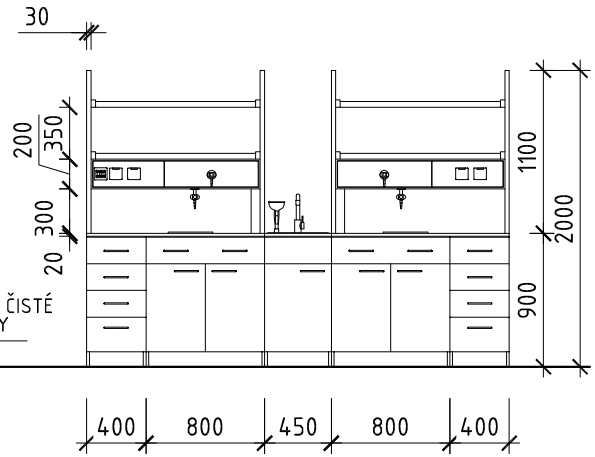

BAREVNÉ PROVEDENÍ:

pracovní plocha:	světle šedá - RAL 7035
výlevka, vpusť:	světle šedá - RAL 7035
servisní stěna, skříňky:	kombinace modré - RAL 5005 a bílé

OSAZENÍ LABORATORNÍHO STOLU:

skříňka 4x zásuvka, spodní zásuvka vysoká,
rozměr 400 x 520 / 880 mm, 1x police --- 2 kusy
skříňka dvířková se zásuvkou,
rozměr 800 x 520 / 880 mm, 1x police --- 2 kusy
skříňka dvířková pod výlevku s pevným čelem,
rozmer 450 x 600 / 880 mm --- 1 kus

ROZMĚRY: 2850 x 750 / 900-2000 mm (š x h / v)

pracovní deska: vysokotlaký laminát, chemicky odolný, síla 20 mm - bez ohranění

SERVISNÍ STĚNA LABORATORNÍHO STOLU:

- konstrukční materiál: celokovová, povrchová úprava vypalovaný lak - komaxit
- stojina: s drážkami pro uchycení police s možností výškového nastavení
- servisní panel: celokovový
- police odkládací: kovový rám s možností vertikálního posunu v drážce stojiny, aretovatelný
  odkládací plocha - sklo bezpečnostní vrstvené, nebo drátosklo
  odkládací skleněná plocha zapuštěna do rámu police

STŮL LABORATORNÍ - OSAZENÍ, INSTALACE

- výlevka: rozmer 400 x 400 / 250 mm polypropylénová, sifon laboratorní,
  chemicky odolný - polypropylén
- směšovací baterie: armatura laboratorní poplastovaná, páková s aerátorem
- oční sprcha: s jednou tryskou s možností vytažení na hadici,
  instalace do pracovní desky

SERVISNÍ PANEL - OSAZENÍ, INSTALACE

- elektro: zásuvka 230V/16A IP44 --- 4 kusy
  proudový chránič 16A IP44 --- 1 kus
- chladící voda: armatura laboratorní poplastovaná s hadičníkem, vertikální instalace
  ve shodě s ČSN EN 13792 --- 1 kus
- topný plyn: armatura laboratorní poplastovaná s hadičníkem, horizontální instalace
  ve shodě s ČSN EN 13792 --- 1 kus

- vpusť pro odpadní vodu: rozměr 250x100/150 mm --- polypropylén --- 2 kusy

ÚLOŽNÉ SKŘÍŇKY LABORATORNÍHO STOLU

- konstrukce skříňky: laminovaná dřevotříska o síle 18mm, hrana ABS2, záda sololak
  závěsy dvířek kovové,
  police, laminovaná dřevotříska o síle 18mm, hrana ABS2
  nosiče polic kovové
  úchytky kovové, v provedení bez rizika zachycení pracovního oděvu,
  povrchová úprava vypalovaným lakem
  skříňky výškově stavitelné
  zásuvky na kovových polovýsuvech, bočnice kovové lakované,
  dno laminovaná dřevotříska o síle 18mm

Laboratorní stoly musí být uzemněny!

OZN.	SCHÉMA	POPIS	POČET
N02-3.02		DIGESTOŘ LABORATORNÍ	1

PŮDORYS

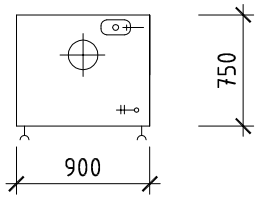

POHLED BOČNÍ

POHLED ČELNÍ

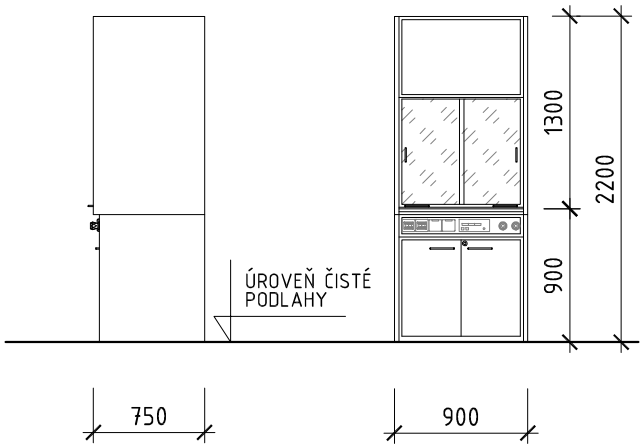

BAREVNÉ PROVEDENÍ:

pracovní plocha:	světle šedá - RAL 7035
výlevka, vpusť:	světle šedá - RAL 7035
digestoř, skříňka:	kombinace modré - RAL 5005 a bílé

ROZMĚRY: 900 x 750 / 2200 mm (š x h / v)

PRACOVNÍ PROSTOR: 840 x 620 / 1100 mm

PRACOVNÍ DESKA: se zvýšeným okrajem, vysokotlaký laminát chemicky odolný o síle 20mm,
1x vpusť polypropylénová

KONSTRUKCE: celokovová - konstrukční materiál - ocelový plech

POVRCHOVÁ ÚPRAVA - VNĚJŠÍ PLOCHY: vypalovaný lak - komaxit, barva dle vzorníku RAL

POVRCHOVÁ ÚPRAVA PRACOVNÍHO PROSTORU: poplastování, barva bílá

HRDLO VZT ODTAHU: polypropylén, d=200mm, se záchytem a svodem kondenzátu

VÝSUVNÉ OKNO: vysouvané manuálně, za pomoci protizávaží
sklo bezpečnostní kalené, nebo vrstvené - 2 tabule odsouvané do stran

VÝSTROJ DIGESTOŘE:
- vypínače osvětlení a ventilátoru
- elektronická jednotka monitoringu momentálního stavu výkonu odsávání vzduchu
- osvětlení 500 Lux - intenzita na pracovní ploše
- 1x armatura laboratorní poplastovaná - chladící voda - ovládání vně prac. prostoru
- 1x armatura laboratorní poplastovaná - topný plyn - ovládání vně prac. prostoru
- 2x zásuvka 230V/16A IP44
- proudové chrániče 10 a 16A IP44

PROSTOR POD DIGESTOŘÍ:
- 1x skříňka pro uložení agresivních chemikálií - odvětrávaná, uzamykatelná
- skříňka kovová, povrchová úprava komaxit
- 1x výsuvná záchytná vana - polpropylén - plnovýsuv
- 1x police

Digestoř musí být uzemněna!

PROJEKT: GYMNÁZIUM HLINSKO - REKONSTRUKCE A VYBAVENÍ ODBORNÝCH UČEBEN A LABORATOŘÍ	DATUM	09/2016	LIST:	03

OZN.	SCHÉMA	POPIS	POČET
N03-3.02	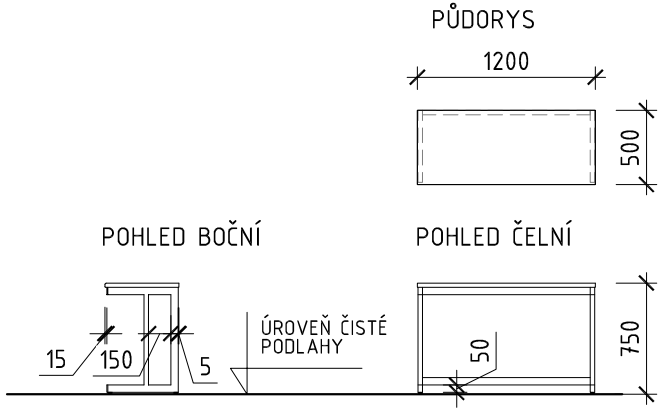	**STŮL ŽÁKOVSKÝ - LAVICE** ROZMĚRY: 1200 x 500 / 750 mm (š x h / v) - PRACOVNÍ DESKA: melamin postforming, síla 28 mm, hrana ABS 2mm, dekor: - KONSTRUKCE: vařená, ocelový profil 50x30 mm, vzpěra nohy - ocelový profil 30x30 mm povrchová úprava: vypalovaný lak - komaxit barevné provedení: dle stupnice RAL výšková stavitelnost: rektifikační šrouby kotvení: příprava pro ukotvení do podlahy	8
N04-3.02	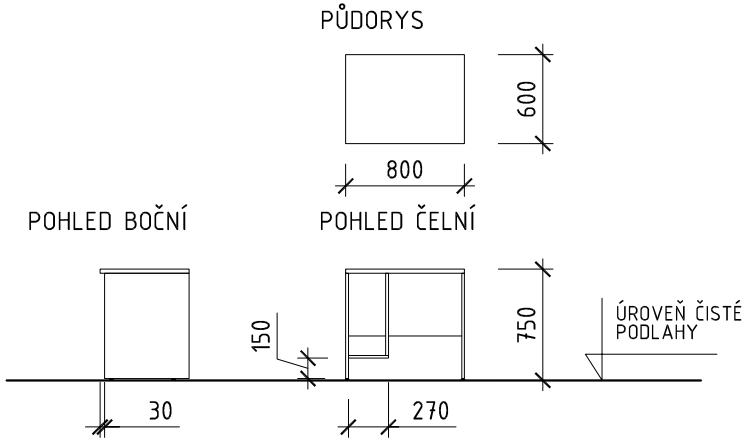	**STOLEK PC** ROZMĚRY: 800 x 600 / 750 mm (š x h / v) - PRACOVNÍ DESKA: laminovaná dřevotříska o síle 18mm, hrana ABS 2mm: - KONSTRUKCE: laminovaná dřevotříska o síle 18mm, hrana ABS 2, dekor výšková stavitelnost: rektifikační šrouby	1

OZN.	SCHÉMA	POPIS	POČET
N05-3.02 + N05A-3.02	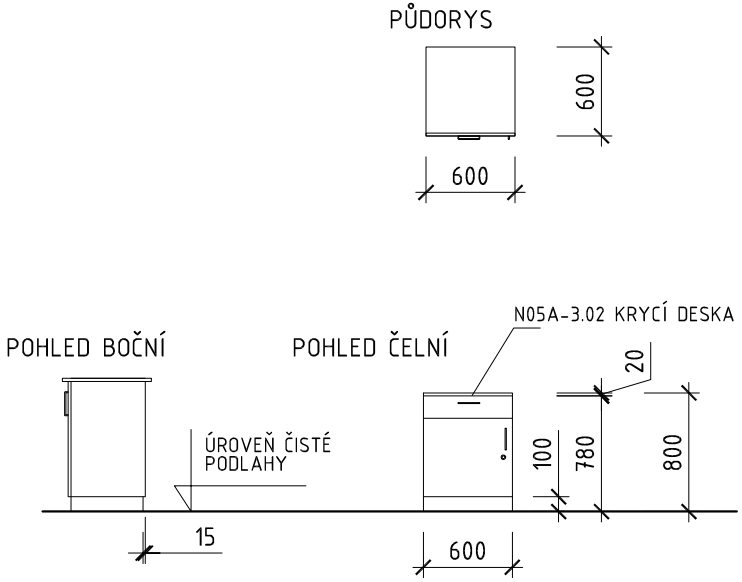	SKŘÍŇKA SPODNÍ, PLNÁ DVÍŘKA + KRYCÍ DESKA	1
N06-3.02	[redacted]	ŽIDLE ŽÁKOVSKÁ	16

N05-3.03 - SKŘÍŇKA

- ROZMĚRY: 600 x 520 / 780 mm (š x h / v)

- POPIS: 1x dvířka plná, závěsy dvířek kovové,
  uzamykatelná - univerzální klíč
  1x police pevná - laminovaná dřevotříska o síle 18 mm
  nosiče polic kovové, úchytky kovové, rozteč 160 mm, povrchová úprava galvanickým pokovením, nebo vypalovaným lakem
  provedení: LEVÁ (panty vlevo při čelním pohledu)

- MATERIÁL: laminovaná dřevotříska o síle 18mm, hrana ABS 2, sololak

- SOKL: kovový (plechový) s povrchovou úpravou vypalovaným lakem - komaxit

N05A-3.03 - KRYCÍ DESKA

- ROZMĚRY: 600 x 600 / 20 mm (š x h / v)
- MATERIÁL: vysokotlaký laminát, chemicky odolný

ILUSTRATIVNÍ ZOBRAZENÍ
BAREVNÉ PROVEDENÍ BUDE VYBRÁNO UŽIVATELEM A INVESTOREM PŘI REALIZACI.

- pevná nebo výškově stavitelná
- rám židle svařen z plochooválného profilu
- sedák i opěrák dřevěný, bez područek, ergonomicky tvarované
- velikost 6
- barva rámu dle výběru uživatele a investora při realizaci

OZN.	SCHÉMA	POPIS	POČET
N07-3.02	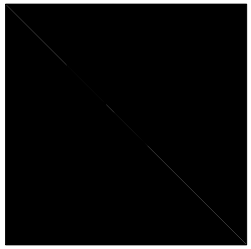 ILUSTRATIVNÍ ZOBRAZENÍ BAREVNÉ PROVEDENÍ BUDE VYBRÁNO UŽIVATELEM A INVESTOREM PŘI REALIZACI.	**ŽIDLE KANCELÁŘSKÁ** - na kolečkách - čalouněný sedák i opěrák látkový (látka dle výběru uživatele a zadavatele) - nastavitelná výška sedu pomocí plynového pístu - hloubka sedáku min. 44 cm nebo se stavitelnou hloubkou sedu min. 44 cm - opěrák s možností nastavení sklonu - bez područek - nosnost min. 110 kg	1
N08-3.02	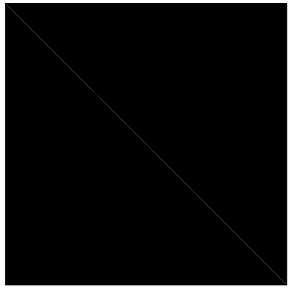 ILUSTRATIVNÍ ZOBRAZENÍ BAREVNÉ PROVEDENÍ BUDE VYBRÁNO UŽIVATELEM A INVESTOREM PŘI REALIZACI.	**STOLIČKA BEZ OPĚRKY** Stolička stohovatelná se sedákem z bukového dřeva Konstrukce z ocelových trubek. Výška sedáku cca 500mm	2
N09-3.02	PŮDORYS 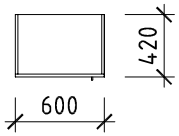 POHLED BOČNÍ POHLED ČELNÍ 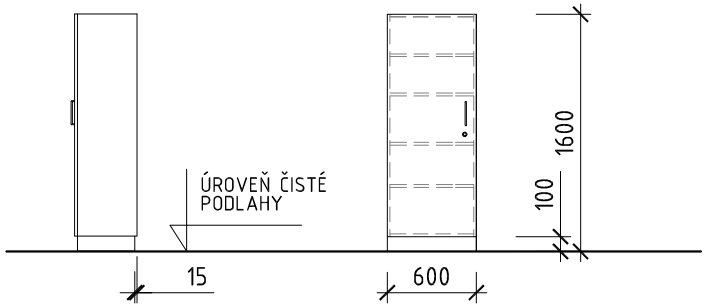 	**SKŘÍŇ POLICOVÁ, PLNÁ DVÍŘKA** - ROZMĚRY: 600 x 420 / 1600 mm (š x h / v) - POPIS: 1x dvířka plná, závěsy dvířek kovové, uzamykatelná - univerzální klíč 1x police pevná - laminovaná dřevotříska o síle 18 mm 3x police výškově stavitelná - laminovaná dřevotříska o síle 18 mm nosiče polic kovové, úchytky kovové, rozteč 160 mm, povrchová úprava galvanickým pokovením, nebo vypalovaným lakem provedení: LEVÁ (panty vlevo při čelním pohledu) - MATERIÁL: laminovaná dřevotříska o síle 18mm, hrana ABS 2, sololak - SOKL: kovový (plechový) s povrchovou úpravou vypalovaným lakem - komaxit	1

OZN.	SCHÉMA	POPIS	POČET
N10-3.02	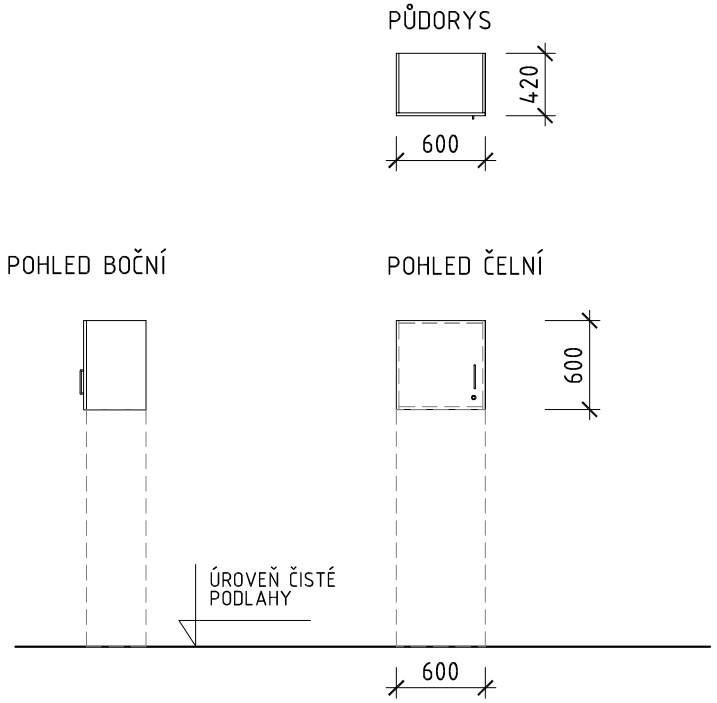	NÁSTAVBA PRO SKŘÍŇ POLICOVOU, PLNÁ DVÍŘKA	1

- ROZMĚRY: 600 x 420 / 600 mm (š x h / v)

- POPIS: 1x dvířka plná, závěsy dvířek kovové,
  uzamykatelná - univerzální klíč
  úchytky kovové, rozteč 160 mm, povrchová úprava galvanickým pokovením, nebo vypalovaným lakem
  provedení: LEVÁ (panty vlevo při čelním pohledu)

- MATERIÁL: laminovaná dřevotříska o síle 18mm, hrana ABS 2, sololak

Specifikace byla zpracována na základě podkladů dostupných v době vypracování.

Barevné řešení a dekory nábytkového vybavení a pomůcek budou upřesněny uživatelem a investorem při realizaci.

PD vnitřního vybavení stavby nenahrazuje výrobní dokumentaci dodavatele.

Veškeré nové nábytkové vybavení vč. židlí musí být v souladu s požadavky na nábytek pro vzdělávací instituce dle (dokumenty v platném znění):

ČSN EN 1729-1 Nábytek – Židle a stoly pro vzdělávací instituce – Část 1: Funkční rozměry

ČSN EN 1729-2 Nábytek – Židle a stoly pro vzdělávací instituce – Část 2: Bezpečnostní požadavky a zkušební metody.

VYPRACOVAL: Ing. Jan KREJČÍ Jan SRNEC	ODPOVĚDNÝ PROJEKTANT: Ing. Jan KREJČÍ	LABINA
INVESTOR (KLIENT) : Pardubický kraj Komenského nám. 125 532 11 Pardubice	MÍSTO STAVBY : Gymnázium K. V. RAISE, Hlinsko, Adámkova třída 55	Autorizace :
STUPEŇ PD: DOKUMENTACE VNITŘNÍHO VYBAVENÍ STAVBY		
NÁZEV AKCE (DÍLO) : GYMNÁZIUM HLINSKO- REKONSTRUKCE A VYBAVENÍ ODBORNÝCH UČEBEN A LABORATOŘÍ		DATUM: 09/2016 PROFESE: interier
NÁZEV VÝKRESU : M.Č. 3.03 – KABINET CHEMIE – SPECIFIKACE NÁBYTKOVÉHO VYBAVENÍ		ČÍSLO VÝKRESU : 3.03.02

PROJEKT: GYMNÁZIUM HLINSKO - REKONSTRUKCE A VYBAVENÍ ODBORNÝCH UČEBEN A LABORATOŘÍ	DATUM:	09/2016	LIST:	01

OZN.	SCHÉMA	POPIS	POČET
N01-3.03 + N01A-3.03	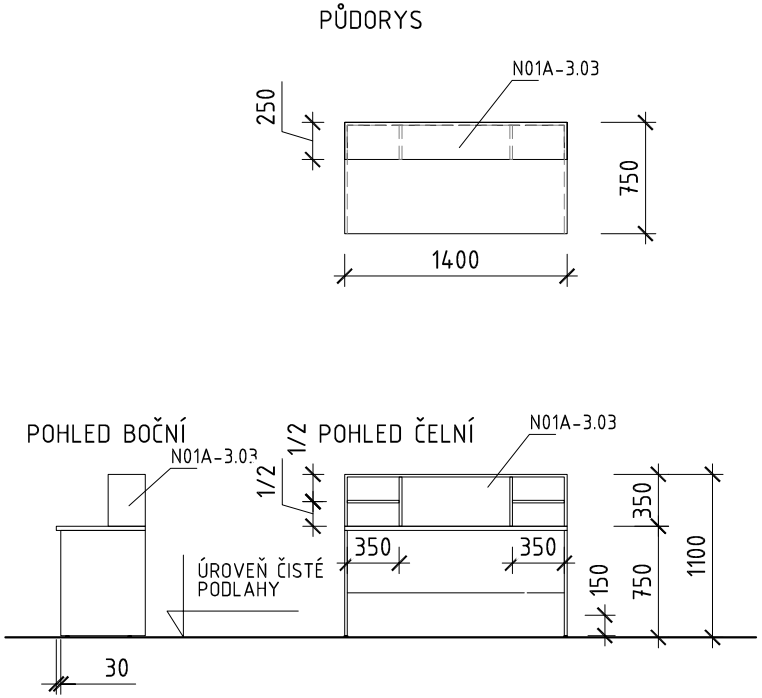	**STŮL VYUČUJÍCÍHO, S POLICOVOU NÁSTAVBOU** **N01-3.03 - STŮL** ROZMĚRY: 1400 x 750 / 750 mm (š x h / v) - PRACOVNÍ DESKA: laminovaná dřevotříska o síle 18mm, v přední části vyztuženo - svlak výška min.50mm, hrana ABS 2mm: - KONSTRUKCE: laminovaná dřevotříska o síle 18mm, hrana ABS 2, dekor výšková stavitelnost: rektifikační šrouby **N01A-3.03 - NÁSTAVBA** ROZMĚRY: 1400 x 250 / 350 mm (š x h / v) - KONSTRUKCE: laminovaná dřevotříska o síle 18mm, hrana ABS 2, dekor 2x pevná polička	1
N02-3.03	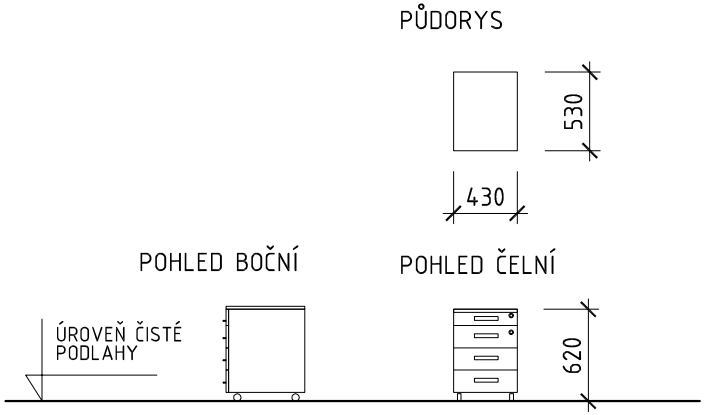	**KONTEJNER ZÁSUVKOVÝ** - ROZMĚRY: 430 x 530 / 620 mm (š x h / v) - POPIS: pojízdný kontejner, 3x zásuvka v.150mm, 1x tužkovník, 1x zásuvka a tužkovník uzamykatelný univerzálním klíčem kuličkové výsuvy, úchytky kovové, rozteč 160 mm, povrchová úprava galvanickým pokovením, nebo vypalovaným lakem - MATERIÁL: krycí deska laminovaná dřevotříska o síle 25mm, hrana ABS 2 laminovaná dřevotříska o síle 18mm, hrana ABS 2, sololak, pohledová záda - KOLEČKA: 2x kolečko průměr 50 mm bez brzdy. Nosnost min.45 kg 2x kolečko průměr 50 mm s brzdou. Nosnost min.45 kg	6

PROJEKT: GYMNÁZIUM HLINSKO - REKONSTRUKCE A VYBAVENÍ ODBORNÝCH UČEBEN A LABORATOŘÍ	DATUM:	09/2016	LIST:	02

OZN.	SCHÉMA	POPIS	POČET
N03-3.03	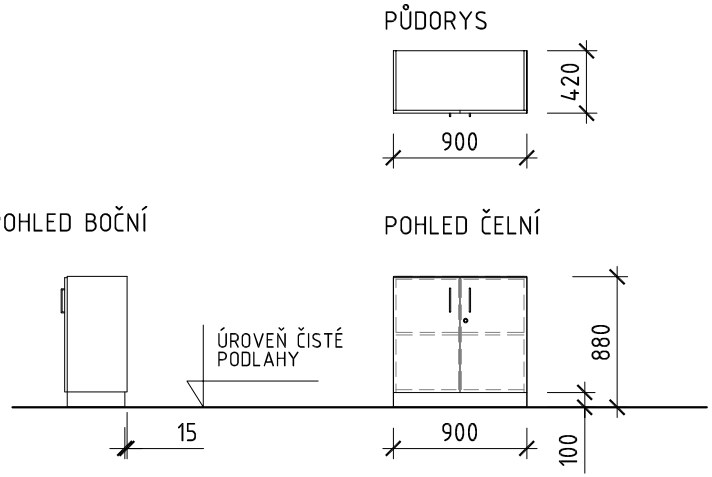	**SKŘÍŇKA SPODNÍ, UZAMYKATELNÁ, PLNÁ DVÍŘKA** - ROZMĚRY: 900 x 420 / 880 mm (š x h / v) - POPIS: 2x dvířka plná, závěsy dvířek kovové, 1x police pevná - laminovaná dřevotříska o síle 18 mm uzamykatelná - univerzální klíč nosiče polic kovové, úchytky kovové, rozteč 160 mm, povrchová úprava galvanickým pokovením, nebo vypalovaným lakem - MATERIÁL: laminovaná dřevotříska o síle 18mm, hrana ABS 2, sololak - SOKL: kovový (plechový) s povrchovou úpravou vypalovaným lakem - komaxit	2
N04-3.03	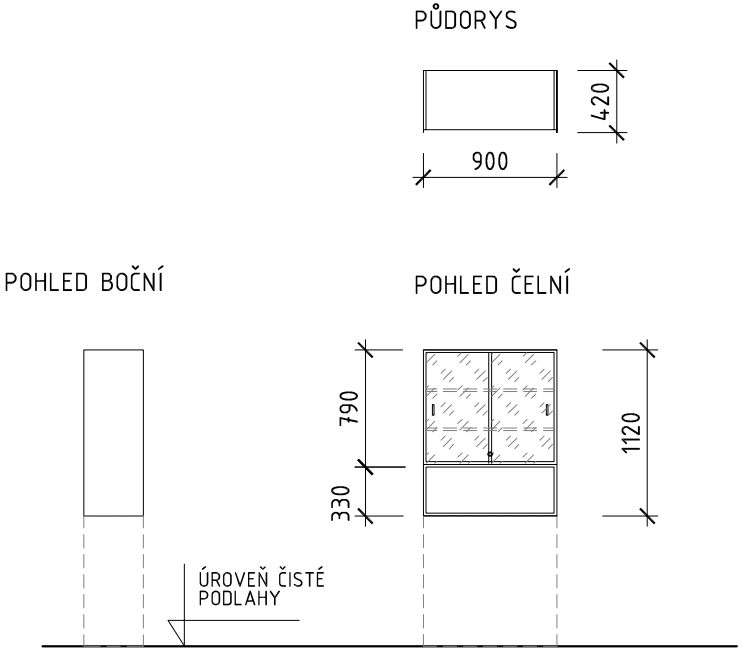	**SKŘÍŇKA HORNÍ S NIKOU, POSUVNÁ SKLA** - ROZMĚRY: 900 x 420 / 1120 mm (š x h / v) - POPIS: 2x posuvná skla v lištách, skla s drážkou pro prsty, sklo čiré uzamykatelná - univerzální klíč 2x police výškově stavitelná - laminovaná dřevotříska o síle 18 mm nosiče polic kovové, úchytky kovové, rozteč 160 mm, povrchová úprava galvanickým pokovením, nebo vypalovaným lakem - MATERIÁL: laminovaná dřevotříska o síle 18mm, hrana ABS 2, sololak	2

PROJEKT: GYMNÁZIUM HLINSKO - REKONSTRUKCE A VYBAVENÍ ODBORNÝCH UČEBEN A LABORATOŘÍ	DATUM:	09/2016	LIST:	03

OZN.	SCHÉMA	POPIS	POČET
N05-3.03	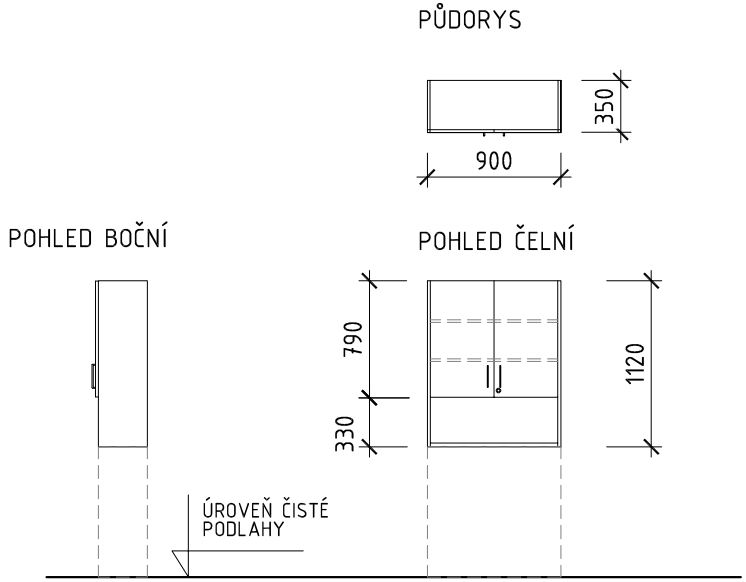	**SKŘÍŇKA HORNÍ S NIKOU, UZAMYKATELNÁ, PLNÁ DVÍŘKA** - ROZMĚRY: 900 x 350 / 1120 mm (š x h / v) - POPIS: 2x dvířka plná, závěsy dvířek kovové, uzamykatelná - univerzální klíč 2x police výškově stavitelná - laminovaná dřevotříska o síle 18 mm nosiče polic kovové, úchytky kovové, rozteč 160 mm, povrchová úprava galvanickým pokovením, nebo vypalovaným lakem - MATERIÁL: laminovaná dřevotříska o síle 18mm, hrana ABS 2, sololak	2
N06-3.03	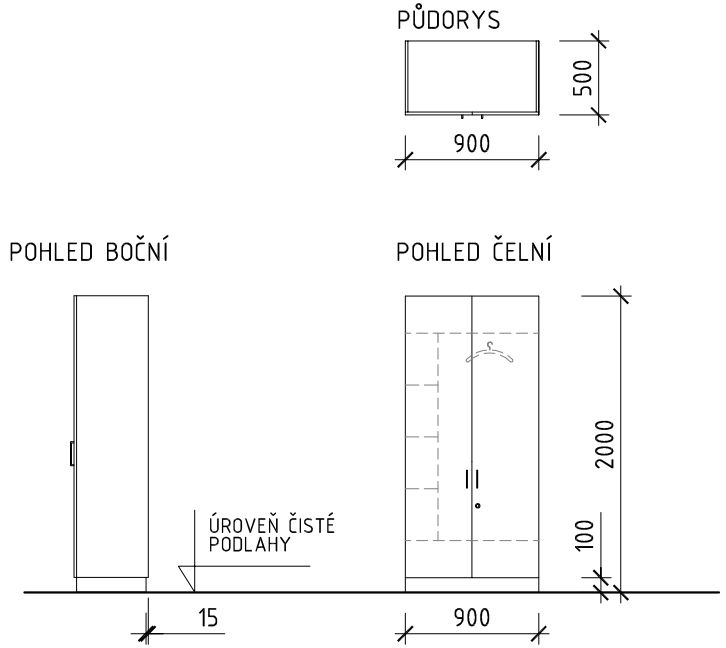	**SKŘÍŇ ŠATNÍ, DĚLENÁ** - ROZMĚRY: 900 x 500 / 2000 mm (š x h / v) - POPIS: 2x dvířka plná, závěsy dvířek kovové, uzamykatelná - univerzální klíč 2x police pevná - laminovaná dřevotříska o síle 18 mm 3x police výškově stavitelná - laminovaná dřevotříska o síle 18 mm díl na ukládání svrchních oděvů s šatní tyčí nosiče polic kovové, úchytky kovové, rozteč 160 mm, šatní tyč kovová, povrchová úprava galvanickým pokovením, nebo vypalovaným lakem - MATERIÁL: laminovaná dřevotříska o síle 18mm, hrana ABS 2, sololak - SOKL: kovový (plechový) s povrchovou úpravou vypalovaným lakem - komaxit **Vnitřní dělení skříně a rozměry jednotlivých částí budou upřesněny uživatelem před výrobou skříně.**	1

OZN.	SCHÉMA	POPIS	POČET
N07-3.03 + N07A-3.03	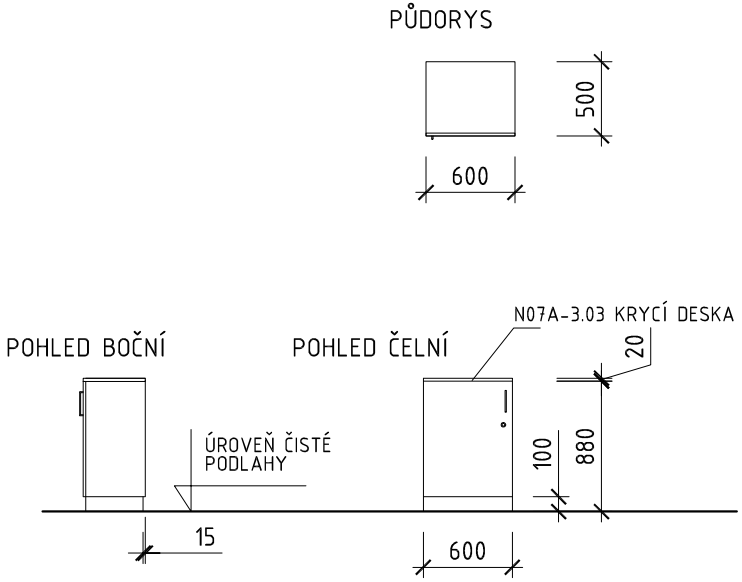	**SKŘÍŇKA SPODNÍ, PLNÁ DVÍŘKA + KRYCÍ DESKA** N07-3.03 - SKŘÍŇKA - ROZMĚRY: 600 x 500 / 880 mm (š x h / v) - POPIS: 1x dvířka plná, závěsy dvířek kovové, uzamykatelná - univerzální klíč 1x police pevná - laminovaná dřevotříska o síle 18 mm nosiče polic kovové, úchytky kovové, rozteč 160 mm, povrchová úprava galvanickým pokovením, nebo vypalovaným lakem provedení: LEVÁ (panty vlevo při čelním pohledu) - MATERIÁL: laminovaná dřevotříska o síle 18mm, hrana ABS 2, sololak - SOKL: kovový (plechový) s povrchovou úpravou vypalovaným lakem - komaxit N07A-3.03 - KRYCÍ DESKA - ROZMĚRY: 600 x 500 / 18 mm (š x h / v) - MATERIÁL: melamin postforming tl. 28mm	1
N08-3.03	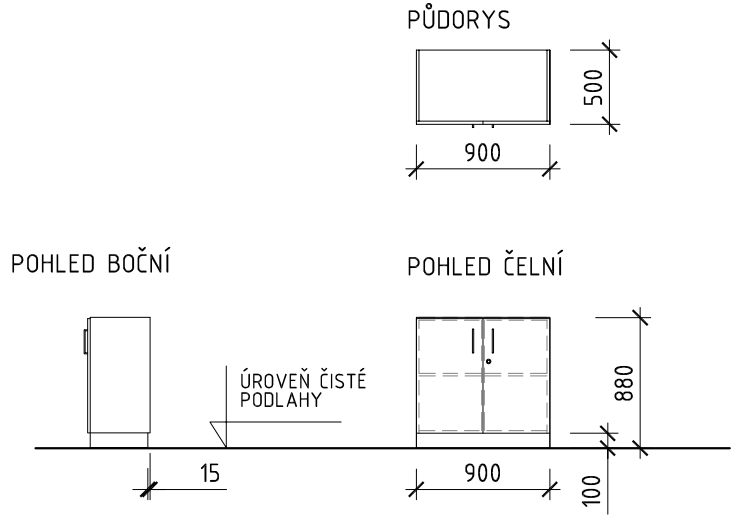	**SKŘÍŇKA SPODNÍ, UZAMYKATELNÁ, PLNÁ DVÍŘKA** - ROZMĚRY: 900 x 500 / 880 mm (š x h / v) - POPIS: 2x dvířka plná, závěsy dvířek kovové, 1x police pevná - laminovaná dřevotříska o síle 18 mm uzamykatelná - univerzální klíč nosiče polic kovové, úchytky kovové, rozteč 160 mm, povrchová úprava galvanickým pokovením, nebo vypalovaným lakem - MATERIÁL: laminovaná dřevotříska o síle 18mm, hrana ABS 2, sololak - SOKL: kovový (plechový) s povrchovou úpravou vypalovaným lakem - komaxit	2

PROJEKT: GYMNÁZIUM HLINSKO - REKONSTRUKCE A VYBAVENÍ ODBORNÝCH UČEBEN A LABORATOŘÍ	DATUM:	09/2016	LIST:	05

OZN.	SCHÉMA	POPIS	POČET
N09-3.03 + N09A-3.03	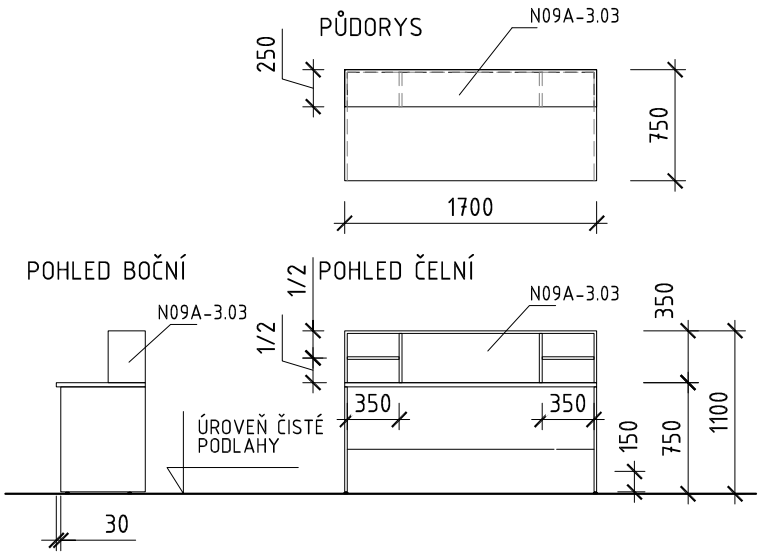	**STŮL VYUČUJÍCÍHO, S POLICOVOU NÁSTAVBOU** **N09-3.03 - STŮL** ROZMĚRY: 1700 x 750 / 750 mm (š x h / v) - PRACOVNÍ DESKA: laminovaná dřevotříska o síle 18mm, v přední části vyztuženo - svlak výška min.50mm, hrana ABS 2mm - KONSTRUKCE: laminovaná dřevotříska o síle 18mm, hrana ABS 2, dekor výšková stavitelnost: rektifikační šrouby - PROVEDENÍ: 1x PRAVÉ (prostor pro PC vpravo při čelním pohledu) 1x LEVÉ (prostor pro PC vlevo při čelním pohledu) **N09A-3.03 - NÁSTAVBA** ROZMĚRY: 1700 x 250 / 350 mm (š x h / v) - KONSTRUKCE: laminovaná dřevotříska o síle 18mm, hrana ABS 2, dekor 2x pevná polička	2
N10-3.03	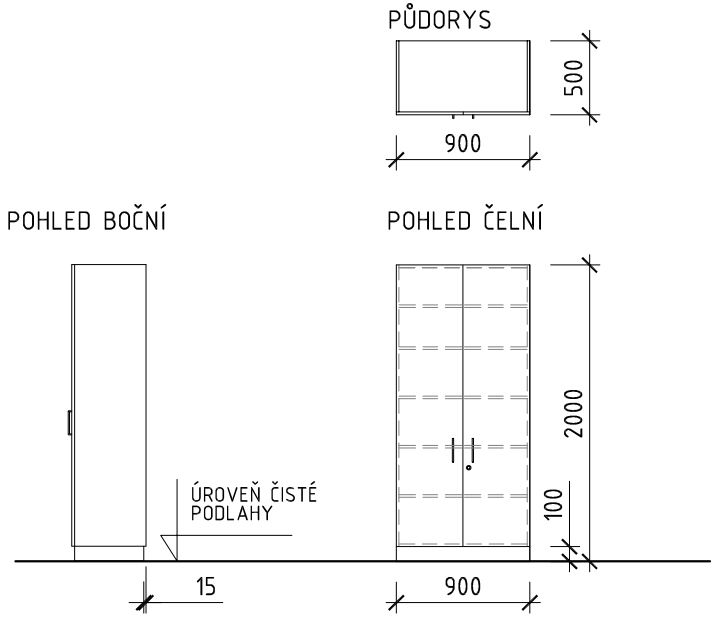	**SKŘÍŇ POLICOVÁ UZAMYKATELNÁ, PLNÁ DVÍŘKA** - ROZMĚRY: 900 x 500 / 2000 mm (š x h / v) - POPIS: 2x dvířka plná, závěsy dvířek kovové, uzamykatelná - univerzální klíč 1x police pevná - laminovaná dřevotříska o síle 18 mm 4x police výškově stavitelná - laminovaná dřevotříska o síle 18 mm nosiče polic kovové, úchytky kovové, rozteč 160 mm, povrchová úprava galvanickým pokovením, nebo vypalovaným lakem - MATERIÁL: laminovaná dřevotříska o síle 18mm, hrana ABS 2, sololak - SOKL: kovový (plechový) s povrchovou úpravou vypalovaným lakem - komaxit	1

OZN.	SCHÉMA	POPIS	POČET
N11-3.03	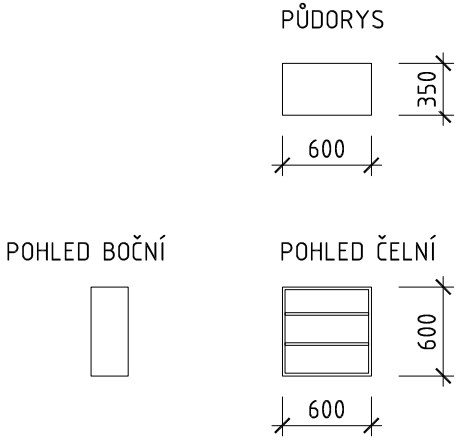	SKŘÍŇKA ZÁVĚSNÁ, POLICOVÁ	1

- ROZMĚRY: 600 x 350 / 600 mm (š x h / v)

- POPIS: skříňka policová závěsná,
  2x police výškově stavitelná - laminovaná dřevotříska o síle 18 mm
  nosiče polic kovové,
  povrchová úprava galvanickým pokovením, nebo vypalovaným lakem
- MATERIÁL: laminovaná dřevotříska o síle 18mm, hrana ABS 2, sololak

Specifikace byla zpracována na základě podkladů dostupných v době vypracování.

Barevné řešení a dekory nábytkového vybavení a pomůcek budou upřesněny uživatelem a investorem při realizaci.

PD vnitřního vybavení stavby nenahrazuje výrobní dokumentaci dodavatele.

Veškeré nové nábytkové vybavení vč. židlí musí být v souladu s požadavky na nábytek pro vzdělávací instituce dle (dokumenty v platném znění):

ČSN EN 1729-1 Nábytek - Židle a stoly pro vzdělávací instituce - Část 1: Funkční rozměry

ČSN EN 1729-2 Nábytek - Židle a stoly pro vzdělávací instituce - Část 2: Bezpečnostní požadavky a zkušební metody.

VYPRACOVAL: Ing. Jan KREJČÍ Jan SRNEC	ODPOVĚDNÝ PROJEKTANT: Ing. Jan KREJČÍ	LABINA
INVESTOR (KLIENT) : Pardubický kraj Komenského nám. 125 532 11 Pardubice	MÍSTO STAVBY : Gymnázium K. V. RAISE, Hlinsko, Adámkova třída 55	Autorizace :
STUPEŇ PD: DOKUMENTACE VNITŘNÍHO VYBAVENÍ STAVBY		
NÁZEV AKCE (DÍLO) : GYMNÁZIUM HLINSKO- REKONSTRUKCE A VYBAVENÍ ODBORNÝCH UČEBEN A LABORATOŘÍ		DATUM: 09/2016 PROFESE: interier
NÁZEV VÝKRESU : M.Č. 3.04 - SKLAD - SPECIFIKACE NÁBYTKOVÉHO VYBAVENÍ		ČÍSLO VÝKRESU : 3.04.02

PROJEKT: GYMNÁZIUM HLINSKO - REKONSTRUKCE A VYBAVENÍ ODBORNÝCH UČEBEN A LABORATOŘÍ	DATUM:	09/2016	LIST:	01

OZN.	SCHÉMA	POPIS	POČET
N01-3.04	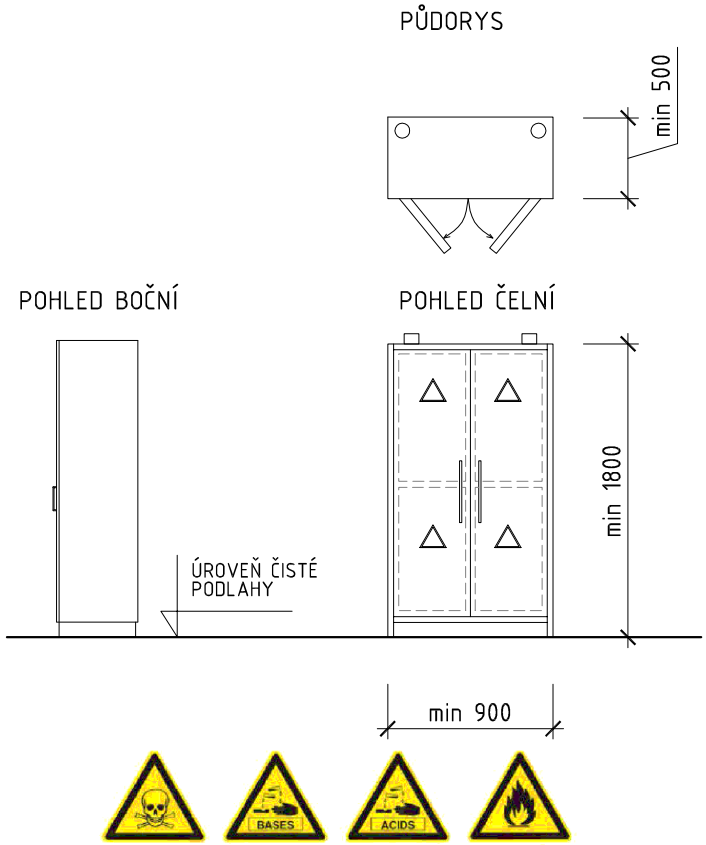	**Modulová bezpečnostní skříň pro skladování chemikálií**	3

- kombinovaná odvětrávaná skříň pro uskladnění chemikálií - kyseliny, louhy, hořlaviny
- s přípravou pro připojení externí VZT (ventilátoru), ve stropní části
- rozměry: šířka min. 900 mm, max. 1200 mm,
  hloubka min. 500 mm, max. 650 mm
  výška min. 1800 mm, max. 2200 mm
- min. 2 oddělení
- bezpečnostní, ve shodě s ČSN EN 14470-1 a ČSN EN 1363-1
- požární odolnost min. 30 minut
- dvířka: min. 2x plná, uzamykatelná

Bezpečnostní prvky pasivní:
- konstrukční materiál: vysoce chemicky odolný
- povrchová úprava epoxidovým lakem
- bezpečnostní značení dle ČSN ISO 3864
- ocelové záchytné vany (police), výškově stavitelné

Bezpečnostní prvky aktivní:
- VZT (vzduchotechnické) hrdlo pro připojení na VZT odtah ve stropu skříně, automatické uzavření při požáru
- automatické uzavření otevřených dveří při požáru

* včetně uzemnění skříně

Vybavení:
- záchytné vany (police) plastové
- záchytné vany kovové
- záchytné vany s perforovaným víkem na dno skladovacího prostoru

OZN.	SCHÉMA	POPIS	POČET
N02-3.04	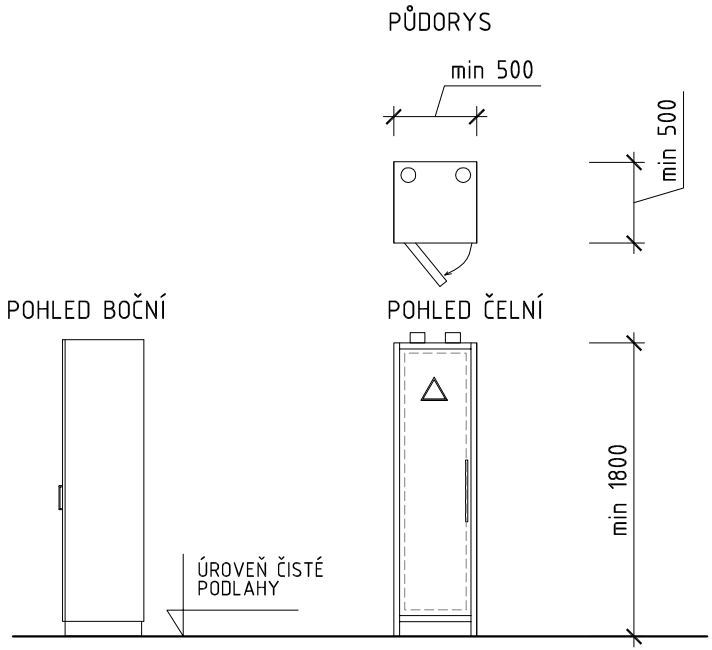	**Modulová bezpečnostní skříň pro skladování chemikálií** - skříň s přípravou pro připojení VZT ve stropní části (připojení se nyní neuvažuje) pro nebezpečné látky - rozměry: šířka min. 500 mm, max. 600 mm, hloubka min. 500 mm, max. 650 mm výška min. 1800 mm, max. 2200 mm - bezpečnostní, ve shodě s ČSN EN 14470-1 a ČSN EN 1363-1 - požární odolnost min. 30 minut - dvířka: min. 1x plná, uzamykatelná - automatické uzavření otevřených dveří při požáru Bezpečnostní prvky pasivní: - konstrukční materiál: vysoce chemicky odolný - povrchová úprava epoxidovým lakem - bezpečnostní značení dle ČSN ISO 3864 - ocelové záchytné vany (police), výškově stavitelné Vybavení: - záchytné vany kovové - záchytné vany s perforovaným víkem na dno skladovacího prostoru * včetně uzemnění skříně	1

OZN.	SCHÉMA	POPIS	POČET
N04-3.04	 ILUSTRATIVNÍ ZOBRAZENÍ	**VOZÍK POJÍZDNÝ - KOVOVÝ** - vozík nerez 2 policový - rozměry: šířka 535-545 mm, hloubka 920-940 mm, výška (i s madlem) 850-870 mm - 2x nerez police s prolisem na obvodu - max. nosnost 110 kg (max 55kg/1 police) - 2x brzděné kolečko	1
	UMÍSTĚNÍ BEZPEČNOSTNÍ SPRCHY (DLE VÝROBCE) ROZMĚRY V MM 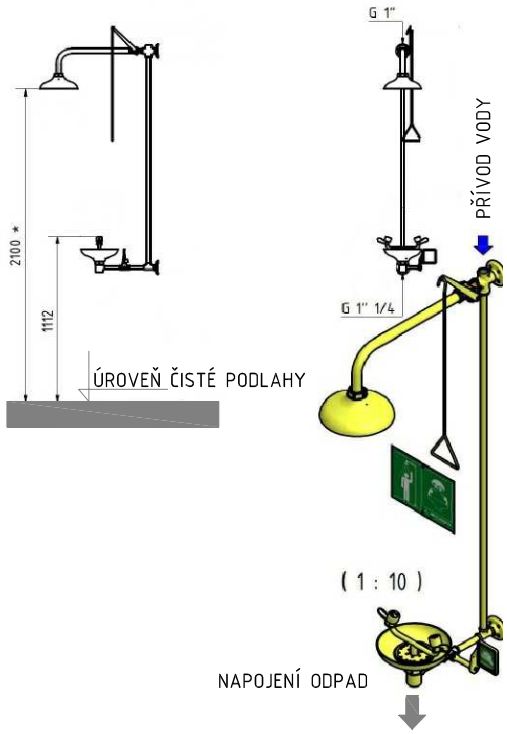	**BEZPEČNOSTNÍ SPRCHA TĚLOVÁ S OČNÍ SPRCHOU** TĚLOVÁ SPRCHA: PŘÍVOD VODY shora, G1" ODPAD: G1-1/4" BSP MATERIÁL: galvanizovaná ocel, povrchová úprava poplastování, barva žlutá SPRCHOVÁ HLAVICE: ABS plast OVLÁDÁNÍ: táhlo OČNÍ SPRCHA: miska z ABS plastu, 2x oční tryska, ovládání stalčením	1

OZN.	SCHÉMA	POPIS	POČET
N05-3.04	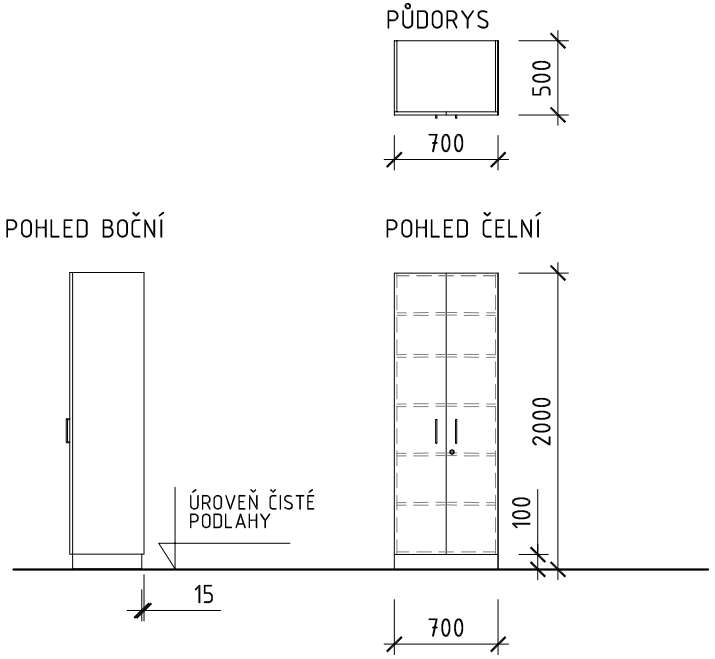	**SKŘÍŇ POLICOVÁ, PLNÁ DVÍŘKA** - ROZMĚRY: 700 x 500 / 2000 mm (š x h / v) - POPIS: 2x dvířka plná, závěsy dvířek kovové, uzamykatelná - univerzální klíč 1x police pevná - laminovaná dřevotříska o síle 18 mm 4x police výškově stavitelná - laminovaná dřevotříska o síle 18 mm nosiče polic kovové, úchytky kovové, rozteč 160 mm, povrchová úprava galvanickým pokovením, nebo vypalovaným lakem - MATERIÁL: laminovaná dřevotříska o síle 18mm, hrana ABS 2, sololak - SOKL: kovový (plechový) s povrchovou úpravou vypalovaným lakem - komaxit	1
N06-3.04		**CHLADNIČKA KOMBINOVANÁ** - rozměry: výška min. 180 cm, šířka 52-61 cm, hloubka 55-65 cm - mrazák: ano - poličky chladničky: skleněné - energetická třída: min. A++ - barva: bílá	1

Specifikace byla zpracována na základě podkladů dostupných v době vypracování.

Barevné řešení a dekory nábytkového vybavení a pomůcek budou upřesněny uživatelem a investorem při realizaci.

PD vnitřního vybavení stavby nenahrazuje výrobní dokumentaci dodavatele.

Veškeré nové nábytkové vybavení vč. židlí musí být v souladu s požadavky na nábytek pro vzdělávací instituce dle (dokumenty v platném znění):

ČSN EN 1729-1 Nábytek – Židle a stoly pro vzdělávací instituce – Část 1: Funkční rozměry

ČSN EN 1729-2 Nábytek – Židle a stoly pro vzdělávací instituce – Část 2: Bezpečnostní požadavky a zkušební metody.

VYPRACOVAL: Ing. Jan KREJČÍ Jan SRNEC	ODPOVĚDNÝ PROJEKTANT: Ing. Jan KREJČÍ	LABINA
INVESTOR (KLIENT) : Pardubický kraj Komenského nám. 125 532 11 Pardubice	MÍSTO STAVBY : Gymnázium K. V. RAISE, Hlinsko, Adámkova třída 55	Autorizace :
STUPEŇ PD: DOKUMENTACE VNITŘNÍHO VYBAVENÍ STAVBY		
NÁZEV AKCE (DÍLO) : GYMNÁZIUM HLINSKO- REKONSTRUKCE A VYBAVENÍ ODBORNÝCH UČEBEN A LABORATOŘÍ		DATUM: 09/2016 PROFESE: interier
NÁZEV VÝKRESU : M.Č. 3.05 – POSLUCHÁRNA CHEMIE – SPECIFIKACE NÁBYTKOVÉHO VYBAVENÍ		ČÍSLO VÝKRESU : 3.05.02

PROJEKT: GYMNÁZIUM HLINSKO - REKONSTRUKCE A VYBAVENÍ ODBORNÝCH UČEBEN A LABORATOŘÍ	DATUM	09/2016	LIST:	01

OZN.	SCHÉMA	POPIS	POČET
N01-3.05	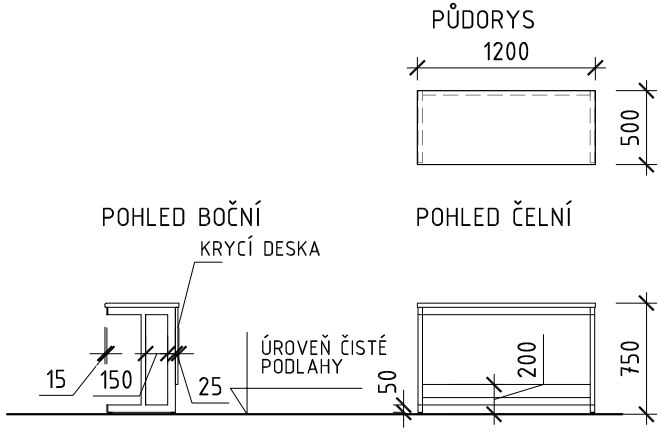	**STŮL ŽÁKOVSKÝ - LAVICE** ROZMĚRY: 1200 x 500 / 750 mm (š x h / v) - PRACOVNÍ DESKA: laminovaná dřevotříska o síle 18mm, hrana ABS 2mm - KONSTRUKCE: vařená, ocelový profil 50x30 mm, vzpěra nohy - ocelový profil 30x30 mm povrchová úprava: vypalovaný lak - komaxit barevné provedení: dle stupnice RAL výšková stavitelnost: rektifikační šrouby kotvení: příprava pro ukotvení do podlahy krycí deska laminovaná dřevotříska o síle 18mm, hrana ABS 2, dekor	20
N02-3.05	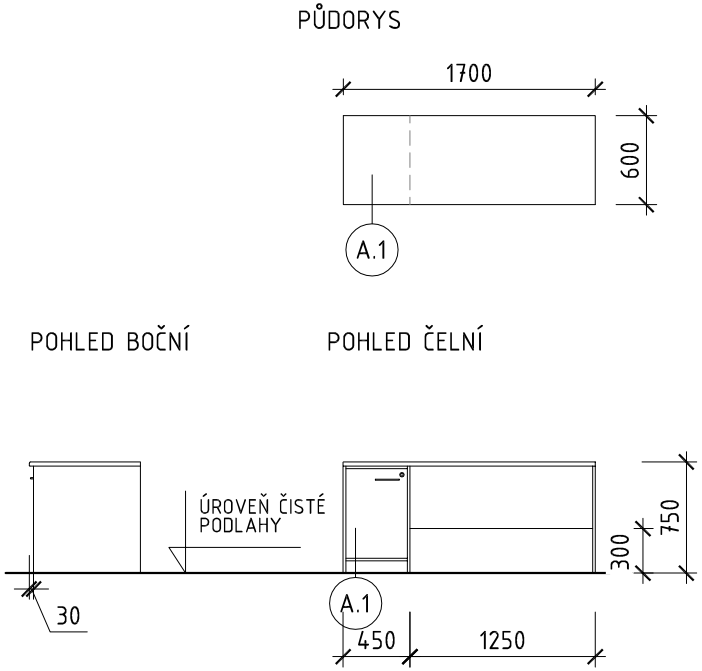	**STŮL VYUČUJÍCÍHO** ROZMĚRY: 1700 x 600 / 750 mm (š x h / v) - PRACOVNÍ DESKA: laminovaná dřevotříska o síle 18mm, v přední části vyztuženo - svlak výška min.50mm, hrana ABS 2mm - KONSTRUKCE: laminovaná dřevotříska o síle 18mm, hrana ABS 2, dekor výšková stavitelnost: rektifikační šrouby **A.1 SKŘÍŇKA SPODNÍ** ROZMĚRY: 450 x 550 / 720 mm (š x h / v) - SKŘÍŇKA: skříňka dvířková z laminované dřevotřísky o síle 18mm, dekor, hrana ABS2, dekor, na soklu, záda pohledová - laminovaná dřevotříska o síle 18 mm, dekor centrální zamykání pro univerzální klíč závěsy dvířek kovové úchytky kovové, rozteč 160 mm, povrchová úprava galvanickým pokovením, nebo vypalovaným lakem, výšková stavitelnost skříňky plastovými nožkami za soklem	1

DALŠÍ VYBAVENÍ :

* osazení ovládacího panelu a přepínač signálu pro projektory (skříňka spodní pro instalaci PC) - dle upřesnění uživatele
* kabelové průchodky, počet a umístění dle potřeby

OZN.	SCHÉMA	POPIS	POČET
N03-3.05		SESTAVA - 1x stůl demonstrační, 1x skříňka s výlevkou	1

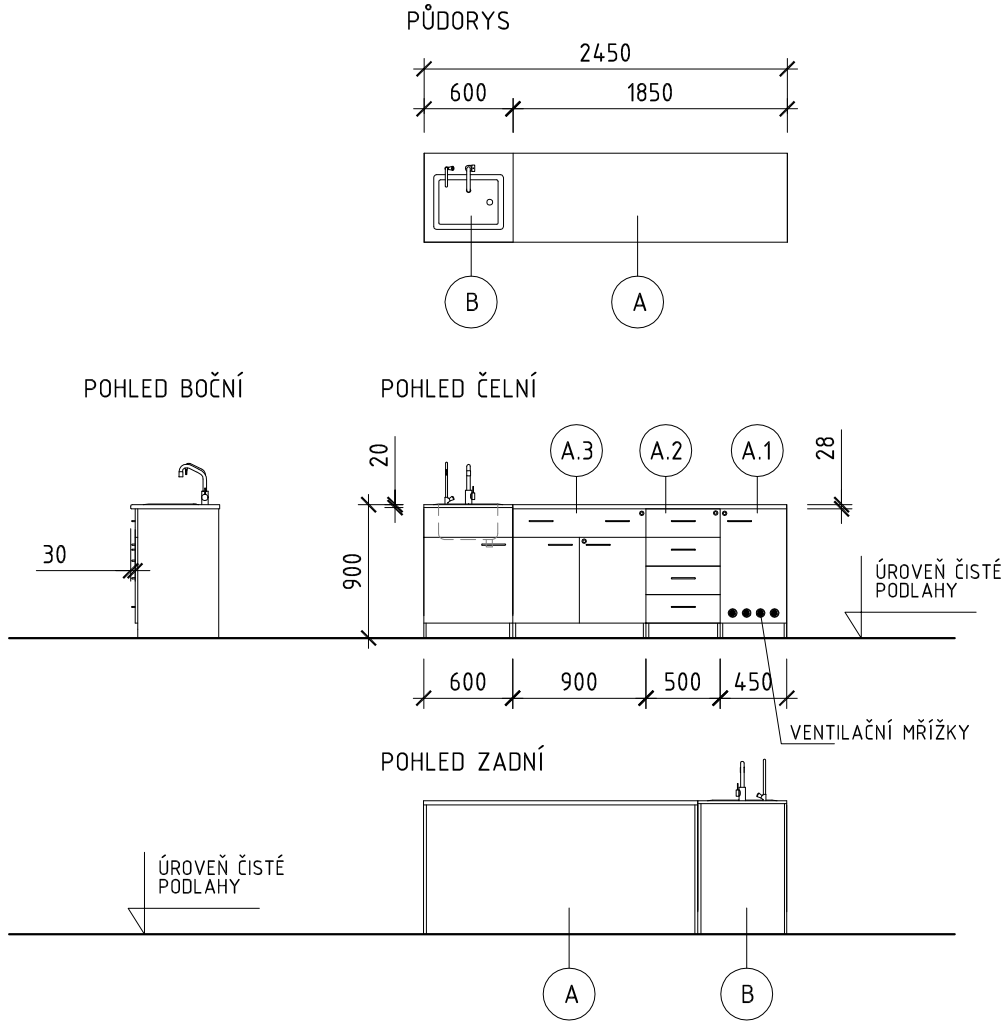

POŽADAVKY KONSTRUKČNÍ A UŽIVATELSKÉ, NA SESTAVU STŮL DEMONSTRAČNÍ A SKŘÍŇKA LABORATORNÍ S VÝLEVKOU :

* prvky sestavy pevně spojeny sešroubováním
* sestava ukotvena do podlahy - levá a pravá strana, přes kovové profily "L", umístěné skrytě
* přívody médií - přes dno skříňky
* veškerá kabeláž - stoly skříňka - nepřístupná, pod servisními, šroubovanými kryty, prostupy materiálem přes průchodky, nebo chráničky

ELEKTROINSTALACE SESTAVY :

* přívod proudu pro PC - zásuvka 230V/16A - instalace do hořlavých materiálů
* přívod proudu pro demonstrační zdroj - zásuvka 230V/16A - instalace do hořlavých materiálů
* přívod proudu pro demonstrační zařízení - 4x zásuvka 230V/16A - instalace do hořlavých materiálů
* podružný rozvaděč - skříňka s přístroji :
  - hlavní vypínač
  - proudový chránič
  - 3x jistič 16A pro rozvod 230V do žákovských laboratorních stolů
  - 2x jistič 16A pro rozvod 24V do žákovských stolů
  - jistič pro napájení PC a laboratorního zdroje
* zásuvka LAN 2xRJ45 UTP c5e - instalace do hořlavých materiálů

DALŠÍ VYBAVENÍ :

* kabelové průchodky, počet a umístění dle potřeby

(A) STŮL DEMONSTRAČNÍ

ROZMĚRY: 2450 x 600 / 900 mm (š x h / v)

- PRACOVNÍ DESKA: melamin postforming, síla 28 mm, hrana ABS 2mm, dekor
- KONSTRUKCE: vařená, ocelový profil 50x30 mm, vzpěra nohy - ocelový profil 30x30mm
  povrchová úprava: vypalovaný lak - komaxit
  barevné provedení: dle stupnice RAL
  výšková stavitelnost rektifikačními šrouby
  příprava pro ukotvení do podlahy, uzemnění konstrukce

(A.1) SKŘÍŇKA SPODNÍ

ROZMĚRY: 450 x 550 / 870 mm (š x h / v)

- SKŘÍŇKA: skříňka dvířková z laminované dřevotřísky o síle 18mm, dekor , hrana ABS2, dekor ,
  s výsuvem pro zdroj, na soklu, záda pohledová - laminovaná dřevotříska o síle 18 mm, dekor
  zásuvka na kuličkových plnovýsuvech s dostatečnou nosností
  centrální zamykání pro univerzální klíč
  závěsy dvířek kovové
  dvířka opatřena ventilační mřížkou
  úchytky kovové, rozteč 160 mm, povrchová úprava galvanickým pokovením, nebo vypalovaným lakem
  výšková stavitelnost skříňky plastovými nožkami za soklem

(A.2) SKŘÍŇKA SPODNÍ 4X ZÁSUVKA

ROZMĚRY: 500 x 550 / 870 mm (š x h / v)

- SKŘÍŇKA: skříňka 4x zásuvka z laminované dřevotřísky o síle 18mm, dekor , hrana ABS2, dekor , na soklu,
  záda pohledová - laminovaná dřevotříska o síle 18 mm
  1. zásuvka uzamykatelná - univerzální klíč, závěsy dvířek kovové
  zásuvky na polovýsuvech, kovové bočnice, dno z laminované dřevotřísky o síle 18 mm,
  hloubka zásuvky standardní (např. jako skříňka o hloubce 500 mm)
  úchytky kovové, rozteč 160 mm, povrchová úprava galvanickým pokovením, nebo vypalovaným lakem ,
  výšková stavitelnost skříňky plastovými nožkami za soklem

(A.3) SKŘÍŇKA SPODNÍ DVÍŘKOVÁ SE ZÁSUVKOU

ROZMĚRY: 900 x 550 / 870 mm (š x h / v)

- SKŘÍŇKA: skříňka dvířková se širokou zásuvkou, z laminované dřevotřísky o síle 18mm, dekor , hrana ABS2, dekor ,
  na soklu, záda pohledová - laminovaná dřevotříska o síle 18 mm, dekor
  zásuvka na polovýsuvech, kovové bočnice, dno z laminované dřevotřísky o síle 18 mm,
  hloubka zásuvky standardní (např. jako skříňka o hloubce 500 mm)
  uzamykatelná - univerzální klíč, závěsy dvířek kovové
  1x police výškově stavitelná - laminovaná dřevotříska o síle 18 mm, nosiče police kovové
  úchytky kovové, rozteč 160 mm, povrchová úprava galvanickým pokovením, nebo vypalovaným lakem
  výšková stavitelnost skříňky plastovými nožkami za soklem
  skříňku sešroubovat s ostatními prvky sestavy, uzemnit elektrovýbavu

(B) SKŘÍŇKA LABORATORNÍ S VÝLEVKOU

ROZMĚRY: 600 x 600 / 900 mm (š x h / v)

- PRACOVNÍ DESKA: vysokotlaký laminát, síla 20 mm, bez hrany - s fazetkou po obvodu
  barva světle šedá
- SKŘÍŇKA: dvířková s pevným čelem, na soklu, záda pohledová
  materiál: laminovaná dřevotříska o síle 18mm, dekor, hrana ABS 2 mm, dekor
  závěsy dvířek kovové, úchytka kovová, rozteč 160 mm, povrchová úprava galvanickým pokovením, nebo vypalovaným lakem
  výšková stavitelnost: plastové nožky za soklem
  kotvení: sešroubovat s laboratorními žákovskými stoly
  uzemnění: armatury
- VÝLEVKA-OSAZENÍ: výlevka polypropylénová s přepadem - barva světle šedá, rozměry 400 x 300 / 240 mm,
  armatrua studená voda, armatura laboratorní poplastovaná, stojánková s hadičníkem, pevná, ve shodě s ČSN EN 13792
  ovládání "pravá ruka" --- 2 kusy

OZN.	SCHÉMA	POPIS	POČET
N04-3.05	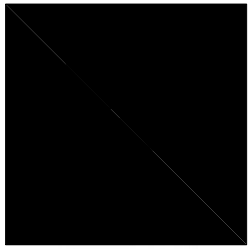 ILUSTRATIVNÍ ZOBRAZENÍ BAREVNÉ PROVEDENÍ BUDE VYBRÁNO UŽIVATELEM A INVESTOREM PŘI REALIZACI.	ŽIDLE KANCELÁŘSKÁ - na kolečkách - čalouněný sedák i opěrák látkový (látka dle výběru uživatele a zadavatele) - nastavitelná výška sedu pomocí plynového pístu - hloubka sedáku min. 44 cm nebo se stavitelnou hloubkou sedu min. 44 cm - opěrák s možností nastavení sklonu - bez područek - nosnost min. 110 kg	1
N05-3.05	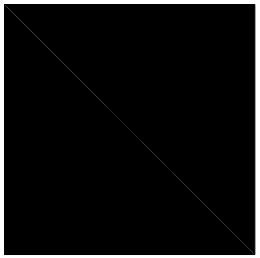 ILUSTRATIVNÍ ZOBRAZENÍ BAREVNÉ PROVEDENÍ BUDE VYBRÁNO UŽIVATELEM A INVESTOREM PŘI REALIZACI.	ŽIDLE ŽÁKOVSKÁ - pevná nebo výškově stavitelná - rám židle svařen z plochooválného profilu - sedák i opěrák dřevěný, bez područek, ergonomicky tvarované - velikost 6 - barva rámu dle výběru uživatele a investora při realizaci	40

Specifikace byla zpracována na základě podkladů dostupných v době vypracování.

Barevné řešení a dekory nábytkového vybavení a pomůcek budou upřesněny uživatelem a investorem při realizaci.

PD vnitřního vybavení stavby nenahrazuje výrobní dokumentaci dodavatele.

Veškeré nové nábytkové vybavení vč. židlí musí být v souladu s požadavky na nábytek pro vzdělávací instituce dle (dokumenty v platném znění):

ČSN EN 1729-1 Nábytek – Židle a stoly pro vzdělávací instituce – Část 1: Funkční rozměry

ČSN EN 1729-2 Nábytek – Židle a stoly pro vzdělávací instituce – Část 2: Bezpečnostní požadavky a zkušební metody.

VYPRACOVAL: Ing. Jan KREJČÍ Jan SRNEC	ODPOVĚDNÝ PROJEKTANT: Ing. Jan KREJČÍ	LABINA
INVESTOR (KLIENT) : Pardubický kraj Komenského nám. 125 532 11 Pardubice	MÍSTO STAVBY : Gymnázium K. V. RAISE, Hlinsko, Adámkova třída 55	Autorizace :
STUPEŇ PD: DOKUMENTACE VNITŘNÍHO VYBAVENÍ STAVBY		
NÁZEV AKCE (DÍLO) : GYMNÁZIUM HLINSKO- REKONSTRUKCE A VYBAVENÍ ODBORNÝCH UČEBEN A LABORATOŘÍ		DATUM: 09/2016 PROFESE: interier
NÁZEV VÝKRESU : M.Č. 3.07+3.01A – KABINET MATEMATIKY+CHODBA – SPECIFIKACE NÁBYTKOVÉHO VYBAVENÍ		ČÍSLO VÝKRESU : 3.07.02

PROJEKT: GYMNÁZIUM HLINSKO - REKONSTRUKCE A VYBAVENÍ ODBORNÝCH UČEBEN A LABORATOŘÍ	DATUM:	09/2016	LIST:	01

OZN.	SCHÉMA	POPIS	POČET
N01-3.07 + N01A-3.07	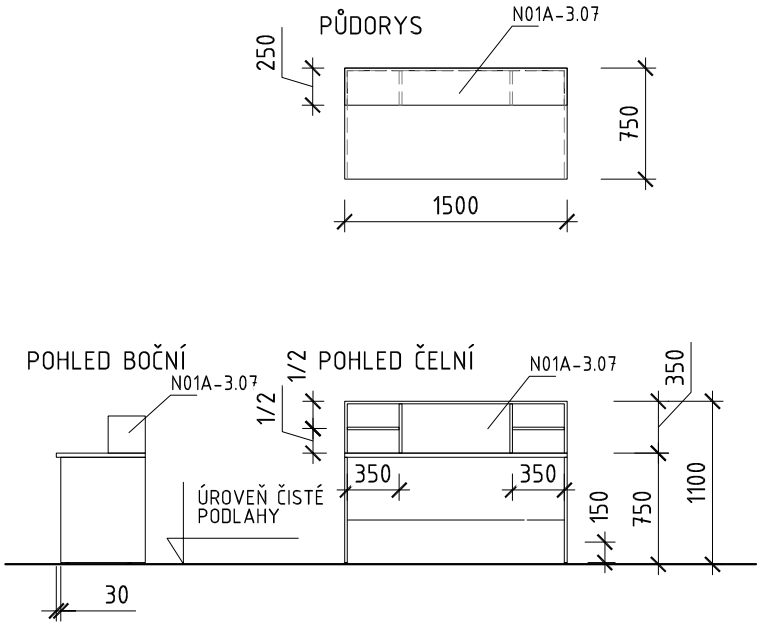	STŮL VYUČUJÍCÍHO, S POLICOVOU NÁSTAVBOU N01-3.07 - STŮL ROZMĚRY: 1500 x 750 / 750 mm (š x h / v) - PRACOVNÍ DESKA: laminovaná dřevotříska o síle 18mm, v přední části vyztuženo - svlak výška min.50mm, hrana ABS 2mm - KONSTRUKCE: laminovaná dřevotříska o síle 18mm, hrana ABS 2, dekor výšková stavitelnost: rektifikační šrouby N01A-3.07 - NÁSTAVBA ROZMĚRY: 1500 x 250 / 350 mm (š x h / v) - KONSTRUKCE: laminovaná dřevotříska o síle 18mm, hrana ABS 2, dekor 2x pevná polička	1
N02-3.07 + N02A-3.07	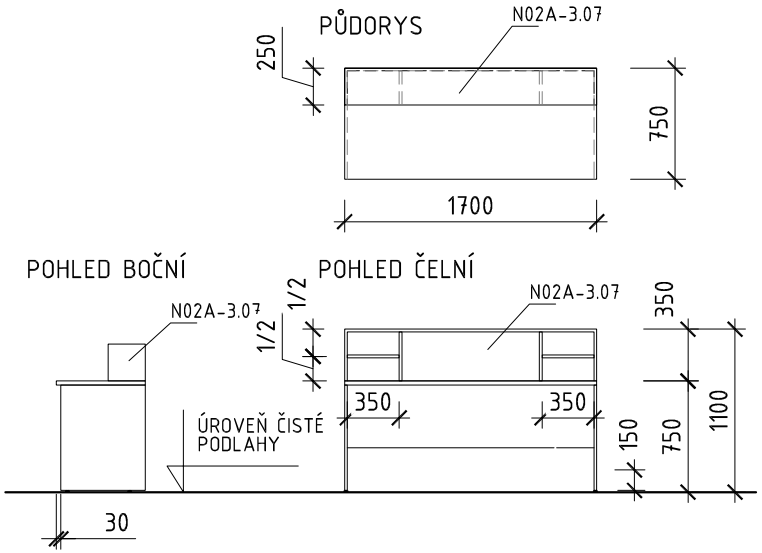	STŮL VYUČUJÍCÍHO, S POLICOVOU NÁSTAVBOU N02-3.07 - STŮL ROZMĚRY: 1700 x 750 / 750 mm (š x h / v) - PRACOVNÍ DESKA: laminovaná dřevotříska o síle 18mm, v přední části vyztuženo - svlak výška min.50mm, hrana ABS 2mm - KONSTRUKCE: laminovaná dřevotříska o síle 18mm, hrana ABS 2, dekor výšková stavitelnost: rektifikační šrouby - PROVEDENÍ: 1x PRAVÉ (prostor pro PC vpravo při čelním pohledu) 1x LEVÉ (prostor pro PC vlevo při čelním pohledu) N02A-3.07 - NÁSTAVBA ROZMĚRY: 1700 x 250 / 350 mm (š x h / v) - KONSTRUKCE: laminovaná dřevotříska o síle 18mm, hrana ABS 2, dekor 2x pevná polička	2

PROJEKT: GYMNÁZIUM HLINSKO - REKONSTRUKCE A VYBAVENÍ ODBORNÝCH UČEBEN A LABORATOŘÍ	DATUM:	09/2016	LIST:	02

OZN.	SCHÉMA	POPIS	POČET
N03-3.07	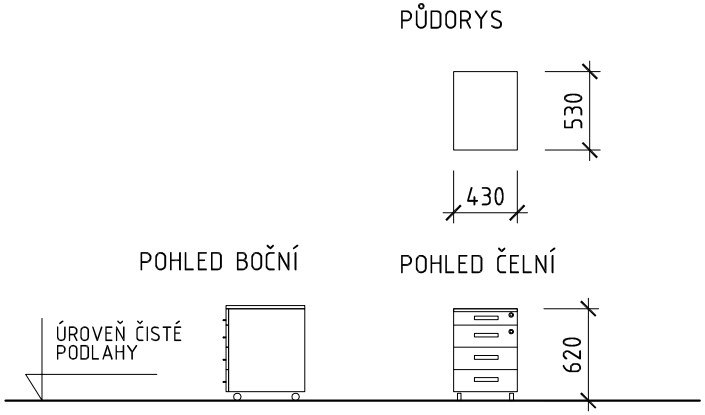	**KONTEJNER ZÁSUVKOVÝ** - ROZMĚRY: 430 x 530 / 620 mm (š x h / v) - POPIS: pojízdný kontejner, 3x zásuvka v.150mm, 1x tužkovník, 1x zásuvka a tužkovník uzamykatelný univerzálním klíčem kuličkové výsuvy, úchytky kovové, rozteč 160 mm, povrchová úprava galvanickým pokovením, nebo vypalovaným lakem - MATERIÁL: krycí deska laminovaná dřevotříska o síle 25mm, hrana ABS 2 laminovaná dřevotříska o síle 18mm, hrana ABS 2, sololak, pohledová záda - KOLEČKA: 2x kolečko průměr 50 mm bez brzdy. Nosnost min.45 kg 2x kolečko průměr 50 mm s brzdou. Nosnost min.45 kg	6
N04-3.07	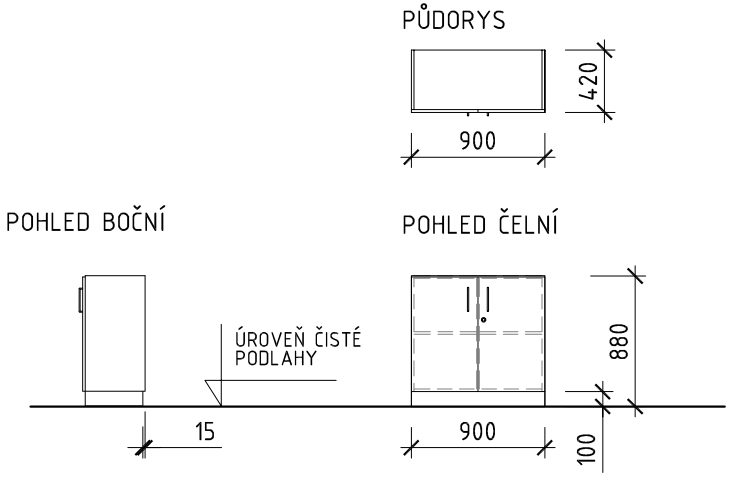	**SKŘÍŇKA SPODNÍ, UZAMYKATELNÁ, PLNÁ DVÍŘKA** - ROZMĚRY: 900 x 420 / 880 mm (š x h / v) - POPIS: 2x dvířka plná, závěsy dvířek kovové, 1x police pevná - laminovaná dřevotříska o síle 18 mm uzamykatelná - univerzální klíč nosiče polic kovové, úchytky kovové, rozteč 160 mm, povrchová úprava galvanickým pokovením, nebo vypalovaným lakem - MATERIÁL: laminovaná dřevotříska o síle 18mm, hrana ABS 2, sololak - SOKL: kovový (plechový) s povrchovou úpravou vypalovaným lakem - komaxit	5

PROJEKT: GYMNÁZIUM HLINSKO - REKONSTRUKCE A VYBAVENÍ ODBORNÝCH UČEBEN A LABORATOŘÍ	DATUM:	09/2016	LIST:	03

OZN.	SCHÉMA	POPIS	POČET
N05-3.07	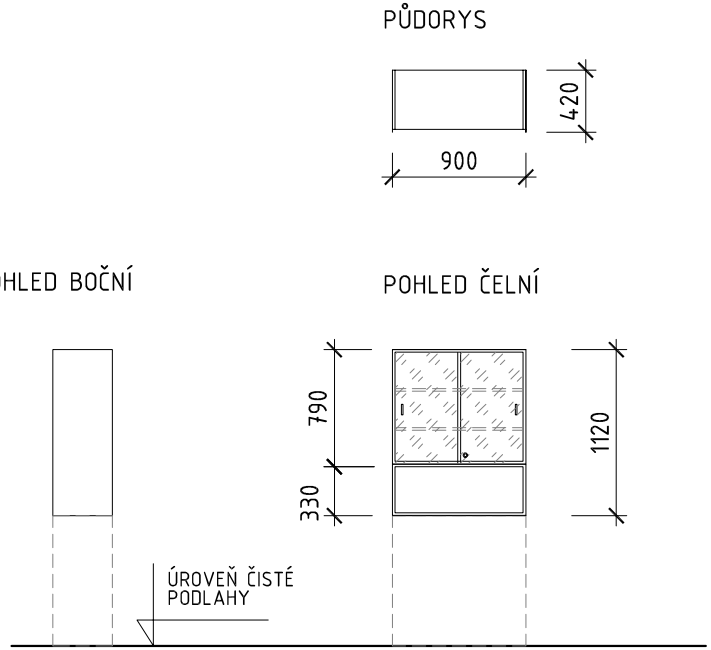	**SKŘÍŇKA HORNÍ S NIKOU, POSUVNÁ SKLA** - ROZMĚRY: 900 x 420 / 1120 mm (š x h / v) - POPIS: 2x posuvná skla v lištách, skla s drážkou pro prsty, sklo čiré uzamykatelná - univerzální klíč 2x police výškově stavitelná - laminovaná dřevotříska o síle 18 mm nosiče polic kovové, úchytky kovové, rozteč 160 mm, povrchová úprava galvanickým pokovením, nebo vypalovaným lakem - MATERIÁL: laminovaná dřevotříska o síle 18mm, hrana ABS 2, sololak	3
N06-3.07	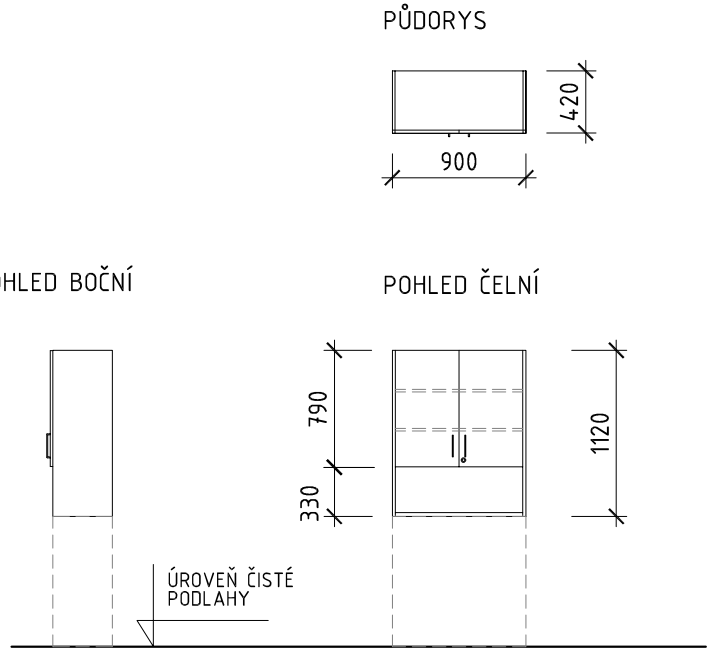	**SKŘÍŇKA HORNÍ S NIKOU, UZAMYKATELNÁ, PLNÁ DVÍŘKA** - ROZMĚRY: 900 x 420 / 1120 mm (š x h / v) - POPIS: 2x dvířka plná, závěsy dvířek kovové, uzamykatelná - univerzální klíč 2x police výškově stavitelná - laminovaná dřevotříska o síle 18 mm nosiče polic kovové, úchytky kovové, rozteč 160 mm, povrchová úprava galvanickým pokovením, nebo vypalovaným lakem - MATERIÁL: laminovaná dřevotříska o síle 18mm, hrana ABS 2, sololak	2

OZN.	SCHÉMA	POPIS	POČET
N07-3.07 + N07A-3.07	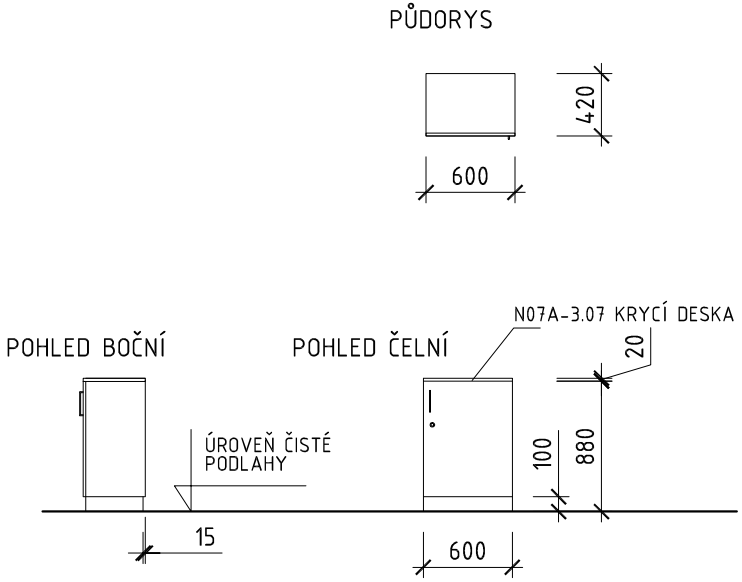	**SKŘÍŇ NÍZKÁ, PLNÁ DVÍŘKA + KRYCÍ DESKA** N07-3.07 - SKŘÍŇKA - ROZMĚRY: 600 x 420 / 880 mm (š x h / v) - POPIS: 1x dvířka plná, závěsy dvířek kovové, uzamykatelná - univerzální klíč 1x police pevná - laminovaná dřevotříska o síle 18 mm nosiče polic kovové, úchytky kovové, rozteč 160 mm, povrchová úprava galvanickým pokovením, nebo vypalovaným lakem provedení: PRAVÁ (panty vpravo při čelním pohledu) - MATERIÁL: laminovaná dřevotříska o síle 18mm, hrana ABS 2, sololak - SOKL: kovový (plechový) s povrchovou úpravou vypalovaným lakem - komaxit N07A-3.07 - KRYCÍ DESKA - ROZMĚRY: 600 x 420 / 18 mm (š x h / v) - MATERIÁL: laminovaná dřevotříska o síle 18mm, hrana ABS 2, sololak	1
N08-3.07	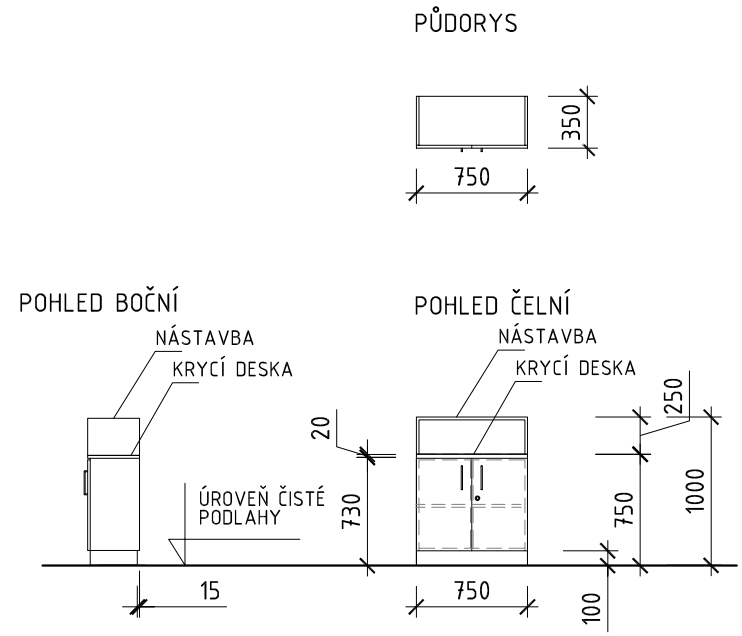	**SKŘÍŇKA SPODNÍ, S KRYCÍ DESKOU A NÁSTAVBOU** SKŘÍŇKA SPODNÍ - ROZMĚRY: 750 x 350 / 1000 mm (š x h / v) - POPIS: 2x dvířka plná, závěsy dvířek kovové, 1x police pevná - laminovaná dřevotříska o síle 18 mm uzamykatelná - univerzální klíč nosiče polic kovové, úchytky kovové, rozteč 160 mm, povrchová úprava galvanickým pokovením, nebo vypalovaným lakem - MATERIÁL: laminovaná dřevotříska o síle 18mm, hrana ABS 2, sololak - SOKL: kovový (plechový) s povrchovou úpravou vypalovaným lakem - komaxit KRYCÍ DESKA - ROZMĚRY: 750 x 350 / 18 mm (š x h / v) - MATERIÁL: laminovaná dřevotříska o síle 18mm, hrana ABS 2 NÁSTAVBA ROZMĚRY: 750 x 350 / 250 mm (š x h / v) - KONSTRUKCE: laminovaná dřevotříska o síle 18mm, hrana ABS 2, dekor 2x pevná polička	1

OZN.	SCHÉMA	POPIS	POČET
N09-3.07	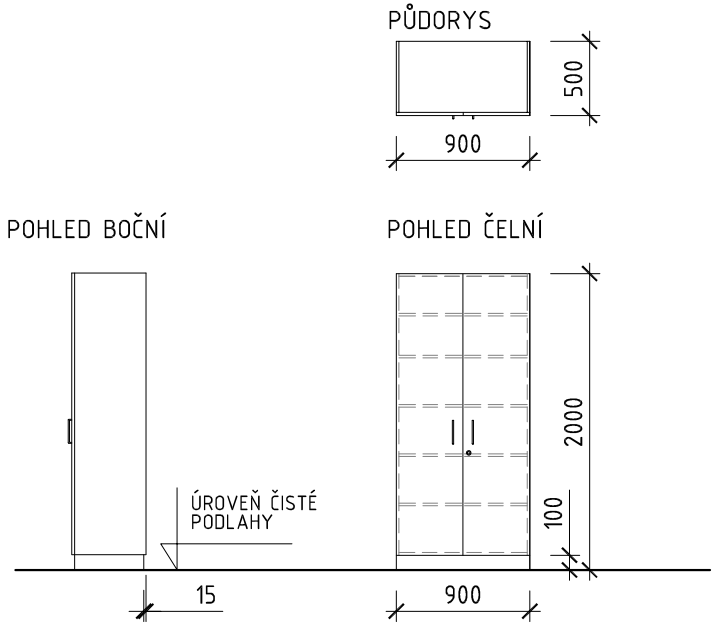	**SKŘÍŇ POLICOVÁ, PLNÁ DVÍŘKA** - ROZMĚRY: 900 x 500 / 2000 mm (š x h / v) - POPIS: 2x dvířka plná, závěsy dvířek kovové, uzamykatelná - univerzální klíč 1x police pevná - laminovaná dřevotříska o síle 18 mm 4x police výškově stavitelná - laminovaná dřevotříska o síle 18 mm nosiče polic kovové, úchytky kovové, rozteč 160 mm, povrchová úprava galvanickým pokovením, nebo vypalovaným lakem - MATERIÁL: laminovaná dřevotříska o síle 18mm, hrana ABS 2, sololak - SOKL: kovový (plechový) s povrchovou úpravou vypalovaným lakem - komaxit	1
N10-3.07	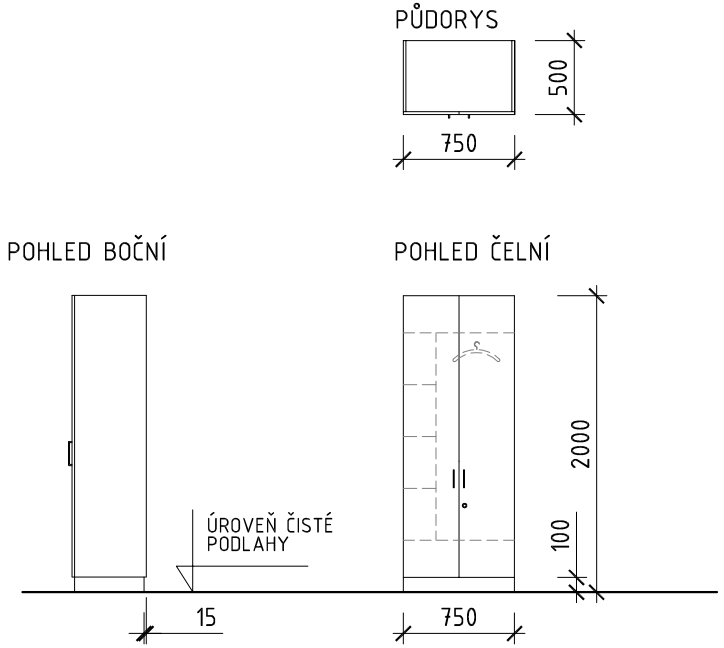	**SKŘÍŇ DĚLENÁ** - ROZMĚRY: 750 x 500 / 2000 mm (š x h / v) - POPIS: 2x dvířka plná, závěsy dvířek kovové, uzamykatelná - univerzální klíč 2x police pevná - laminovaná dřevotříska o síle 18 mm 3x police výškově stavitelná - laminovaná dřevotříska o síle 18 mm díl na ukládání svrchních oděvů s šatní tyčí nosiče polic kovové, úchytky kovové, rozteč 160 mm, šatní tyč kovová, povrchová úprava galvanickým pokovením, nebo vypalovaným lakem - MATERIÁL: laminovaná dřevotříska o síle 18mm, hrana ABS 2, sololak - SOKL: kovový (plechový) s povrchovou úpravou vypalovaným lakem - komaxit **Vnitřní dělení skříně a rozměry jednotlivých částí budou upřesněny uživatelem před výrobou skříně.**	1

OZN.	SCHÉMA	POPIS	POČET
N11-3.07	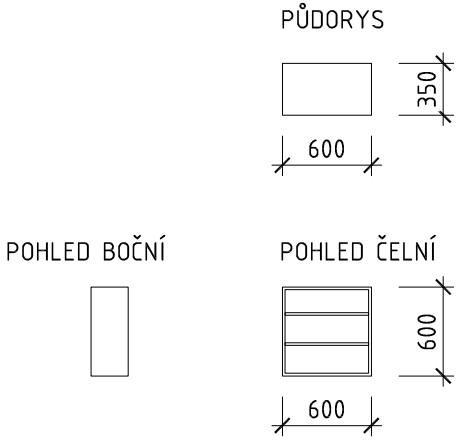	SKŘÍŇKA ZÁVĚSNÁ, POLICOVÁ	1

- ROZMĚRY: 600 x 350 / 600 mm (š x h / v)

- POPIS: skříňka policová závěsná,
  2x police výškově stavitelná - laminovaná dřevotříska o síle 18 mm
  nosiče polic kovové,
  povrchová úprava galvanickým pokovením, nebo vypalovaným lakem
- MATERIÁL: laminovaná dřevotříska o síle 18mm, hrana ABS 2, sololak

PROJEKT: GYMNÁZIUM HLINSKO - REKONSTRUKCE A VYBAVENÍ ODBORNÝCH UČEBEN A LABORATOŘÍ	DATUM:	09/2016	LIST:	01

OZN.	SCHÉMA	POPIS	POČET
N01-3.01A	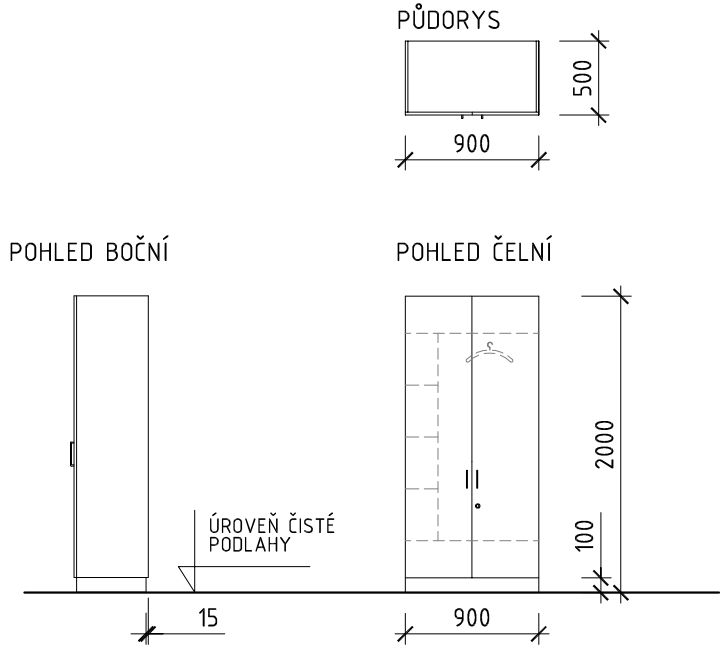	SKŘÍŇ ŠATNÍ, DĚLENÁ	1

- ROZMĚRY: 900 x 500 / 2000 mm (š x h / v)

- POPIS: 2x dvířka plná, závěsy dvířek kovové,
  uzamykatelná - univerzální klíč
  2x police pevná - laminovaná dřevotříska o síle 18 mm
  3x police výškově stavitelná - laminovaná dřevotříska o síle 18 mm
  díl na ukládání svrchních oděvů s šatní tyčí
  nosiče polic kovové, úchytky kovové, rozteč 160 mm, šatní tyč kovová,
  povrchová úprava galvanickým pokovením, nebo vypalovaným lakem

- MATERIÁL: laminovaná dřevotříska o síle 18mm, hrana ABS 2, sololak

- SOKL: kovový (plechový) s povrchovou úpravou vypalovaným lakem - komaxit

Vnitřní dělení skříně a rozměry jednotlivých částí budou upřesněny uživatelem před výrobou skříně.

Gymnázium Hlinsko – dodávka nábytku - rozpočet

č.	č. místn.	označení	název	ks	rozměry šxh/v [mm]	cena/ks - bez DPH [Kč]	cena celkem - bez DPH [Kč]	celkem - s DPH [Kč]	typové (modelové) označení
	2.02		**Laboratoř fyziky NÁBYTKOVÉ VYBAVENÍ**						
01	2.02	N02-2.02	stůl vyučujícího - lamino	1	1420x600/750		0,00	0,00	
02	2.02	N02-2.02	stůl demonstrační - lamino - melamin	1	980x600/750		0,00	0,00	
03	2.02	N01-2.02	stůl žákovský,laboratorní - kovová konstrukce - melamin	5	2400x600/750		0,00	0,00	
04	2.02	N01-2.02	panel žákovský, zapuštěný s víkem 2x zásuvka 230V/16A - 2 páry zdířek +/- 0 ... 24V	10			0,00	0,00	
05	2.02	N04-2.02	stolek počítačový s držákem PC - lamino	1	900x600/750		0,00	0,00	
06	2.02	N03-2.02	skříň policová, 2x plné dveře, uzamykatelná, lamino	4	900x500/2000		0,00	0,00	
07	2.02	N10-2.02	skříň policová, 2x plné dveře,uzamykatelná, lamino	1	900x420/2000		0,00	0,00	
08	2.02	N07-2.02	skříňka spodní, 2x plné dveře,uzamykatelná, lamino	3	900x420/880		0,00	0,00	
09	2.02	N08-2.02	skříňka horní s nikou, 2x plné dveře, uzamykatelná, lamino	1	900x420/1120		0,00	0,00	
10	2.02	N09-2.02	skříňka horní s nikou, posuvná skla uzamykatelná, lamino	1	900x420/1120		0,00	0,00	
11	2.02	N07A-2.02	horní deska pro spodní skříňku, lamino	1	900x420/18		0,00	0,00	
12	2.02	N06-2.02	židle kancelářská, čalouněná, bez područek, pojízdná	1			0,00	0,00	
13	2.02	N05-2.02	židle žákovská	20			0,00	0,00	
	2.05		**Posluchárna fyziky NÁBYTKOVÉ VYBAVENÍ**						
14	2.05	N02-2.05	stůl vyučujícího - lamino	1	1700x600/750		0,00	0,00	
15	2.05	N03-2.05	stůl demonstrační - lamino - melamin	1	2450x600/900		0,00	0,00	
16	2.05	N01-2.05	stůl žákovský, 2 žáci, kovová konstrukce, pracovní deska lamino síla 18mm	19	1200x500/750		0,00	0,00	
17	2.05	N12-2.05	židle kancelářská, čalouněná, bez područek, pojízdná	1			0,00	0,00	
18	2.05	N11-2.05	židle žákovská	38			0,00	0,00	
19	2.05	N04-2.05	skříň policová, horní sekce - posuvná skla uzamykatelná, spodní sekce 2x plná dvířka,uzamykatelná, lamino	2	900x500/2000		0,00	0,00	
20	2.05	N05-2.05	skříňka spodní, 2x posuvná plná dvířka, úchytky zapuštěné, uzamykatelná, lamino	1	930x500/780		0,00	0,00	
21	2.05	N06-2.05	skříňka horní, posuvná skla uzamykatelná, lamino	2	930x500/610		0,00	0,00	
22	2.05	N07-2.05	skříňka spodní, 2x posuvná plná dvířka, úchytky zapuštěné, uzamykatelná, lamino	1	830x500/780		0,00	0,00	
23	2.05	N08-2.05	skříňka horní, posuvná skla uzamykatelná, lamino	2	830x500/610		0,00	0,00	
24	2.05	N09-2.05-A	skříňka spodní, 2x posuvná plná dvířka, úchytky zapuštěné, uzamykatelná, lamino	1	1200x500/780		0,00	0,00	
25	2.05	N10-2.05-A	skříňka horní, posuvná skla uzamykatelná, lamino	2	1200x550/610		0,00	0,00	
26	2.05	N09-2.05-B	skříňka spodní, 2x posuvná plná dvířka, úchytky zapuštěné, uzamykatelná, lamino	1	1250x500/780		0,00	0,00	
27	2.05	N10-2.05-B	skříňka horní, posuvná skla uzamykatelná, lamino	2	1250x500/610		0,00	0,00	
	2.07		**Kabinet fyziky NÁBYTKOVÉ VYBAVENÍ**						
28	2.07	N02-2.07	stůl vyučujícího, psací - lamino	2	1700x750/750		0,00	0,00	
29	2.07	N02A-2.07	policová nástavba stolu - lamino	2	1700x250/350		0,00	0,00	
30	2.07	N01-2.07	stůl vyučujícího, psací - lamino	1	1500x750/750		0,00	0,00	
31	2.07	N01A-2.07	policová nástavba stolu - lamino	1	1500x250/350		0,00	0,00	
32	2.07	N03-2.07	kontejner pojízný - tužkovník a 3x zásuvka, centrální zámek, lamino	6	430x530/620		0,00	0,00	
33	2.07	N08-2.07	skříňka dvířková s horní nikou,uzamykatelná lamino	1	750x350/1000		0,00	0,00	
34	2.07	N09-2.07	skříň policová, 2x plné dveře,uzamykatelná, lamino	1	900x500/2000		0,00	0,00	
35	2.07	N10-2.07	skříň šatní, 2x plné dveře, dělená, uzamykatelná, lamino	1	750x500/2000		0,00	0,00	
36	2.07	N04-2.07	skříňka spodní, 2x plné dveře,uzamykatelná, lamino	5	900x420/880		0,00	0,00	
37	2.07	N05-2.07	skříňka horní s nikou, posuvná skla, lamino	3	900x420/1120		0,00	0,00	
38	2.07	N06-2.07	skříňka horní s nikou, 2x plné dveře,uzamykatelná, lamino	2	900x420/1120		0,00	0,00	

39	2.07	N07-2.07	skříňka spodní, 1x plná dvířka, uzamykatelná, lamino	1	600x420/880		0,00	0,00	
40	2.07	N07A-2.07	horní deska pro spodní skříňku, lamino	1	600x420/18		0,00	0,00	
41	2.07	N11-2.07	skříňka závěsná otevřená	1	600x350/600		0,00	0,00	
	3.01A		**Chodba** **NÁBYTKOVÉ VYBAVENÍ**						
42	3.01A	N01-3.01A	skříň šatní, 2x plné dveře, dělená, uzamykatelná, lamino	1	900x500/2000		0,00	0,00	
	3.02		**Laboratoř chemie** **NÁBYTKOVÉ VYBAVENÍ**						
43	3.02	N01-3.02	**laboratorní stůl jednostranný - SESTAVA**	4	2850x750/900-2000				
			servisní stěna lab. stolu s panelem, kovová, 2 patra polic s kovovým rámem a skleněnou (drátosklo) oodkládací plochou	4	1200x140/2000		0,00	0,00	
			servisní stěna lab. stolu s panelem, kovová, 2 patra polic s kovovým rámem a skleněnou (drátosklo) oodkládací plochou	4	1200x140/2000		0,00	0,00	
			baterie směšovací - armatura laboratorní poplastovaná, páková	4			0,00	0,00	
			výlevka laboratorní s přepadem - polypropylén	4	400x400/250		0,00	0,00	
			sifon laboratorní - polypropylén	4			0,00	0,00	
			oční sprcha - jedna tryska, na hadici, instalace do prac. plochy	4			0,00	0,00	
			pracovní plocha pro výlevku lab. stolu - vysokotlaký laminát, chemicky odolný	4	450x750/20		0,00	0,00	
			skříňka dvířková pod výlevku - lamino	4	450x600/880		0,00	0,00	
			pracovní plocha lab. stolu - vysokotlaký laminát, chemicky odolný	8	1200x610/20		0,00	0,00	
			skříňka dvířková se zásuvkou lab. stolu - lamino	8	800x520/880		0,00	0,00	
			skříňka 4x zásuvka, spodní vysoká lab. stolu -	8	400x520/880		0,00	0,00	
44	3.02	N02-3.02	digestoř laboratorní se spodní skříňkou pro uskladnění chemikálií, prac. deska HPL, 1x voda, 1x plyn, 2x zásuvka 230V IP44	1	900x750/2200		0,00	0,00	
45	3.02	-	destilační přístroj - sklo, stávající reinstalace	1			0,00	0,00	
46	3.02	-	stůl váhový - stávající, jen instalace	2			0,00	0,00	
47	3.02	N08-3.02	stolička bez opěrky	2			0,00	0,00	
48	3.02	N03-3.02	stůl žákovský - kovová konstrukce, prac. plocha melamin postforming	8	1200x500/750		0,00	0,00	
49	3.02	N06-3.02	židle žákovská	16			0,00	0,00	
50	3.02	N05A-3.02	pracovní plocha skříňky pod sušárnu - vysokotlaký laminát, chemicky odolný	1	600x600/20		0,00	0,00	
51	3.02	N05-3.02	skříňka dvířková se zásuvkou pod sušárnu - lamino	1	600x520/780		0,00	0,00	
52	3.02	N09-3.02	skříň policová, 1x plné dveře,uzamykatelná, lamino	1	600x420/1600		0,00	0,00	
53	3.02	N10-3.02	nástavec pro skříň, 1x plné dveře,uzamykatelný, lamino	1	600x420/600		0,00	0,00	
54	3.02	N04-3.02	stolek počítačový s držákem PC - lamino	1	800x600/750		0,00	0,00	
55	3.02	N07-3.02	židle kancelářská, čalouněná, bez područek, pojízdná	1			0,00	0,00	
	3.03		**Kabinet chemie** **NÁBYTKOVÉ VYBAVENÍ**						
56	3.03	N09-3.03	stůl vyučujícího, psací - lamino	2	1700x750/750		0,00	0,00	
57	3.03	N09A-3.03	policová nástavba stolu - lamino	2	1700x250/350		0,00	0,00	
58	3.03	N01-3.03	stůl vyučujícího, psací - lamino	1	1400x750/750		0,00	0,00	
59	3.03	N01A-3.03	policová nástavba stolu - lamino	1	1400x250/350		0,00	0,00	
60	3.03	N02A-3.03	kontejner pojízný - tužkovník a 3x zásuvka, centrální zámek, lamino	6	430x530/620		0,00	0,00	
61	3.03	N03-3.03	skříňka spodní, 2x plné dveře,uzamykatelná, lamino	2	900x420/880		0,00	0,00	
62	3.03	N04-3.03	skříňka horní s nikou, posuvná skla, lamino	2	900x420/1120		0,00	0,00	
63	3.03	N08-3.03	skříňka spodní, 2x plné dveře,uzamykatelná, lamino	2	900x500/880		0,00	0,00	
64	3.03	N05-3.03	skříňka horní s nikou, 2x plné dveře,uzamykatelná, lamino	2	900x350/1120		0,00	0,00	
65	2.02	N10-3.03	skříň policová, 2x plné dveře,uzamykatelná,	1	900x500/2000		0,00	0,00	
66	3.03	N06-3.03	skříň šatní, 2x plné dveře, dělená, uzamykatelná, lamino	1	900x500/2000		0,00	0,00	
67	3.03	N07-3.03	skříňka spodní, 1x plná dvířka, uzamykatelná, lamino	1	600x500/880		0,00	0,00	
68	3.03	N07A-3.03	horní deska pro spodní skříňku, lamino	1	600x500/18		0,00	0,00	
69	3.03	N11-3.03	skříňka závěsná otevřená	1	600x350/600		0,00	0,00	

	3.04		**Sklad chemie** **NÁBYTKOVÉ VYBAVENÍ**						
70	3.04	N01-3.04	modulová bezpečnostní skříň pro skladování chemikálií - kyseliny, louhy, hořlaviny, odvětrávaná	3			0,00	0,00	
71	3.04	N05-3.04	skříň policová, 2x plné dveře,uzamykatelná, lamino	1	700x500/2000		0,00	0,00	
72	3.04	N02-3.04	modulová skříň pro skladování chemikálií – nebezpečné látky	1			0,00	0,00	
73	3.04	N04-3.04	vozík pojízdný - kovový	1			0,00	0,00	
74	3.04	N06-3.04	chladnička kombinovaná	1			0,00	0,00	
75	3.04	-	bezpečnostní sprcha tělová s oční sprchou	1			0,00	0,00	
	3.05		**Posluchárna chemie** **NÁBYTKOVÉ VYBAVENÍ**						
76	3.05	N02-3.05	stůl vyučujícího - lamino	1	1700x600/750		0,00	0,00	
77	3.05	N03-3.05	stůl demonstrační - lamino - melamin	1	2450x600/900		0,00	0,00	
78	3.05	N01-3.05	stůl žákovský, 2 žáci, kovová konstrukce, pracovní deska lamino síla 18mm	20	1200x500/750		0,00	0,00	
79	3.05	N04-3.05	židle kancelářská, čalouněná, bez područek, pojízdná	1			0,00	0,00	
80	3.05	N05-3.05	židle žákovská	40			0,00	0,00	
	3.07		**Kabinet matematiky** **NÁBYTKOVÉ VYBAVENÍ**						
81	3.07	N02-3.07	stůl vyučujícího, psací - lamino	2	1700x750/750		0,00	0,00	
82	3.07	N02A-3.07	policová nástavba stolu - lamino	2	1700x250/350		0,00	0,00	
83	3.07	N01-3.07	stůl vyučujícího, psací - lamino	1	1500x750/750		0,00	0,00	
84	3.07	N01A-3.07	policová nástavba stolu - lamino	1	1500x250/350		0,00	0,00	
85	3.07	N03-3.07	kontejner pojízný - tužkovník a 3x zásuvka, centrální zámek, lamino	6	430x530/620		0,00	0,00	
86	3.07	N08-3.07	skříňka dvířková s horní nikou,uzamykatelná lamino	1	750x350/1000		0,00	0,00	
87	3.07	N09-3.07	skříň policová, 2x plné dveře,uzamykatelná, lamino	1	900x500/2000		0,00	0,00	
88	3.07	N10-3.07	skříň šatní, 2x plné dveře, dělená, uzamykatelná, lamino	1	750x500/2000		0,00	0,00	
89	3.07	N04-3.07	skříňka spodní, 2x plné dveře,uzamykatelná, lamino	5	900x420/880		0,00	0,00	
90	3.07	N05-3.07	skříňka horní s nikou, posuvná skla, lamino	3	900x420/1120		0,00	0,00	
91	3.07	N06-3.07	skříňka horní s nikou, 2x plné dveře,uzamykatelná, lamino	2	900x420/1120		0,00	0,00	
92	3.07	N07-3.07	skříňka spodní, 1x plná dvířka, uzamykatelná, lamino	1	600x420/880		0,00	0,00	
93	3.07	N07A-3.07	horní deska pro spodní skříňku, lamino	1	600x420/18		0,00	0,00	
94	3.07	N11-3.07	skříňka závěsná otevřená	1	600x350/600		0,00	0,00	
			CELKEM - cena bez DPH [Kč]					**0,00**	
			DPH 21% [Kč]					**0,00**	
			CELKEM - cena včetně DPH [Kč]					**0,00**	

Krycí list nabídky

1. Název veřejné zakázky
Gymnázium Hlinsko – dodávka nábytku

2. Identifikační a kontaktní údaje dodavatele	
Obchodní firma / Název:	
Právní forma:	
IČ:	
Sídlo / místo podnikání:	
E-mail:	
Tel. / fax:	
Kontaktní osoba:	

3. Osoba oprávněná jednat za dodavatele	
Titul, jméno, příjmení:	
Funkce:	
Datum podpisu:	
Podpis oprávněné osoby:	