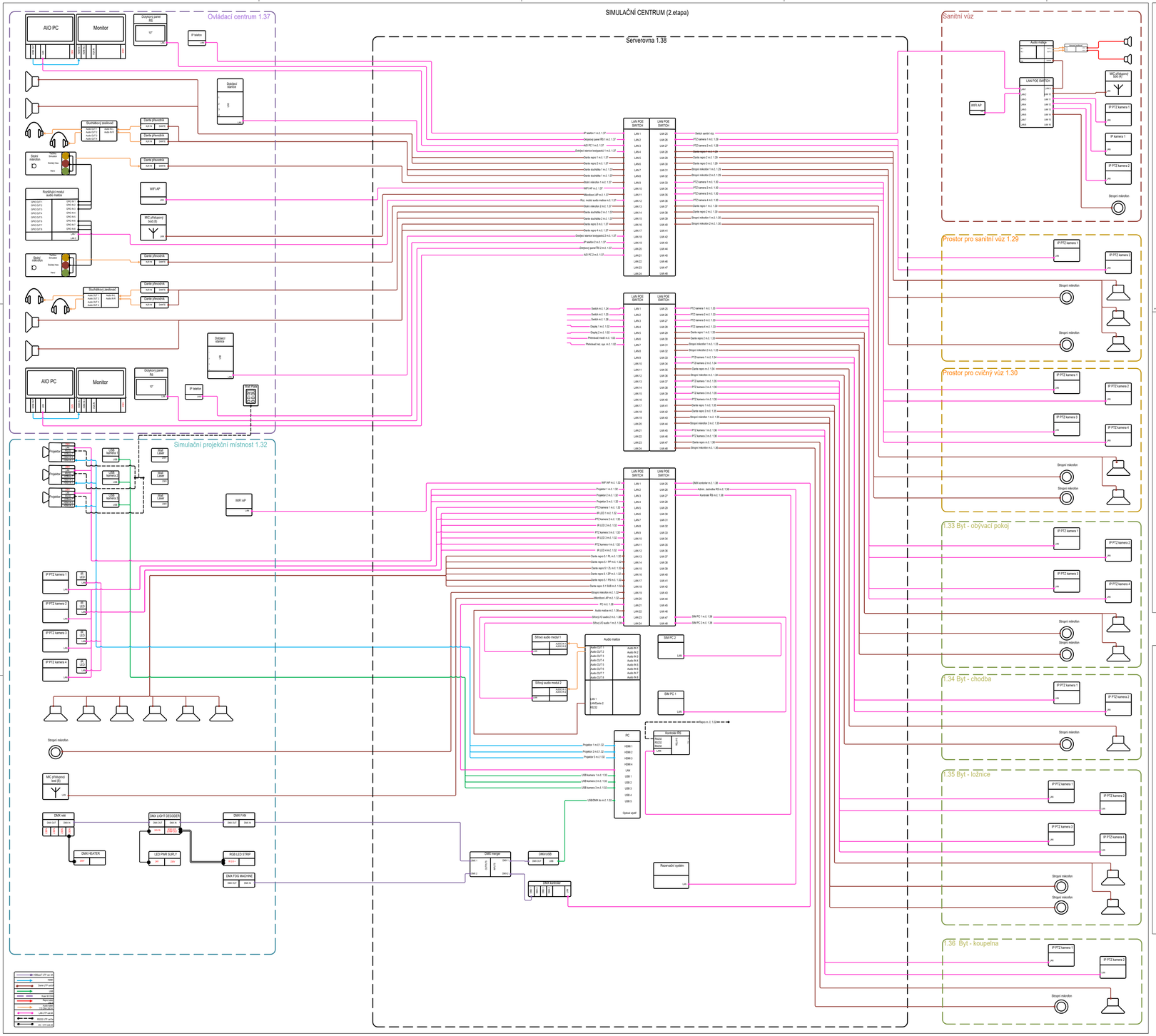

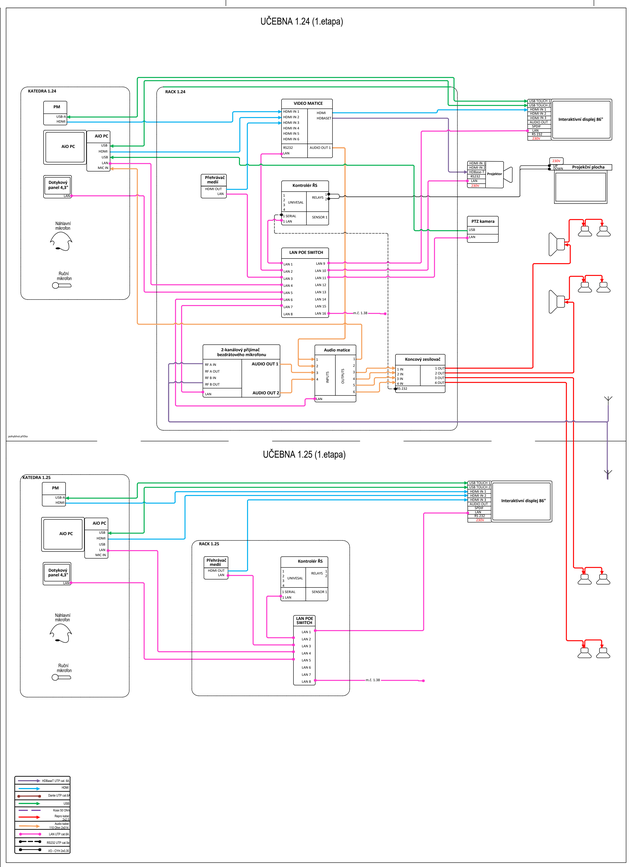

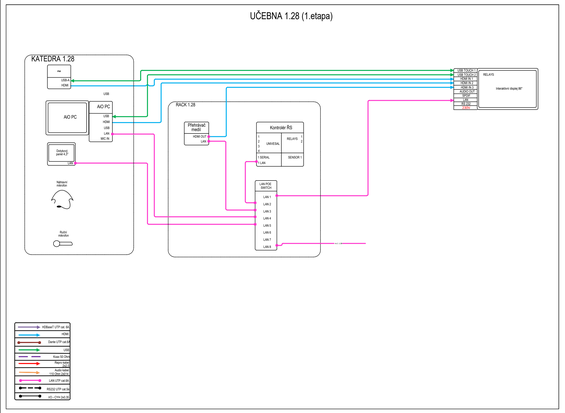

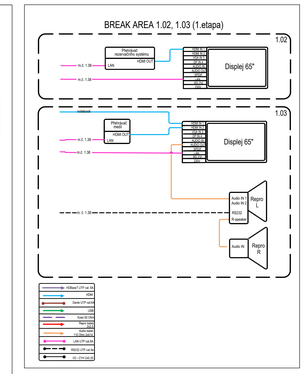

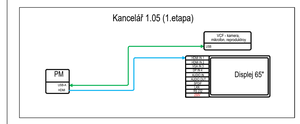

VYPRACOVAL	ZODPOVĚDNÝ PROJEKTANT	KONTROLOVAL	ZOOMATEL
Ing.Michaela Štěrkovská	Ing.Michaela Štěrkovská	Ing.Michaela Štěrkovská	COLEYA

OBJEDNATEL	TITUL ZAKÁZKY: 2312014477/1026
ZAKÁZKA: JUNEX, MIRU 782/26, 571 01 MORAVSKÁ TŘEBOVÁ-PŘEDMĚSTÍ	DOKUMENTACE: DPS
INVESTOR: ZDRAVOTNICKÁ ZÁCHRANNÁ SLUŽBA PARDUBICKÉHO KRAJE, PRŮMYSLNÁ 450, PARDUBICE	MĚŘÍTKO: N
STAVBA: 725 PAK PARDUBICE	DATUM: 10.11.2023
	FORMÁT: A1 - 21 x A4
	NÁZEV SOUBORU: B-01-9.05_ZZS_PAK_AIT_BLOCK.dwg
NÁZEV: BLOKOVÉ SCHÉMA D1-01-9 AUDIOVIZUÁLNÍ TECHNIKA A SIMULAČNÍ SYSTÉM	TITUL VÝKRESU: D1-01-9.05

COLEYA s.r.o. – AUTORIZOVANÁ OSA – ČLENSKÁ ORGANIZACE
TELEFON: +420 312 278 111 – FAX: +420 312 247 982 – E-MAIL: coleya@coleya.cz
IČO: 147 69 624 – DIČ: CZ147696624 – OR: MĚSTSKÝ SOUD V PRAZE, ODD. C, VL. 42
SYSTÉM MANAGEMENTU KVALITY ČSN EN ISO 14001
SYSTÉM ZDROWOTNOŚCI I BEZPIECZEŃSTWA W PRACY OHSAS 18001
SYSTÉM MANAGEMENTU BEZPIECZEŃSTWA A OCHRANY ZDROWIA PŘI PRÁCI OHSAS 18001
SYSTÉM ENERGETICKÝ SMM CZECH REPUBLIC s.r.o. TÉMA: SÚV: DOKUMENTÁCIE
OVĚŘENÍ SÚ/ADVICE ZAMAMENÍ ZNAMENÍ ČSN 69152 ZÁKON 275/2