STROP JÍMKY – TVAR
1:50

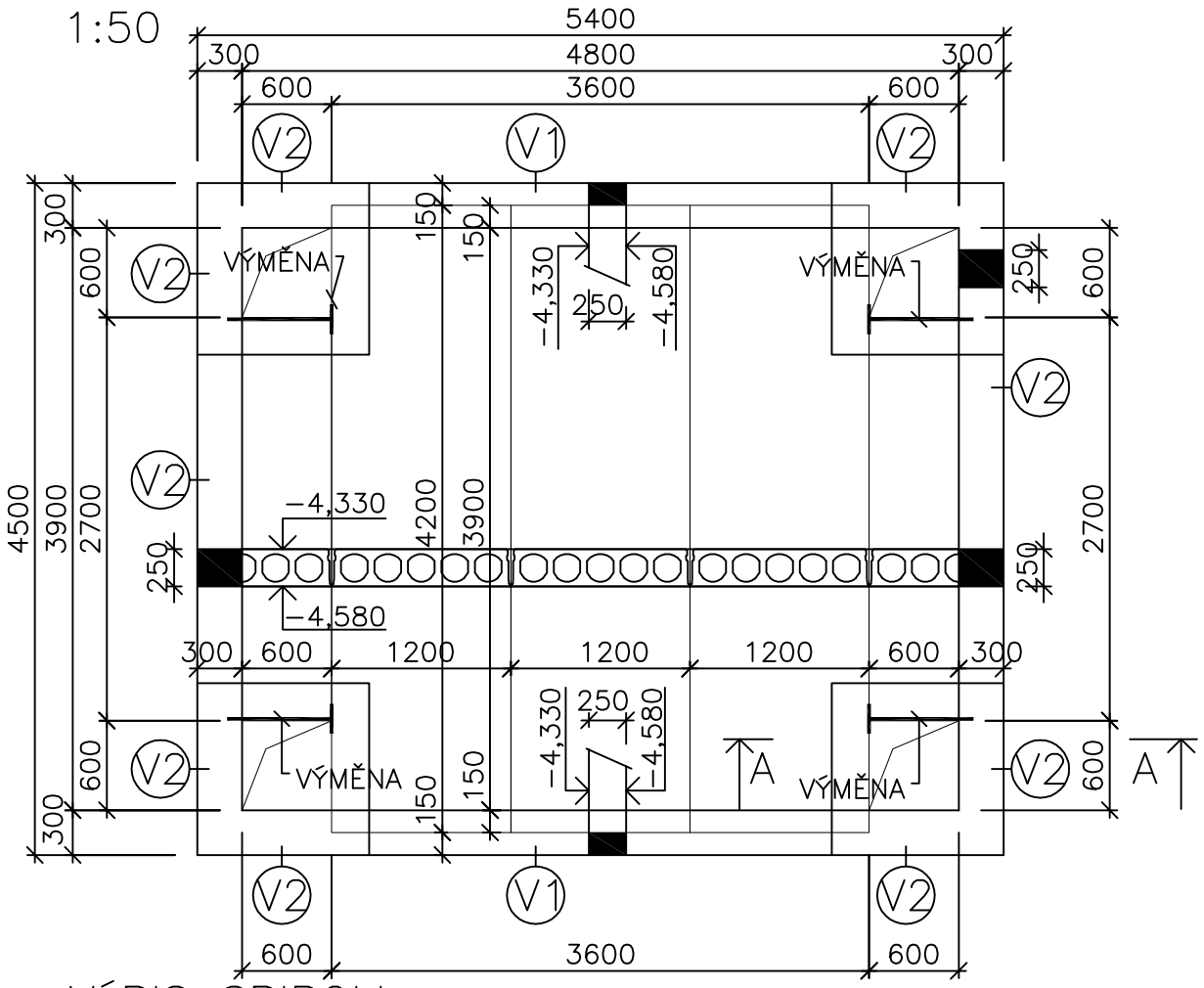

VÝPIS SPIROLL:

OZN.	POPIS	ŠÍŘKA PANELU[mm]	DÉLKA PANELU[mm]	KS
	PPD 420/252	1190	4200	3
	PPD 270/252	600	2700	2

VÝMĚNA – 4KS
ŘEZ A–A
1:10

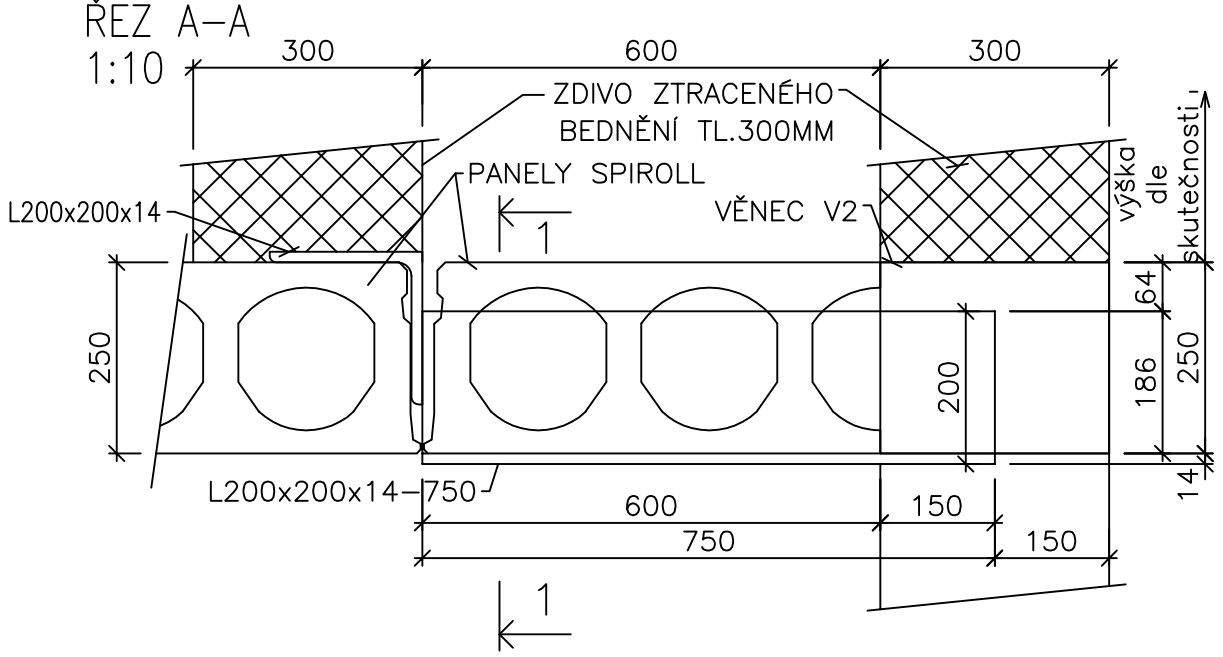

ŘEZ 1–1
1:10

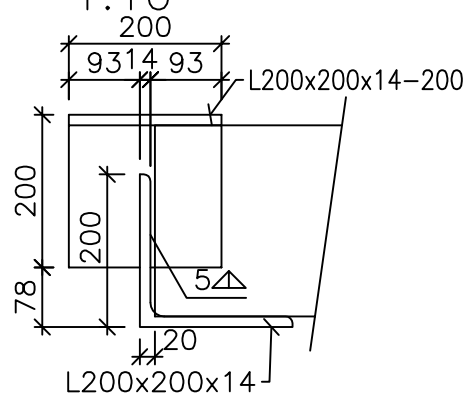

VÝZTUŽ ZDIVA Z BEDNÍCÍCH DÍLCŮ
KB BLOK KBZ–30
1:25

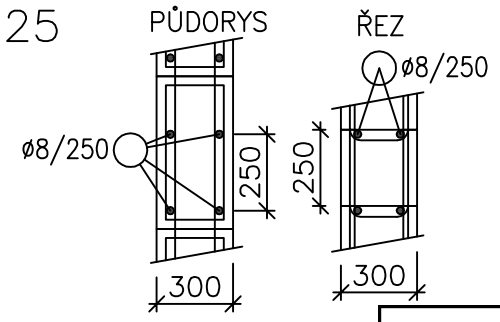

VĚNEC V1 BM 7,2
1:25

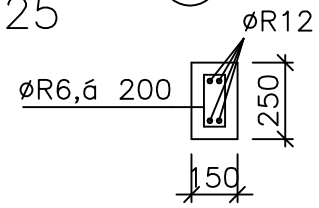

VĚNEC V2 BM 12,6
1:25

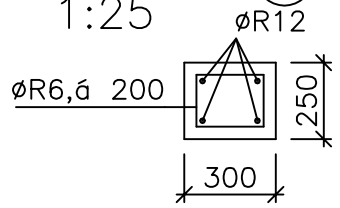

VÝPIS OCELI									
POL.	PROFIL	ROZMĚR (mm)			DL.JEDN.	KS	CELKEM	kg/m	kg
		šířka	tloušťka	délka	m´		m´(m2)	(kg/m2)	
	L 200x200x14			750	0,750	4	3,000	42,70	128,10
	L 200x200x14			200	0,200	4	0,800	42,70	34,16
								kg	**162,26**
								SVARY +SPOJ. MATERIÁL 5% - kg	**8,11**
								CELKEM kg	**170,37**

HMOTNOST VÝZTUŽE VĚNCŮ 120 KG/M3
HMOTNOST VÝZTUŽE ZTRACENÉHO BEDNĚNÍ 40 KG/M3

POZNÁMKA:
SILNIČNÍ POKLOP LITINOVÝ SE ČTVERCOVÝM RÁMEM 4KS
STUPADLA TYPOVÁ á 0,3M 36KS

POZNÁMKA:
TENTO VÝKRES JE POUZE SCHÉMATEM VÝZTUŽE
VE SCHÉMATECH JE ZOBRAZENA JEN HLAVNÍ VÝZTUŽ A ROZDĚLOVACÍ VÝZTUŽ
JEDNOTLIVÉ PRVKY MUSÍ BÝT DOPLNĚNY O VÝZTUŽ KONSTRUKČNÍ
PŘI VYZTUŽOVÁNÍ JE NUTNÉ DODRŽET KONSTRUKČNÍ ZÁSADY DLE ČSN EN 1992–1–1
VÝKAZ VÝZTUŽE BUDE STANOVEN AŽ NA ZÁKLADĚ VYPRACOVÁNÍ PODROBNÉ VÝZTUŽE

VŠECHNY DÉLKY PŘEMĚŘIT NA STAVBĚ

BETON dle ČSN EN 206+A2 a ČSN P 73 2404
C 30/37–XC2,XA1–Cl 0,2 Ecm=32 GPa
Dmax 16–S3
OCEL B500B
KRYTÍ VÝZTUŽE 35MM

OCEL S 235 (11 373, 11 375)
ELEKTRODY E44.83, DRÁT C113 NEBO C114 V CO2
VÝROBNÍ SKUPINA "B" DLE ČSN 732601
POVRCHOVÁ ÚPRAVA ŽÁROVÝM POZINKOVÁNÍM
TL. MIN 0,055MM

Vypracoval	ING. FORALOVÁ	HIP ING. KRATOCHVÍL	**ING.VLADIMÍR KRATOCHVÍL**
Investor	PARDUBICKÝ KRAJ		LUŽNÁ 41, 617 00 BRNO
	KOMENSKÉHO NÁM. 125, 532 11 PARDUBICE		tel. +420 603 180 890
Místo stavby	KPT. POPLERA 272, 566 01 VYSOKÉ MÝTO		email:kratochvil.vl@volny.cz
Akce TECHNICKÉ MUZEUM PARDUBICKÉHO KRAJE			Zak.č. / Paré
			Stupeň: DPS
Objekt SO 01 – BUDOVA 1			Datum: 10/2023
Obsah SEPTIK			Měřítko: 1:50,25,10 / Příloha č.
STROP SEPTIKU – TVAR, SCHÉMA VÝZTUŽE			**D.1.2-34**