VÝPIS DVEŘÍ A OKEN

POZNÁMKA

- DODAVATEL DOLOŽÍ DOKLAD O SPLNĚNÍ POŽADAVKŮ ČSN 73 0540 NA VÝPLNĚ OTVORŮ, ZEJMÉNA DOKLAD O SPLNĚNÍ NEJNIŽŠÍ POVRCHOVÉ TEPLOTY VNĚJŠÍ VÝPLNĚ OTVORŮ DLE ČSN 73 0540.
- SOUČINITEL PROSTUPU CELÉHO OKNA U_W A U_D A HODNOTA U_f MUSÍ BÝT DOLOŽENA CERTIFIKÁTEM, NOTIFIKOVANÉ OSOBY. HODNOTA U_W A U_D MUSÍ BÝT DOLOŽENA VÝPOČTEM PRO JEDNOTLIVÉ POZICE ZAKÁZKY.
- VEŠKERÉ VÝPLNĚ OTVORŮ BUDOU PŘED PROVEDENÍM PŘEMĚŘENY A VYROBENY NA MÍRU REALIZAČNÍ FIRMOU!!!
- GENERÁLNÍ KLÍČ V KOORDINACI S UŽIVATELEM
- PŘI MANIPULACI A OSAZOVÁNÍ MUSÍ BÝT DODRŽENY VEŠKERÉ TECHNICKÉ POŽADAVKY VÝROBCE
- UVÁDĚNÉ BAREVNÉ KÓDY ZÁKLADNÍ ŠKÁLY RAL CLASSIC JSOU PRO REALIZACI STAVBY ORIENTAČNÍ. SKUTEČNÉ BAREVNÉ ODSTÍNY DODÁVANÝC MATERIÁLŮ MAJÍ I DALŠÍ ŠKÁLY ODSTÍNŮ, KTERÉ SE MOHOU LIŠIT OD ZADANÝCH, ABY DOŠLO KE SHODĚ REALIZACE S PROJEKTEM, JE VHODNÉ VÝBĚR ODSTÍNŮ DODÁVANÝCH MATERIÁLŮ KONZULTOVAT S PROJEKTANTEM V PRŮBĚHU REALIZACE STAVBY.

±0,000 = STÁVAJÍCÍ ÚROVEŇ 1.NP

astalon s.r.o.
Hůrka 54, 530 02 Pardubice
IČ: 27542009, DIČ: CZ27542009

projektoval:	vypracoval:	kontroloval:	dokumentace:	DPS
Ing.arch. Libor Duga	Anne-Marie Žemličková	Ing. Tomáš Moudrý	číslo zakázky:	Z201102
			datum:	08/2021
			měřítko:	1:50
			formátů:	A4
			změna:	---

stavebník:	**Pardubický kraj, Komenského náměstí 125, 532 11 Pardubice**	část: D STA	č. přílohy: 25
zakázka:	**Realizace úspor energie - Gymnázium a SOŠ Přelouč, budova DM Jaselská**		
objekt:	SO 01 - Domov mládeže		
díl:	1.1. Architektonicky stavební řešení		
výkres:	**VÝPIS DVEŘÍ A OKEN**		č. výtisku:

VÝPIS DVEŘÍ A OKEN

OZN.	ROZMĚR KŘÍDLA	NÁHLED	POPIS	POZNÁMKA
D1 / L	800x1970	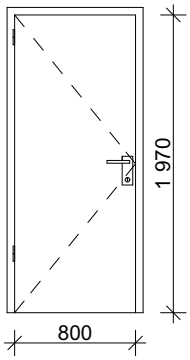	VNITŘNÍ DVEŘE JEDNOKŘÍDLÉ, OTEVÍRAVÉ - DŘEVĚNÉ DVEŘNÍ KŘÍDLO - VÝPLŇ DTD, POVRCH CPL, HLADKÉ, PLNÉ - DO STÁVAJÍCÍ OCELOVÉ ZÁRUBNĚ	ŠTÍTOVÉ KOVÁNÍ - CYLINDRICKÁ VLOŽKA - GENERÁLNÍ KLÍČ - BARVA KŘÍDLA - DEKOR DŘEVA - DUB (SVISLÝ)
D2 / P	900x1970	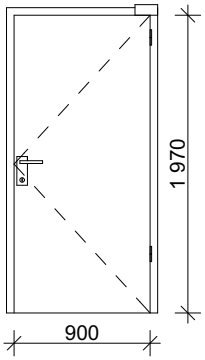	VNITŘNÍ DVEŘE JEDNOKŘÍDLÉ, OTEVÍRAVÉ - DŘEVĚNÉ DVEŘNÍ KŘÍDLO - VÝPLŇ DTD, POVRCH CPL, HLADKÉ, PLNÉ - DO STÁVAJÍCÍ OCELOVÉ ZÁRUBNĚ **- POŽÁRNÍ ODOLNOST EW 30 DP3 C2**	ŠTÍTOVÉ KOVÁNÍ - CYLINDRICKÁ VLOŽKA - GENERÁLNÍ KLÍČ - BARVA KŘÍDLA - DEKOR DŘEVA - DUB (SVISLÝ)
D3 / L	900x1970	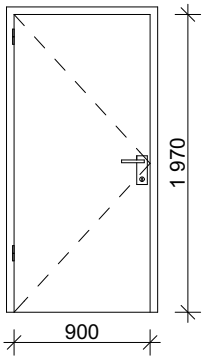	VNITŘNÍ DVEŘE JEDNOKŘÍDLÉ, OTEVÍRAVÉ - DŘEVĚNÉ DVEŘNÍ KŘÍDLO - VÝPLŇ DTD, POVRCH CPL, HLADKÉ, PLNÉ - DO STÁVAJÍCÍ OCELOVÉ ZÁRUBNĚ **- POŽÁRNÍ ODOLNOST EW 30 DP3 C2**	ŠTÍTOVÉ KOVÁNÍ - CYLINDRICKÁ VLOŽKA - GENERÁLNÍ KLÍČ - BARVA KŘÍDLA - DEKOR DŘEVA - DUB (SVISLÝ)
D4 / L	1380x2400	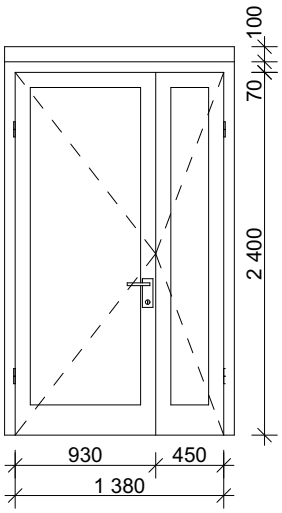	HLINÍKOVÉ VSTUPNÍ DVEŘE DVOUKŘÍDLÉ, OTEVÍRAVÉ - HLINÍKOVÉ DVEŘNÍ KŘÍDLA - HLADKÉ, S IZOLAČNÍ VÝPLNÍ XPS, PROSKLENÉ, JEDNOSTRANNĚ ZALIŠTOVANÉ SKLO - KOMPLET S HLINÍKOVOU ZÁRUBNÍ - 3/3 ZASKLENÉ S IZOLAČNÍM TROJSKLEM 44mm, ČIRÉ SKLO - U_d= 1,2 W/m^{2}K - V HORNÍ ČÁSTI NASTAVOVACÍ RÁM 100mm	ŠTÍTOVÉ KOVÁNÍ - CYLINDRICKÁ VLOŽKA - GENERÁLNÍ KLÍČ - BARVA KŘÍDLA - BÍLÝ HLINÍK RAL 9006
D5 / P	2600x2750	SCHÉMA Č. 1 STRANA Č.5	GARÁŽOVÁ VRATA Z UZAVŘENÝCH POZINKOVANÝCH OCELOVÝCH PROFILŮ, VČETNĚ RÁMU - S IZOLAČNÍ VÝPLNÍ XPS - U_d= 1,2 W/m^{2}K	ŠTÍTOVÉ KOVÁNÍ - CYLINDRICKÁ VLOŽKA - GENERÁLNÍ KLÍČ - BARVA KŘÍDLA - BÍLÝ HLINÍK RAL 9006

	1.PP	1.NP	2.NP	3.NP	CELKEM
L	1	-	-	-	1
P	1	-	-	-	1
L	1	-	-	-	1
L	1	-	-	-	1
P	1	-	-	-	1

VÝPIS DVEŘÍ A OKEN

OZN.	ROZMĚR KŘÍDLA	NÁHLED	POPIS	POZNÁMKA
D6 / P	2900x2500	SCHÉMA Č. 2 STRANA Č.5	HLINÍKOVÉ VSTUPNÍ DVEŘE DVOUKŘÍDLÉ S HORNÍM NADSVĚTLÍKEM, OTEVÍRAVÉ - HLINÍKOVÉ DVEŘNÍ KŘÍDLA - HLADKÉ, S IZOLAČNÍ VÝPLNÍ XPS, PLNÉ - KOMPLET S HLINÍKOVOU ZÁRUBNÍ - U_d= 1,2 W/m^{2}K	ŠTÍTOVÉ KOVÁNÍ - CYLINDRICKÁ VLOŽKA - GENERÁLNÍ KLÍČ - BARVA KŘÍDLA - BÍLÝ HLINÍK RAL 9006
D7 / P	1410x1970	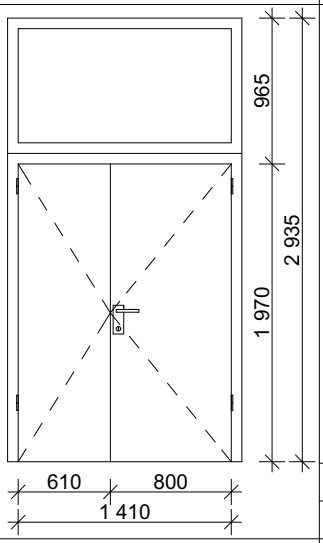	HLINÍKOVÉ VSTUPNÍ DVEŘE DVOUKŘÍDLÉ S HORNÍM NADSVĚTLÍKEM, OTEVÍRAVÉ - HLINÍKOVÉ DVEŘNÍ KŘÍDLA - HLADKÉ, S IZOLAČNÍ VÝPLNÍ XPS, PLNÉ - KOMPLET S HLINÍKOVOU ZÁRUBNÍ - U_d= 1,2 W/m^{2}K	ŠTÍTOVÉ KOVÁNÍ - CYLINDRICKÁ VLOŽKA - GENERÁLNÍ KLÍČ - BARVA KŘÍDLA - BÍLÝ HLINÍK RAL 9006
D8 / P	1600x2430	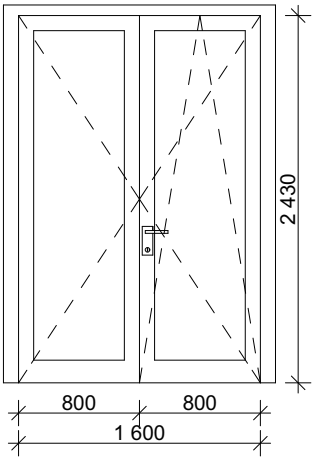	PLASTOVÉ BALKONOVÉ DVEŘE DVOUKŘÍDLÉ, OTEVÍRAVÉ/SKLOPNÉ - KŘÍDLA HLADKÉ, PROSKLENÉ - VČETNĚ PLASTOVÉ ZÁRUBNĚ - 3/3 ZASKLENÉ S IZOLAČNÍM TROJSKLEM 44mm, ČIRÉ SKLO - U_w= 0,96 W/m^{2}K	UZAMYKATELNÁ BALKONOVÁ KLIKA - BARVA KŘÍDLA - BÍLÝ HLINÍK RAL 9006
D9 / P	1600x2200	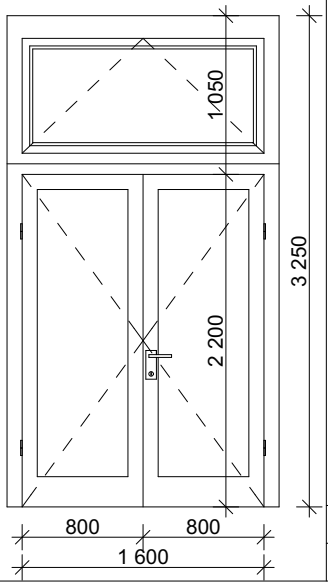	PLASTOVÉ BALKONOVÉ DVEŘE DVOUKŘÍDLÉ, OTEVÍRAVÉ/SKLOPNÉ - KŘÍDLA HLADKÉ, PROSKLENÉ - VČETNĚ PLASTOVÉ ZÁRUBNĚ - 3/3 ZASKLENÉ S IZOLAČNÍM TROJSKLEM 44mm, ČIRÉ SKLO - U_w= 0,96 W/m^{2}K - HORNÍ RÁM MIN. 150mm KVŮLI ZATEPLENÍ - SKLOPNÉ OTEVÍRÁNÍ NADSVĚTLÍKU S PÁKOVÝM OVLÁDÁNÍM	UZAMYKATELNÁ BALKONOVÁ KLIKA - BARVA KŘÍDLA - BÍLÝ HLINÍK RAL 9006

	1.PP	1.NP	2.NP	3.NP	CELKEM
P	1	-	-	-	1

	1.PP	1.NP	2.NP	3.NP	CELKEM
P	1	-	-	-	1

	1.PP	1.NP	2.NP	3.NP	CELKEM
P	-	1	1	1	3

	1.PP	1.NP	2.NP	3.NP	CELKEM
P	-	-	1	1	2

VÝPIS DVEŘÍ A OKEN

OZN.	ROZMĚR KŘÍDLA	NÁHLED	POPIS	POZNÁMKA
01	1750x2000	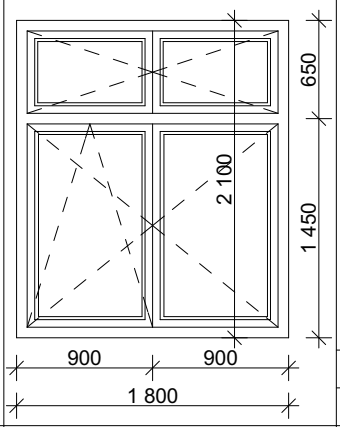	PLASTOVÉ ČTYŘKŘÍDLÉ OKNO - KOVÁNÍ OTEVÍRAVÉ/SKLOPNÉ, 1x KLIKA - ZASKLENÉ IZOLAČNÍM TROJSKLEM 44mm, ČIRÉ SKLO U_W=0,96 W/m^{2}K - VNITŘNÍ A VNĚJŠÍ PAROTĚSNÁ PÁSKA - OBLOŽENÍ VNITŘNÍHO PARAPETU - PLASTOVÝ PARAPET tl.20mm, BARVA BÍLÁ - BEZ FIXNÍHO SLOUPKU 1.PP: - ; 1.NP: 18 ; 2.NP: 22 ; 3.NP: 22 ; CELKEM: 62	BARVA RÁMU - Z INTERIÉRU BÍLÁ, Z EXTERIÉRU BÍLÝ HLINÍK RAL 9006
02	1800x1200	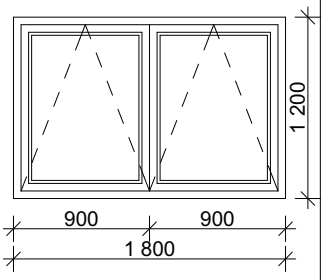	PLASTOVÉ DVOUKŘÍDLÉ OKNO - KOVÁNÍ SKLOPNÉ - ZASKLENÉ IZOLAČNÍM TROJSKLEM 44mm, ČIRÉ SKLO U_W=0,96 W/m^{2}K - VNITŘNÍ A VNĚJŠÍ PAROTĚSNÁ PÁSKA - OBLOŽENÍ VNITŘNÍHO PARAPETU - PLASTOVÝ PARAPET tl.20mm, BARVA BÍLÁ - 2x PÁKOVÉ OTEVÍRÁNÍ ZE SNÍŽENÉ ÚROVNĚ 1.PP: 6 ; 1.NP: - ; 2.NP: - ; 3.NP: - ; CELKEM: 6	BARVA RÁMU - Z INTERIÉRU BÍLÁ, Z EXTERIÉRU BÍLÝ HLINÍK RAL 9006
03	1270x2095	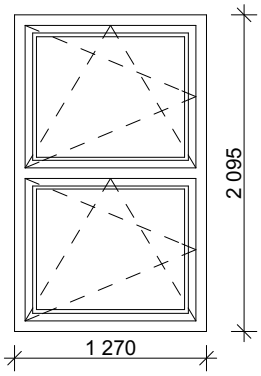	PLASTOVÉ DVOUKŘÍDLÉ OKNO - KOVÁNÍ SKLOPNÉ, 2x KLIKA - ZASKLENÉ IZOLAČNÍM TROJSKLEM 44mm, ČIRÉ SKLO U_W=0,96 W/m^{2}K - VNITŘNÍ A VNĚJŠÍ PAROTĚSNÁ PÁSKA - OBLOŽENÍ VNITŘNÍHO PARAPETU - PLASTOVÝ PARAPET tl.20mm, BARVA BÍLÁ 1.PP: 1 ; 1.NP: - ; 2.NP: - ; 3.NP: - ; CELKEM: 1	BARVA RÁMU - Z INTERIÉRU BÍLÁ, Z EXTERIÉRU BÍLÝ HLINÍK RAL 9006
04	1200x1200	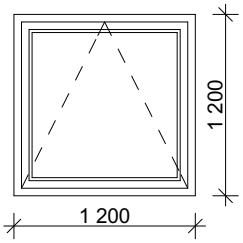	PLASTOVÉ JEDNOKŘÍDLÉ OKNO - KOVÁNÍ SKLOPNÉ, PÁKOVÉ OTEVÍRÁNÍ - ZASKLENÉ IZOLAČNÍM TROJSKLEM 44mm, ČIRÉ SKLO U_W=0,96 W/m^{2}K - VNITŘNÍ A VNĚJŠÍ PAROTĚSNÁ PÁSKA - OBLOŽENÍ VNITŘNÍHO PARAPETU - PLASTOVÝ PARAPET tl.20mm, BARVA BÍLÁ - PÁKOVÉ OTEVÍRÁNÍ ZE SNÍŽENÉ ÚROVNĚ 1.PP: 1 ; 1.NP: - ; 2.NP: - ; 3.NP: - ; CELKEM: 1	BARVA RÁMU - Z INTERIÉRU BÍLÁ, Z EXTERIÉRU BÍLÝ HLINÍK RAL 9006
05	950x2200	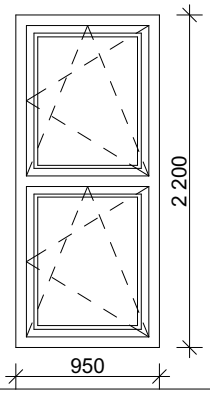	PLASTOVÉ DVOUKŘÍDLÉ OKNO - KOVÁNÍ OTEVÍRAVÉ/SKLOPNÉ, 2x KLIKA - ZASKLENÉ IZOLAČNÍM TROJSKLEM 44mm, ČIRÉ SKLO U_W=0,96 W/m^{2}K - VNITŘNÍ A VNĚJŠÍ PAROTĚSNÁ PÁSKA - OBLOŽENÍ VNITŘNÍHO PARAPETU - PLASTOVÝ PARAPET tl.20mm, BARVA BÍLÁ 1.PP: 1 ; 1.NP: - ; 2.NP: - ; 3.NP: - ; CELKEM: 1	BARVA RÁMU - Z INTERIÉRU BÍLÁ, Z EXTERIÉRU BÍLÝ HLINÍK RAL 9006

VÝPIS DVEŘÍ A OKEN

OZN.	ROZMĚR KŘÍDLA	NÁHLED	POPIS	POZNÁMKA
06	4200x2600	SCHÉMA Č. 3 STRANA Č.5	HLINÍKOVÁ OKENNÍ SESTAVA - KOVÁNÍ OTEVÍRAVÉ/SKLOPNÉ, 3x KLIKA - ZASKLENÉ IZOLAČNÍM TROJSKLEM 44mm, ČIRÉ SKLO U_W=0,96 W/m^{2}K - VNITŘNÍ A VNĚJŠÍ PAROTĚSNÁ PÁSKA - OBLOŽENÍ VNITŘNÍHO PARAPETU - PLASTOVÝ PARAPET tl.20mm, BARVA BÍLÁ	BARVA RÁMU - BÍLÝ HLINÍK RAL 9006
07	3600x1200	SCHÉMA Č. 4 STRANA Č.5	HLINÍKOVÉ DVOUKŘÍDLÉ FIXNÍ OKNO - ZASKLENÉ IZOLAČNÍM TROJSKLEM 44mm, ČIRÉ SKLO U_W=0,96 W/m^{2}K - VNITŘNÍ A VNĚJŠÍ PAROTĚSNÁ PÁSKA - OBLOŽENÍ VNITŘNÍHO PARAPETU - PLASTOVÝ PARAPET tl.20mm, BARVA BÍLÁ	BARVA RÁMU - BÍLÝ HLINÍK RAL 9006
08	3600x3150	SCHÉMA Č. 5 STRANA Č.6	HLINÍKOVÁ OKENNÍ SESTAVA - HORNÍ KOVÁNÍ OTEVÍRAVÉ/SKLOPNÉ, 3x KLIKA, SPODNÍ KOVÁNÍ SKLOPNÉ - **AUTOMATICKÉ OTEVÍRÁNÍ (POŽÁRNÍ)** - ZASKLENÉ IZOLAČNÍM TROJSKLEM 44mm, ČIRÉ SKLO U_W=0,96 W/m^{2}K - VNITŘNÍ A VNĚJŠÍ PAROTĚSNÁ PÁSKA - OBLOŽENÍ VNITŘNÍHO PARAPETU - PLASTOVÝ PARAPET tl.20mm, BARVA BÍLÁ	BARVA RÁMU - BÍLÝ HLINÍK RAL 9006 UZAMYKATELNÉ KLIKY **- U KŘÍDEL S OZN. POŽ. AUT. PROVÉST PŘÍPRAVU NA MONTÁŽ ŘETĚZOVÉHO POHONU !!! (POHON V ČÁSTI ELE - POŽÁRNÍ ODVĚTRÁNÍ)**
09	3600x3050	SCHÉMA Č. 6 STRANA Č.6	HLINÍKOVÁ OKENNÍ SESTAVA - KOVÁNÍ OTEVÍRAVÉ/SKLOPNÉ, 6x KLIKA - ZASKLENÉ IZOLAČNÍM TROJSKLEM 44mm, ČIRÉ SKLO U_W=0,96 W/m^{2}K - VNITŘNÍ A VNĚJŠÍ PAROTĚSNÁ PÁSKA - OBLOŽENÍ VNITŘNÍHO PARAPETU - PLASTOVÝ PARAPET tl.20mm, BARVA BÍLÁ	BARVA RÁMU - BÍLÝ HLINÍK RAL 9006
10	3600x3150	SCHÉMA Č. 7 STRANA Č.6	HLINÍKOVÁ OKENNÍ SESTAVA - KOVÁNÍ OTEVÍRAVÉ/SKLOPNÉ, 3x KLIKA - ZASKLENÉ IZOLAČNÍM TROJSKLEM 44mm, ČIRÉ SKLO U_W=0,96 W/m^{2}K - VNITŘNÍ A VNĚJŠÍ PAROTĚSNÁ PÁSKA - OBLOŽENÍ VNITŘNÍHO PARAPETU - PLASTOVÝ PARAPET tl.20mm, BARVA BÍLÁ	BARVA RÁMU - BÍLÝ HLINÍK RAL 9006 UZAMYKATELNÉ KLIKY

OZN.	1.PP	1.NP	2.NP	3.NP	CELKEM
06	1	-	-	-	1
07	1	-	-	-	1
08	-	1	-	-	1
09	-	-	1	1	2
10	-	-	1	-	1

VÝPIS DVEŘÍ A OKEN

OZN.	ROZMĚR KŘÍDLA	NÁHLED	POPIS	POZNÁMKA
11	3600x3150	SCHÉMA Č. 8 STRANA Č.6	HLINÍKOVÁ OKENNÍ SESTAVA - HORNÍ KOVÁNÍ SKLOPNÉ - **AUTOMATICKÉ OTEVÍRÁNÍ (POŽÁRNÍ)**, STŘEDNÍ KOVÁNÍ OTEVÍRAVÉ, 3x KLIKA - ZASKLENÉ IZOLAČNÍM TROJSKLEM 44mm, ČIRÉ SKLO U_W=0,96 W/m^{2}K - VNITŘNÍ A VNĚJŠÍ PAROTĚSNÁ PÁSKA - OBLOŽENÍ VNITŘNÍHO PARAPETU - PLASTOVÝ PARAPET tl.20mm, BARVA BÍLÁ	BARVA RÁMU - BÍLÝ HLINÍK RAL 9006 **- U KŘÍDEL S OZN. POŽ. AUT. PROVÉST PŘÍPRAVU NA MONTÁŽ ŘETĚZOVÉHO POHONU !!! (POHON V ČÁSTI ELE - POŽÁRNÍ ODVĚTRÁNÍ)**

	1.PP	1.NP	2.NP	3.NP	CELKEM
	-	-	-	1	1

SCHÉMA Č. 1

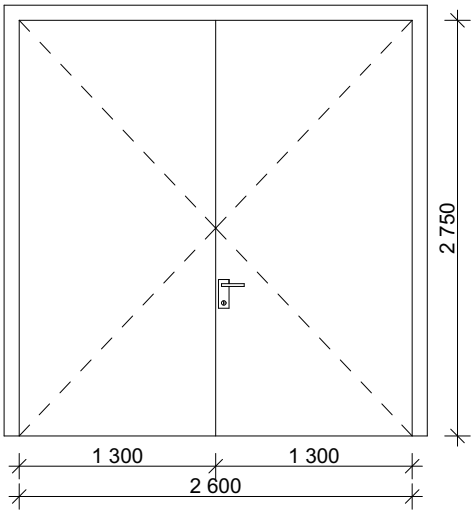

SCHÉMA Č. 2

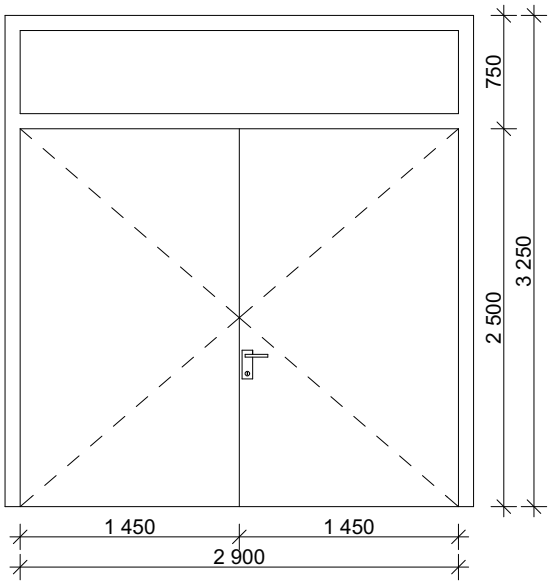

SCHÉMA Č. 3

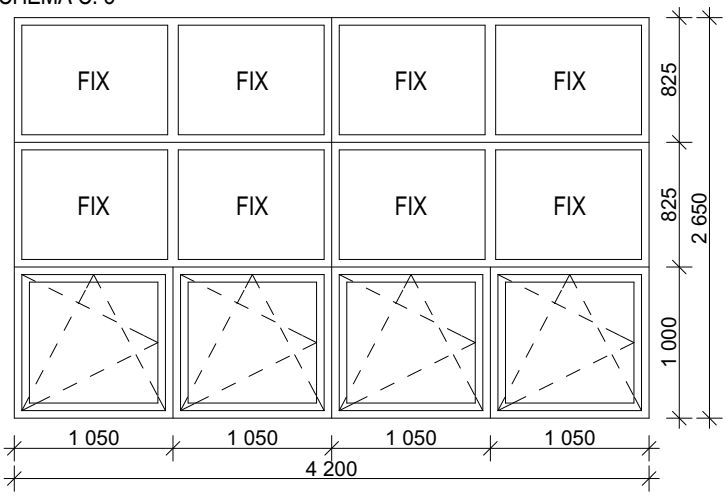

SCHÉMA Č. 4

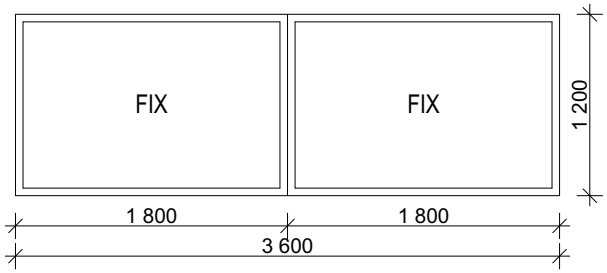

VÝPIS DVEŘÍ A OKEN

OZN.	ROZMĚR KŘÍDLA	NÁHLED	POPIS	POZNÁMKA

SCHÉMA Č. 5

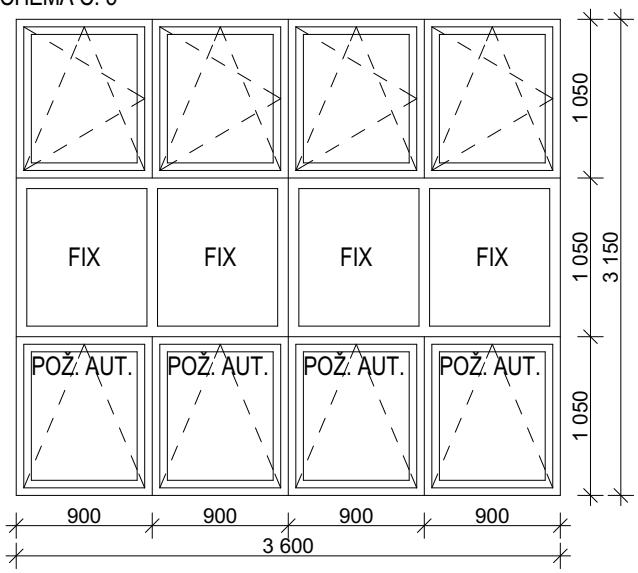

SCHÉMA Č. 6

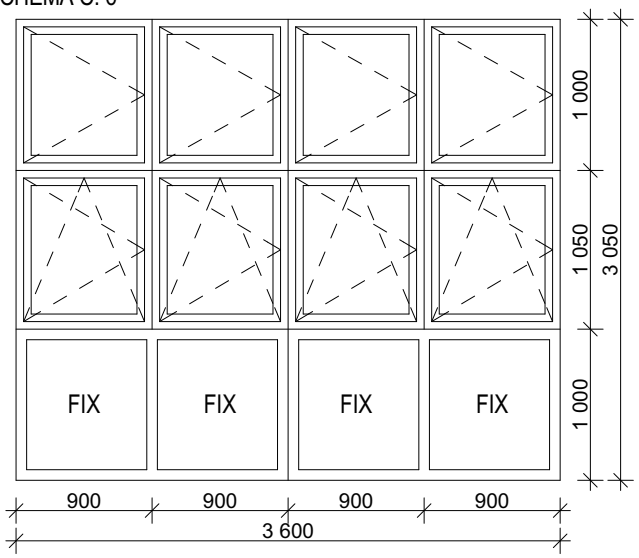

SCHÉMA Č. 7

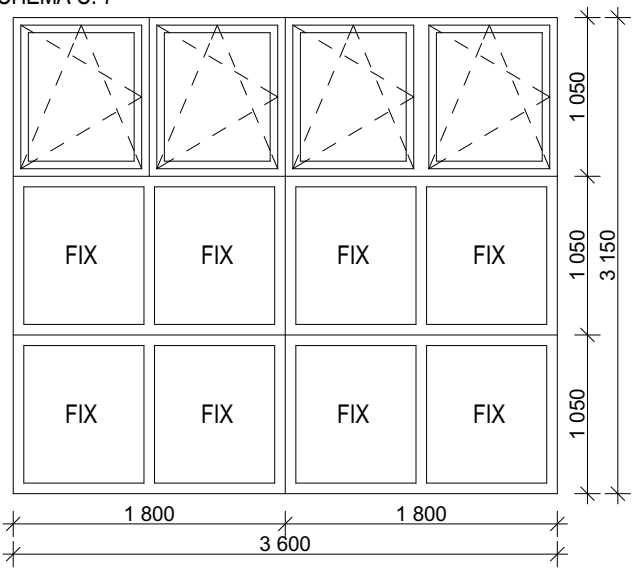
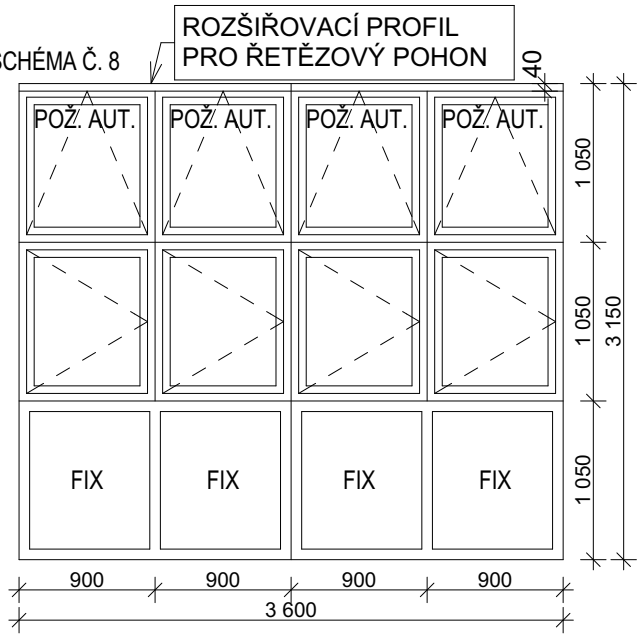
SCHÉMA Č. 8