DETAILY

SEZNAM DETAILŮ:

DETAIL Č. 1 - NAPOJENÍ ETICS V ROHU BUDOVY

DETAIL Č. 2 - DETAIL PARAPETU

DETAIL Č. 3 - DETAIL NADPRAŽÍ

DETAIL Č. 4 - NAPOJENÍ ETICS

DETAIL Č. 5 - NAPOJENÍ PLOCHÉ STŘECHY A OBVODOVÉ STĚNY

DETAIL Č. 6 - DETAIL ATIKY

DETAIL Č. 7 - DETAIL ZATEPLENÍ SOKLU

DETAIL Č. 8 - SKLADBA ZATEPLOVACÍHO SYSTÉMU

DETAIL Č. 9 - ARMOVÁNÍ - PŘESAHY A DIAGONÁLNÍ VÝZTUHY

DETAIL Č. 10 - DETAIL LODŽIOVÉ DESKY

DETAIL Č. 11 - DETAIL ZÁBRADLÍ

±0,000 = STÁVAJÍCÍ ÚROVEŇ 1.NP

astalon s.r.o.
Hůrka 54, 530 02 Pardubice
IČ: 27542009, DIČ: CZ27542009

projektoval:	vypracoval:	kontroloval:	dokumentace:	DPS
Ing.arch. Libor Duga	Anne-Marie Žemličková	Ing. Tomáš Moudrý	číslo zakázky:	Z201102
			datum:	08/2021
			měřítko:	1:50
			formátů:	2xA4
			změna:	---

stavebník:	**Pardubický kraj, Komenského náměstí 125, 532 11 Pardubice**	část: D STA	č. přílohy: 29
zakázka:	**Realizace úspor energie - Gymnázium a SOŠ Přelouč, budova DM Jaselská**		
objekt:	SO 01 - Domov mládeže		
díl:	1.1. Architektonicky stavební řešení		
výkres:	**DETAILY**		

č. výtisku:

NAPOJENÍ ETICS V ROHU BUDOVY

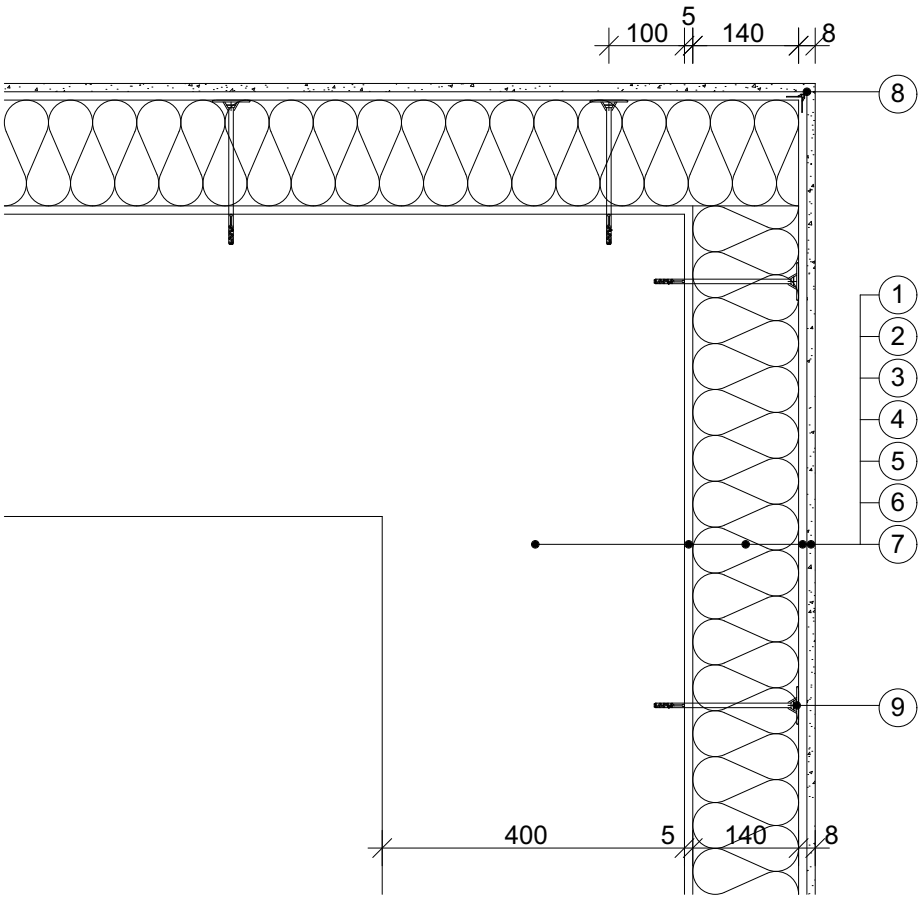

LEGENDA

1. STÁVAJÍCÍ KONSTRUKCE
2. PENETRACE PODKLADU
3. MINERÁLNÍ TMEL
4. IZOLAČNÍ DESKA EPS F, tl. 140mm
5. MINERÁLNÍ TMEL ZÁKLADNÍ VRSTVY S UHLÍKOVÝM VLÁKNEM + SKLOTEXTILNÍ SÍŤOVINA
6. ZÁKLADNÍ NÁTĚR POD PROBARVENÉ OMÍTKY
7. SILIKONOVÁ TENKOVRSTVÁ PROBARVENÁ OMÍTKA, ZRNITOST 1,5mm
8. ROHOVÁ LIŠTA S ARMOVACÍ TKANINOU
9. ŠROUBOVACÍ HMOŽDINA S POVRCHOVOU MONTÁŽÍ

DETAIL PARAPETU A NADPRAŽÍ

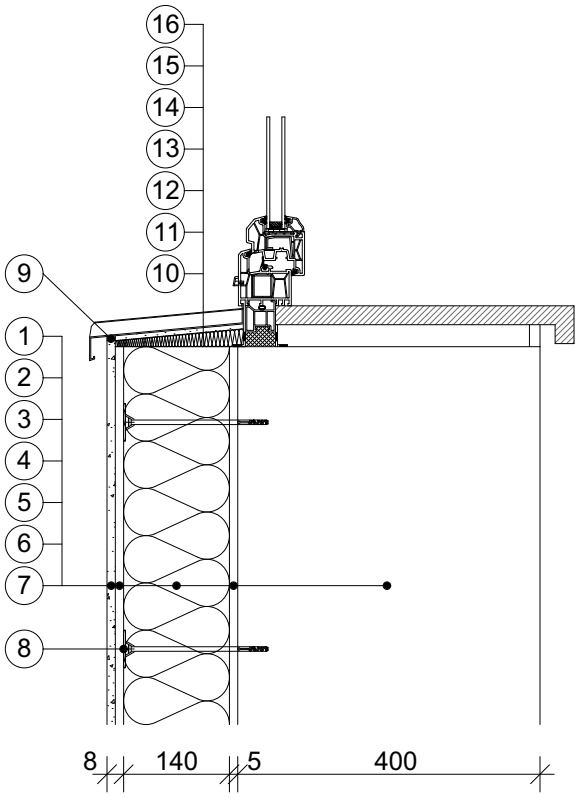

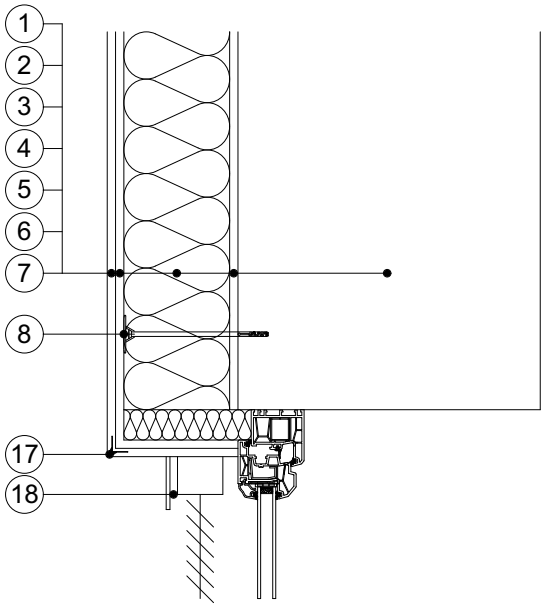

LEGENDA

1. STÁVAJÍCÍ KONSTRUKCE
2. PENETRACE PODKLADU
3. MINERÁLNÍ TMEL
4. IZOLAČNÍ DESKA EPS F, tl. 140mm
5. MINERÁLNÍ TMEL ZÁKLADNÍ VRSTVY S UHLÍKOVÝM VLÁKNEM + SKLOTEXTILNÍ SÍŤOVINA
6. ZÁKLADNÍ NÁTĚR POD PROBARVENÉ OMÍTKY
7. SILIKONOVÁ TENKOVRSTVÁ PROBARVENÁ OMÍTKA, ZRNITOST 1,5mm
8. ŠROUBOVACÍ HMOŽDINA S POVRCHOVOU MONTÁŽÍ
9. PRUŽNÝ TMEL
10. STÁVAJÍCÍ KONSTRUKCE
11. MINERÁLNÍ TMEL
12. IZOLAČNÍ DESKA, tl. 20mm
13. MINERÁLNÍ TMEL + SKLOTEXTILNÍ SÍŤOVINA
14. PENETRACE
15. LEPIDLO
16. PARAPET TiZn
17. ROHOVÝ OKAPOVÝ PROFIL S ARMOVACÍ TKANINOU
18. HLINÍKOVÝ ŽALUZIOVÝ KASTLÍK

DETAIL NAPOJENÍ ETICS

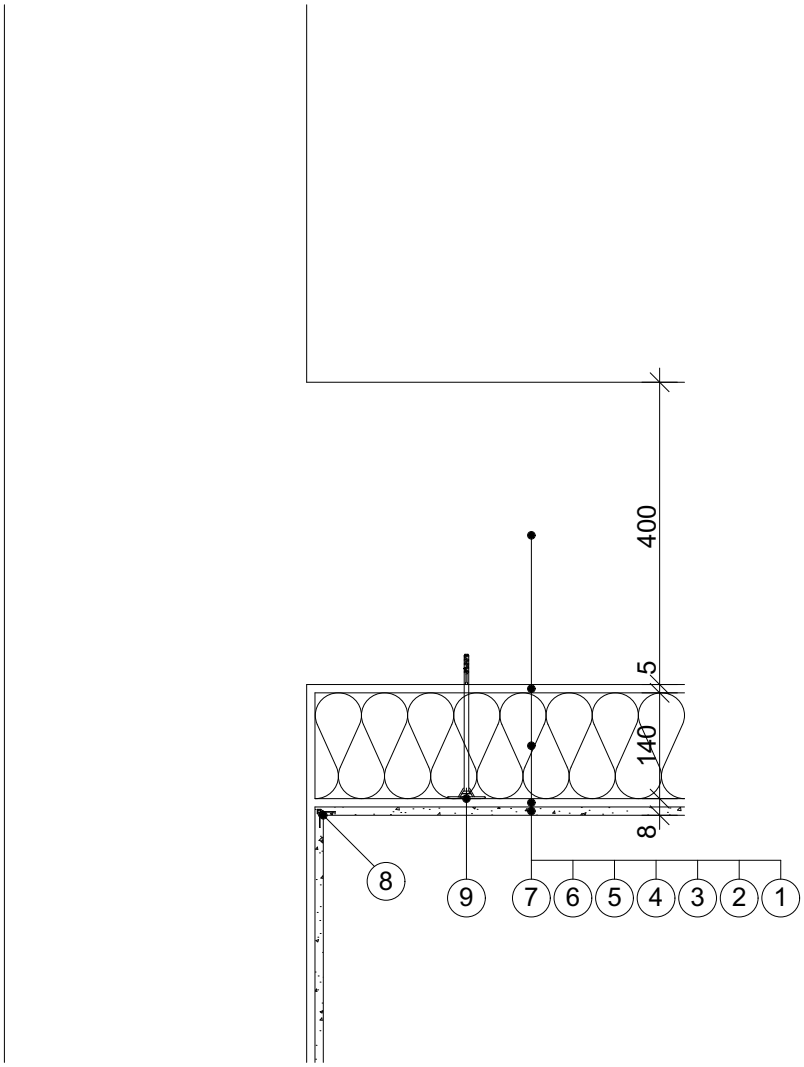

LEGENDA

1. STÁVAJÍCÍ KONSTRUKCE
2. PENETRACE PODKLADU
3. MINERÁLNÍ TMEL
4. IZOLAČNÍ DESKA EPS F, tl. 140mm
5. MINERÁLNÍ TMEL ZÁKLADNÍ VRSTVY S UHLÍKOVÝM VLÁKNEM + SKLOTEXTILNÍ SÍŤOVINA
6. ZÁKLADNÍ NÁTĚR POD PROBARVENÉ OMÍTKY
7. SILIKONOVÁ TENKOVRSTVÁ PROBARVENÁ OMÍTKA, ZRNITOST 1,5mm
8. ROHOVÁ LIŠTA S ARMOVACÍ TKANINOU
9. ŠROUBOVACÍ HMOŽDINA S POVRCHOVOU MONTÁŽÍ

DETAIL NAPOJENÍ PLOCHÉ STŘECHY A OBVODOVÉ STĚNY

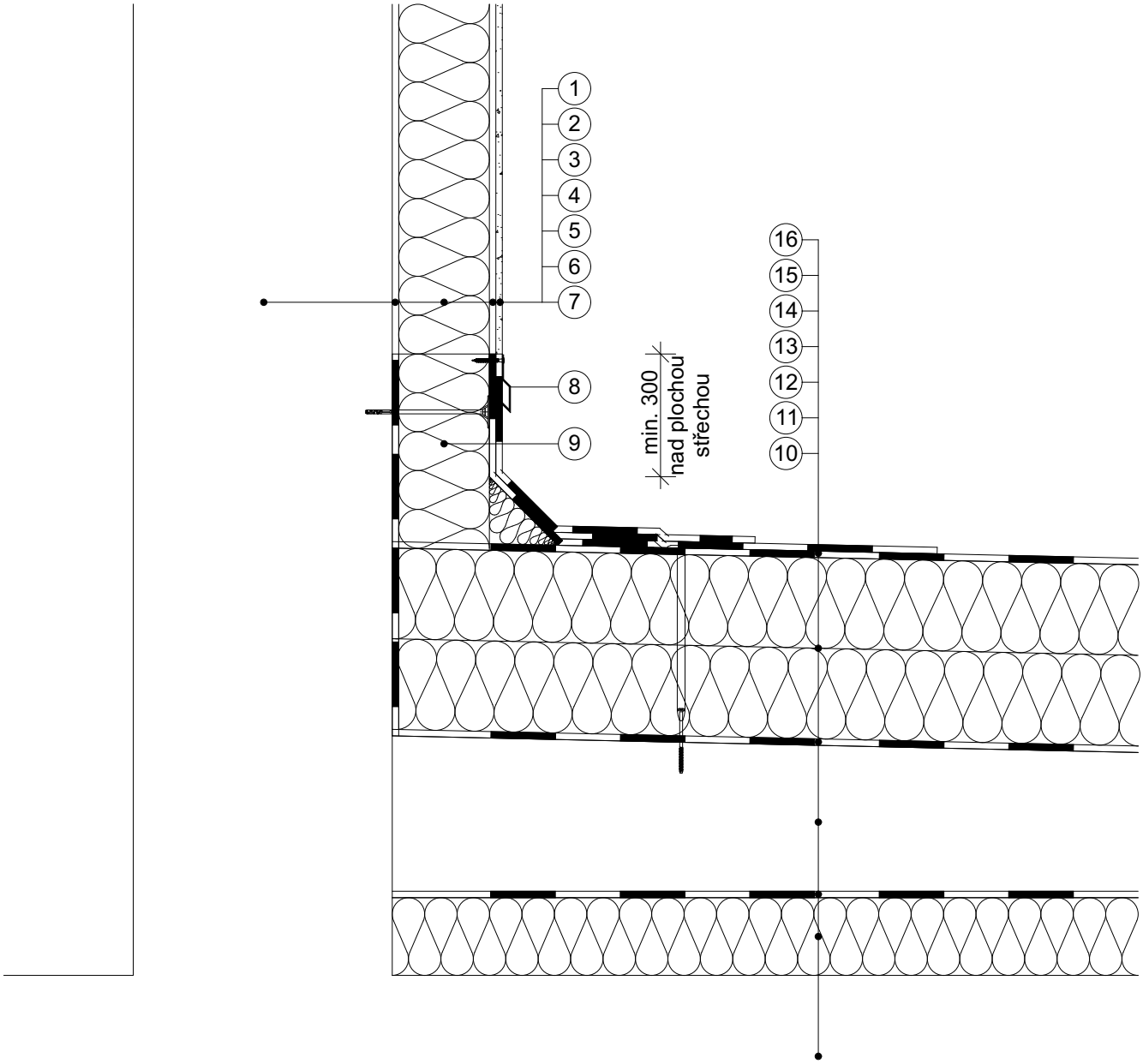

LEGENDA

1. STÁVAJÍCÍ KONSTRUKCE
2. PENETRACE PODKLADU
3. MINERÁLNÍ TMEL
4. IZOLAČNÍ DESKA EPS F, tl. 140mm
5. MINERÁLNÍ TMEL ZÁKLADNÍ VRSTVY S UHLÍKOVÝM VLÁKNEM + SKLOTEXTILNÍ SÍŤOVINA
6. ZÁKLADNÍ NÁTĚR POD PROBARVENÉ OMÍTKY
7. SILIKONOVÁ TENKOVRSTVÁ PROBARVENÁ OMÍTKA, ZRNITOST 1,5mm
8. OKAPOVÝ PLECH
9. IZOLAČNÍ DESKA XPS, tl. 140mm
10. STÁVAJÍCÍ STROPNÍ KONSTRUKCE
11. MINERÁLNÍ PLSŤ POD KLÍNKY
12. ASFALTOVÝ PÁS A 400/4
13. BETONOVÁ MAZANINA VE SPÁDU
14. MĚKKÁ ŽIVIČNÁ KRYTINA + NETKANÁ TEXTILIE
15. 2x IZOLAČNÍ DESKY EPS 150, celk. tl. 280mm
16. FOLIE Z PVC K MECHANICKÉMU KOTVENÍ

DETAIL ATIKY

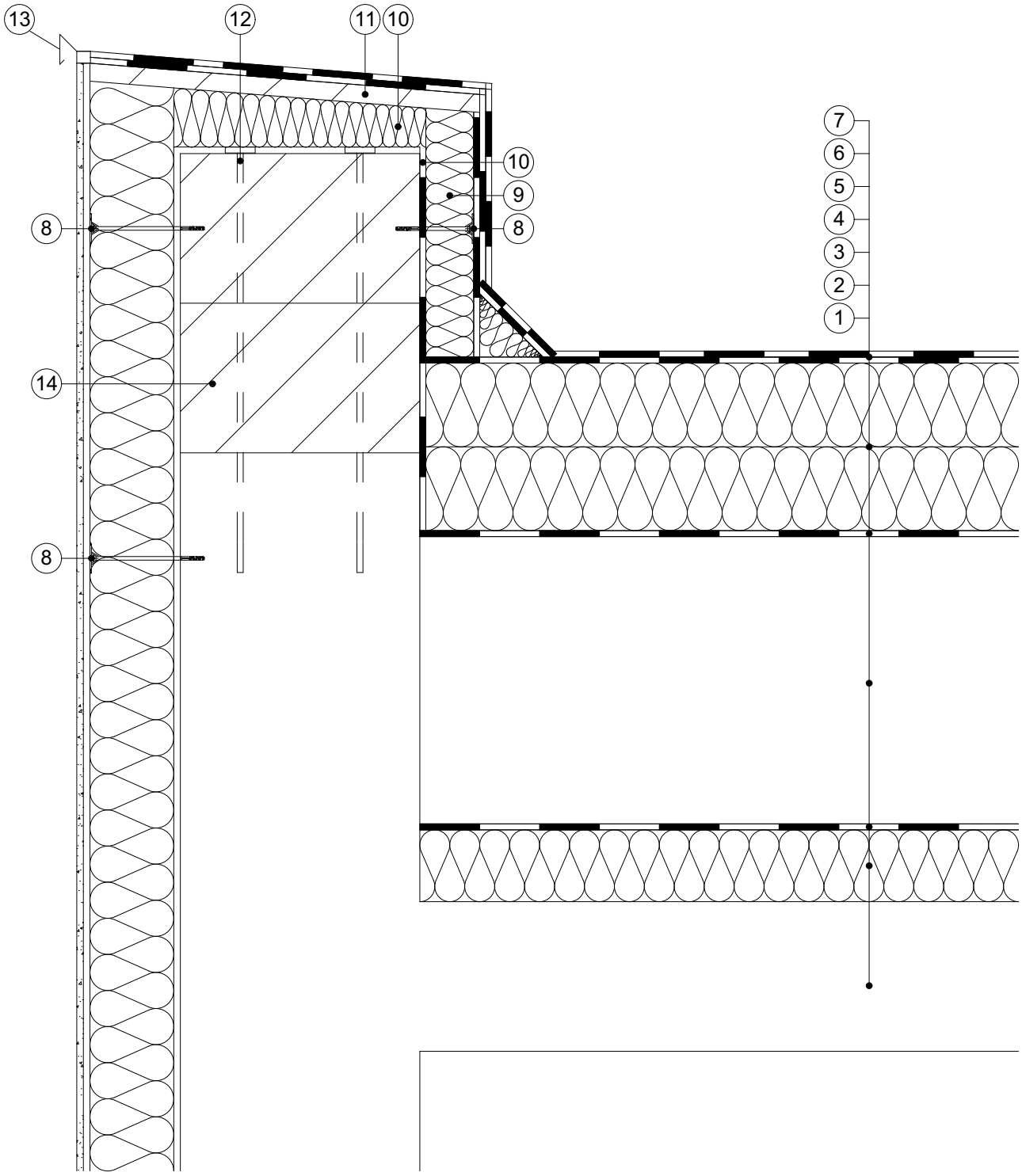

LEGENDA

1. STÁVAJÍCÍ STROPNÍ KONSTRUKCE
2. MINERÁLNÍ PLSŤ POD KLÍNKY
3. ASFALTOVÝ PÁS A 400/4
4. BETONOVÁ MAZANINA VE SPÁDU
5. MĚKKÁ ŽIVIČNÁ KRYTINA + NETKANÁ TEXTILIE
6. 2x IZOLAČNÍ DESKY EPS 150, celk. tl. 280mm
7. FOLIE Z PVC K MECHANICKÉMU KOTVENÍ
8. KOTVENÍ SVISLÉ TEPELNÉ IZOLACE
9. IZOLAČNÍ DESKA EPS 150, tl. 80mm
10. PAROZÁBRANA VYTAŽENÁ NA HLAVU ATIKY
11. OSB DESKA tl. 30mm
12. ZÁVITOVÁ TYČ M12 - DÉLKA 700mm ZAPUŠTĚNÁ min. 200mm NA CHEMICKOU MALTU DO STÁVAJÍCÍ ATIKY, PROVEDENÍ PO 1000mm
13. OPLECHOVÁNÍ ATIKY TiZn PLECHEM, tl. 0,8mm
14. POROBETONOVÁ TVÁRNICE

DETAIL ZATEPLENÍ SOKLU

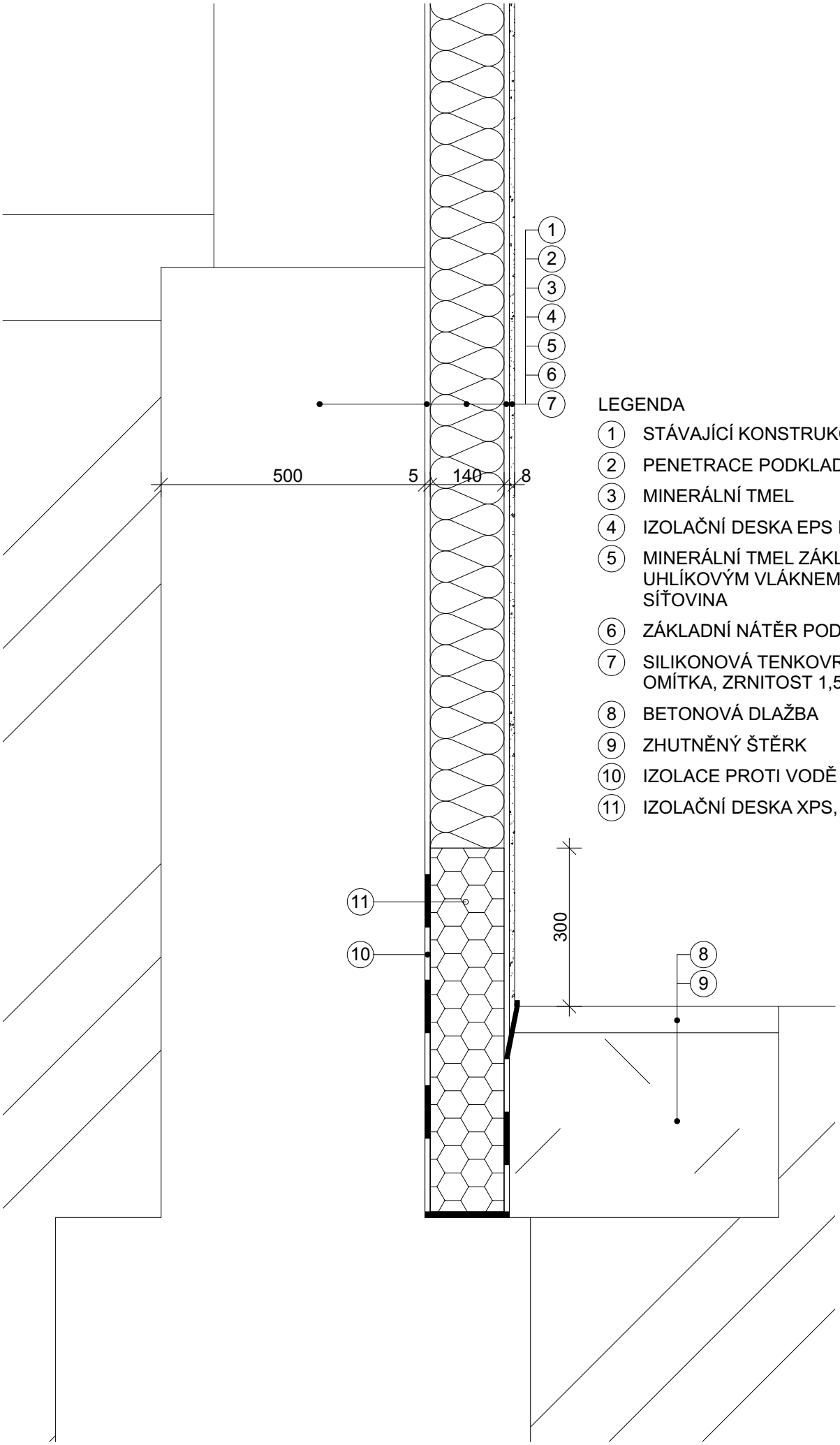

LEGENDA

1. STÁVAJÍCÍ KONSTRUKCE
2. PENETRACE PODKLADU
3. MINERÁLNÍ TMEL
4. IZOLAČNÍ DESKA EPS F, tl. 140mm
5. MINERÁLNÍ TMEL ZÁKLADNÍ VRSTVY S UHLÍKOVÝM VLÁKNEM + SKLOTEXTILNÍ SÍŤOVINA
6. ZÁKLADNÍ NÁTĚR POD PROBARVENÉ OMÍTKY
7. SILIKONOVÁ TENKOVRSTVÁ PROBARVENÁ OMÍTKA, ZRNITOST 1,5mm
8. BETONOVÁ DLAŽBA
9. ZHUTNĚNÝ ŠTĚRK
10. IZOLACE PROTI VODĚ
11. IZOLAČNÍ DESKA XPS, tl. 140mm

SKLADBA ZATEPLOVACÍHO SYSTÉMU

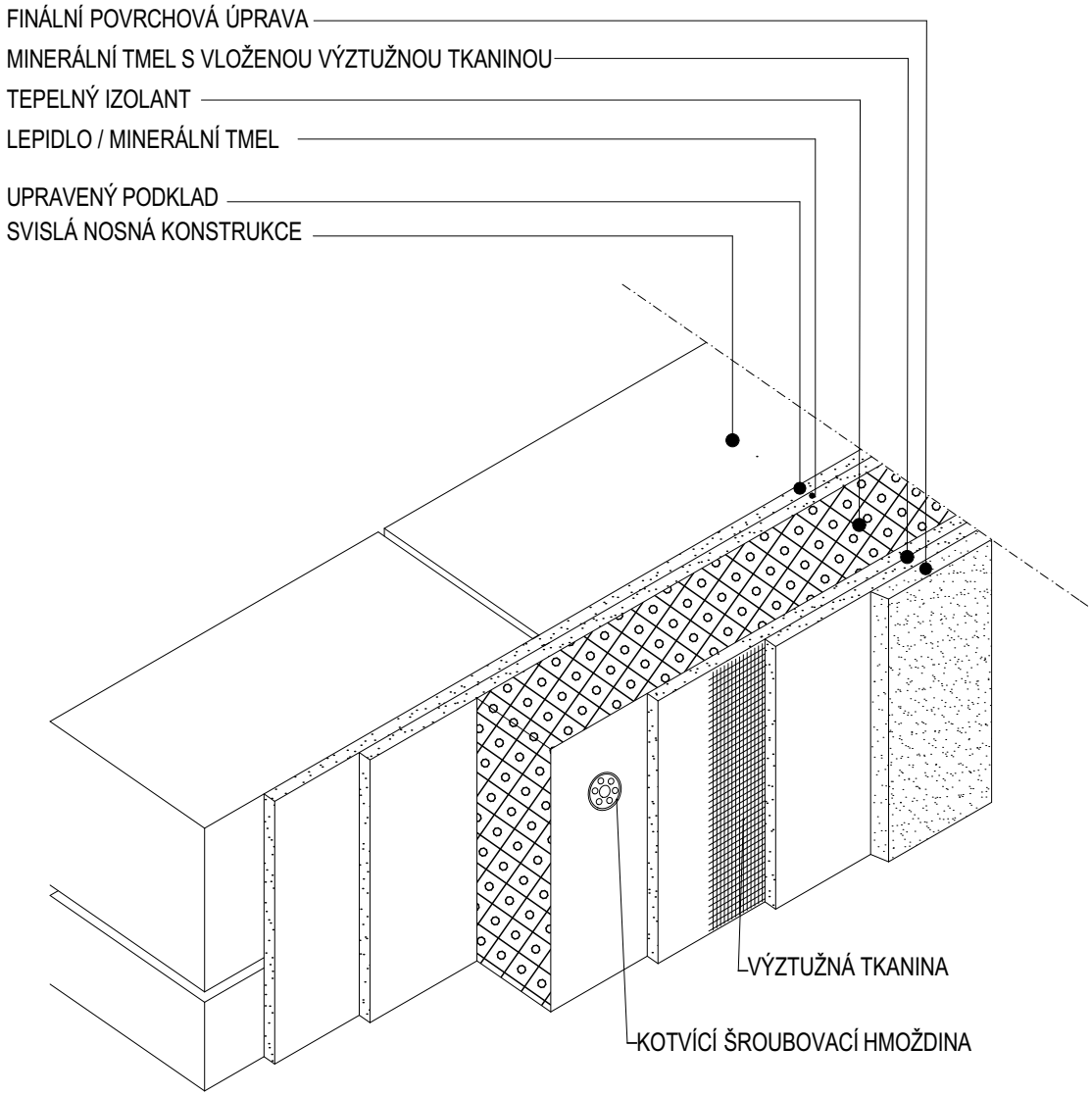

ARMOVÁNÍ - PŘESAHY A DIAGONÁLNÍ VÝZTUHY

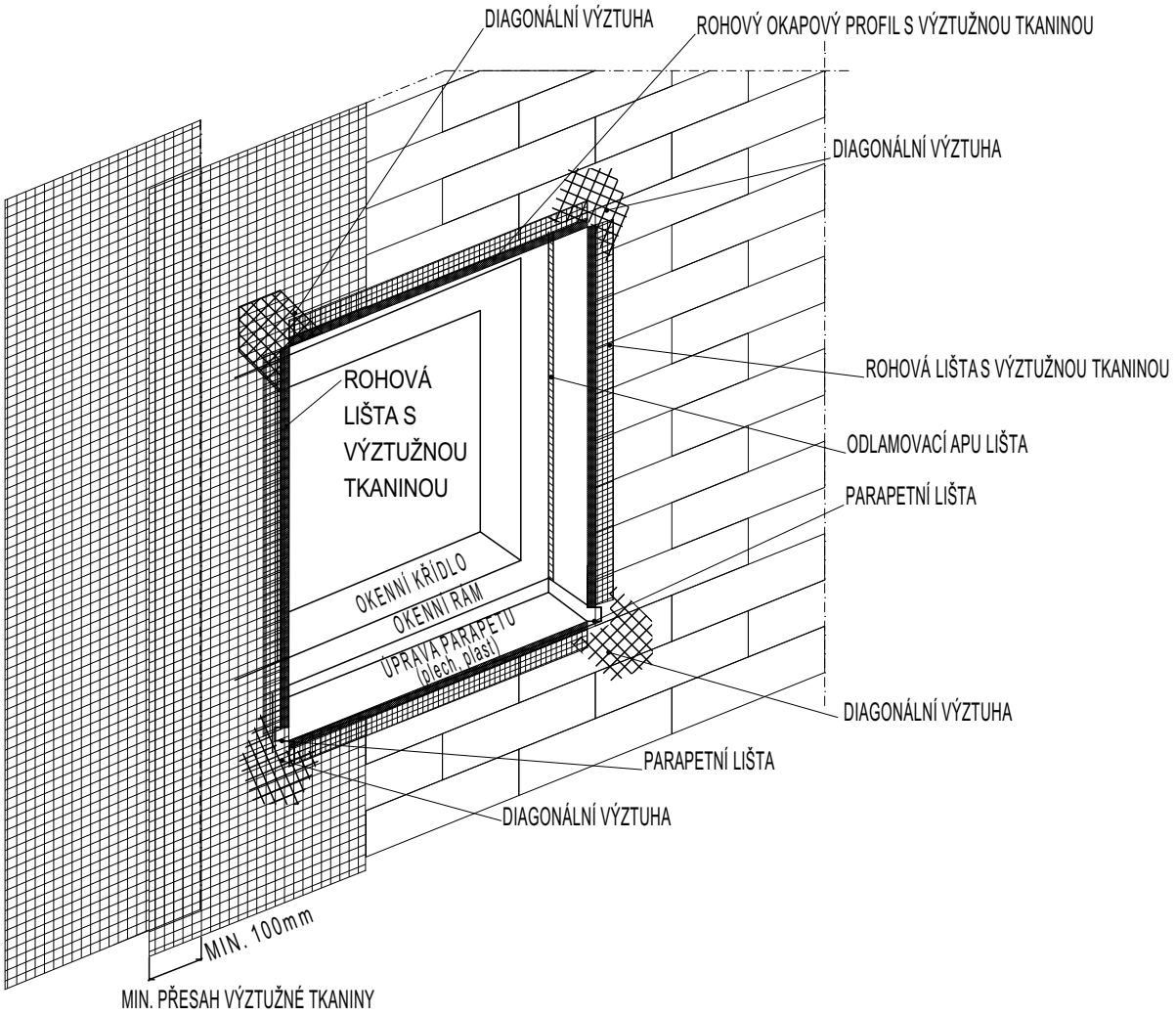

DETAIL LODŽIOVÉ DESKY

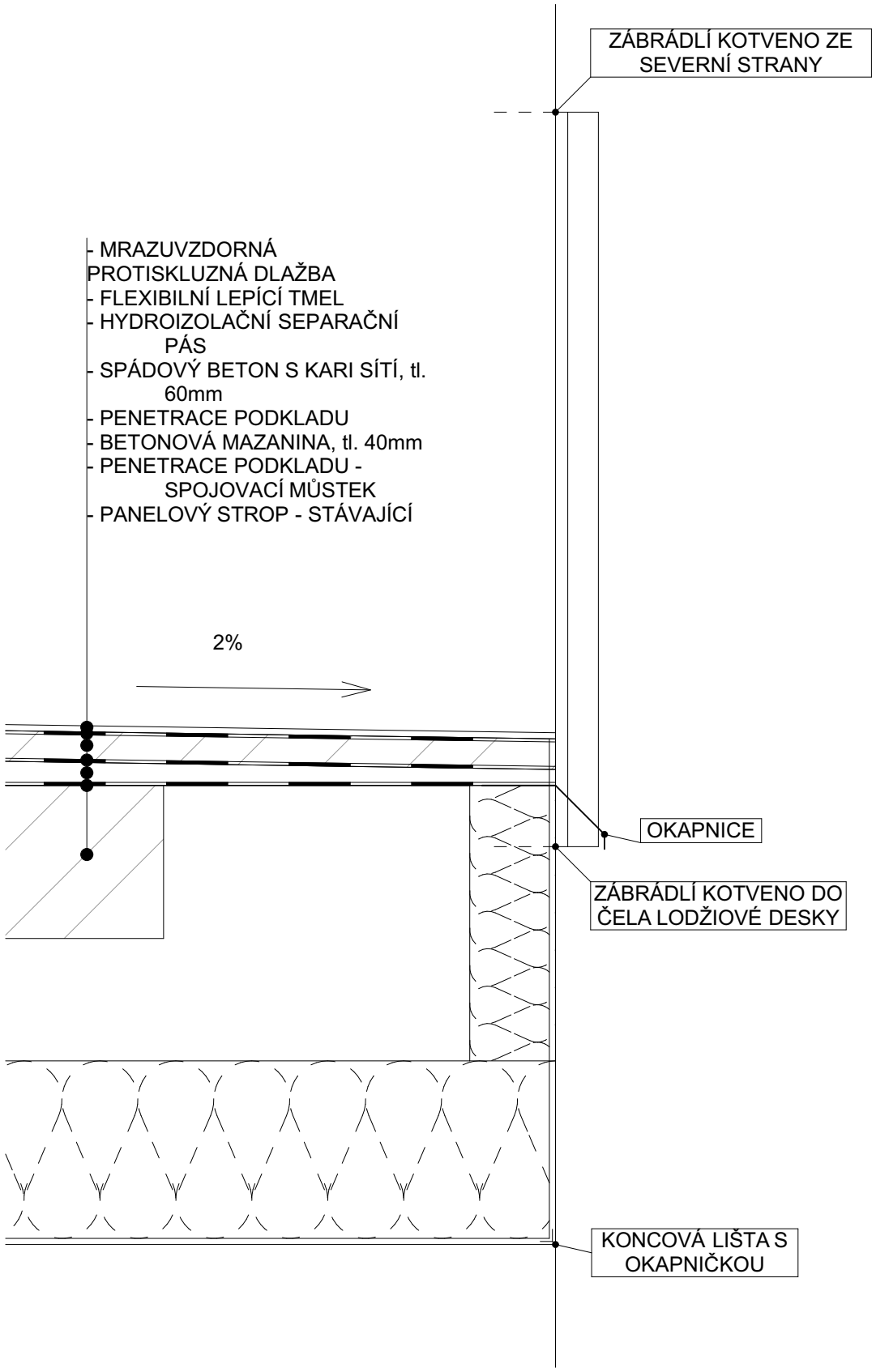

DETAIL ZÁBRADLÍ

POHLED PŘEDNÍ

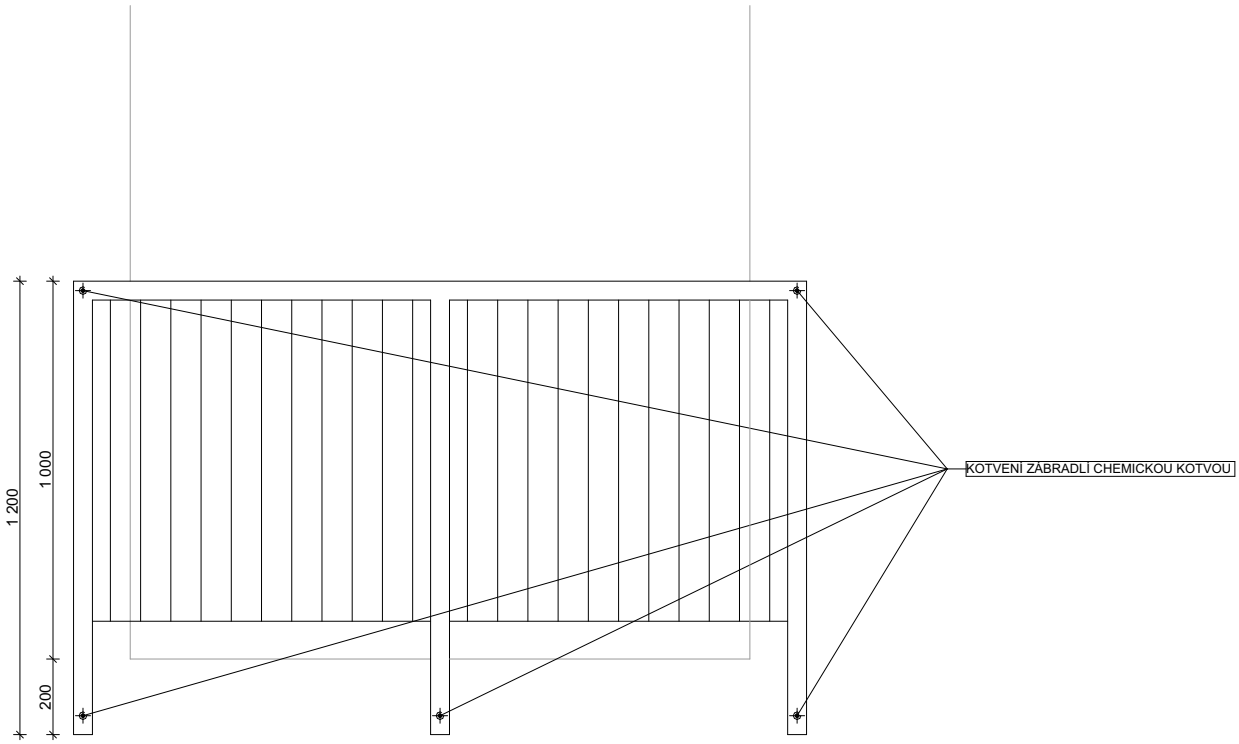
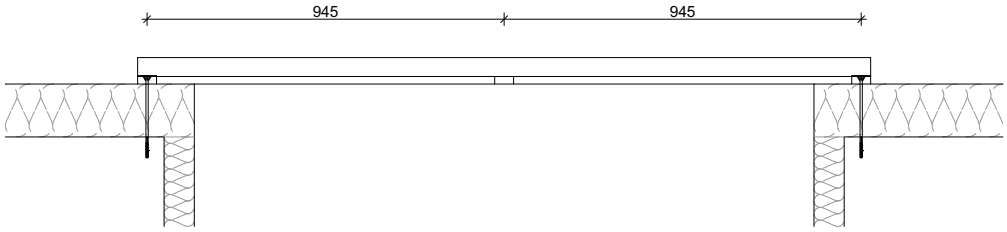
POHLED HORNÍ