TEPELNĚ IZOLAČNÍ HLINÍKOVÁ SLOUPKO-PŘÍČKOVÁ FASÁDNÍ KONSTRUKCE TECHNICKÉ SPECIFIKACE VÝROBKŮ (A51)-(A65) (A81)-(A82)

FASÁDNÍ SLOUPKO-PŘÍČKOVÉ KONSTRUKCE – OBECNÉ POŽADAVKY

- RÁMOVÉ KONSTRUKCE JSOU POŽADOVÁNY Z HLINÍKOVÉHO SYSTÉMU O MATERIÁLOVÉ CHARAKTERISTICE SLITINY AlMgSi 0,5F22 DLE – ČSN EN 12020, EN AW-6060 T66
- NÁVRH KONSTRUKCÍ SPLŇUJE NORMATIVNÍ PŘEDPISY DLE ČSN 73 0540-2, KDE JSOU STANOVENY POŽADAVKY NA HODNOTY Uw STAVEBNÍCH KONSTRUKCÍ
- V RÁMCI POŽADAVKŮ OHLEDU NA ŽIVOTNÍ PROSTŘEDÍ A UDRŽITELNOSTI OBNOVITELNÝCH ZDROJŮ, PROFILOVÝ SYSTÉM MUSÍ SPLŇOVAT VÝROBU SE SNÍŽENOU REDUKCÍ CO2 – CERTIFIKACI DGNB; PRODUKCE ZÁKLADNÍHO MATERIÁLU BUDE VYUŽÍVAT MIN. 60% TZV. ZELENÉ ENERGIE (VODNÍ, VĚTRNÉ ELEKTRÁRNY); PROFILOVÝ SYSTÉM MUSÍ BÝT DOLOŽEN CERTIFIKÁTY ISO 9001 A ZVLÁŠTĚ ISO 14001 – CERTIFIKACE SYSTÉMU ENVIRONMENTÁLNÍHO MANAGEMENTU
- PLASTOVÉ IZOLÁTORY TEPELNÝCH MOSTŮ PROFILACE BUDOU DLE ENVIRONMENTÁLNÍCH HLEDISEK DODÁNY Z RECYKLOVANÉHO POLYAMIDU PŘI ZACHOVÁNÍ VLASTNOSTÍ TYPU POLYAMID 6.6 DLE DIN EN 14024 PRO NAPLNĚNÍ PODSTATY ISO TYPE III – NAVRŽENÝ SYSTÉM TÍM DEKLARUJE V RÁMCI VÝROBY SYSTÉMU EDP CERTIFIKACI V SOULADU S DIN ISO 14025 A EN 15804
- CERTIFIKACE PROHLÁŠENÍ O VLASTNOSTECH BUDE POŽADOVÁNA V SOULADU S ČSN EN 14351-1 V PŘÍPADĚ RÁMOVÝCH KONSTRUKCÍ A V SOULADU S ČSN EN 13830 V PŘÍPADĚ FASÁDNÍCH KONSTRUKCÍ.

FASÁDNÍ HLINÍKOVÝ SYSTÉM S KRYCÍMI LIŠTAMI

- HLINÍKOVÝ SLOUPKO-PŘÍČKOVÝ FASÁDNÍ SYSTÉM S PLNÝM ZALIŠTOVÁNÍM SLOUPKŮ I PŘÍČEK
- VENKOVNÍ STRANA KONSTRUKCE S PŘIZNANÝMI PŘÍTLAČNÝMI A KRYCÍMI LIŠTAMI POHLEDOVÉ ŠÍŘKY 50 MM, VERTIKÁLNÍ LIŠTY HL. 20 MM, HORIZONTÁLNÍ LIŠTY HL. 15 MM
- TVAR A HLOUBKA KRYCÍCH LIŠT NA SLOUPCÍCH A PŘÍČKÁCH DLE POŽADAVKŮ ARCHITEKTA, NAVRŽENY TYPY
  - OBDÉLNÍKOVÝ HL. 20 MM VERTIKÁLNÍ A HL. 15 MM HORIZONTÁLNÍ (BĚŽNÝ TYP)
  - TROJÚHELNÍKOVÝ ZAOBLENÝ V. 100 MM (SEVERNÍ FASÁDA OZN.A51, VYBRANÁ POLE, BARVA ŽLUTÁ RAL)
  - OBDÉLNÍKOVÝ HL. 200 MM (V MÍSTECH 1.NP U PŘÍSTŘEŠKŮ NAD VSTUPY)
- HLOUBKA SLOUPKŮ A PŘÍČEK NAVRŽENA 206 MM A 166 MM, PŘED REALIZACÍ NUTNO DOLOŽIT STATICKÝM VÝPOČTEM OD DODAVATELE SYSTÉMU LOP
- NAVRŽENÝ SYSTÉM JE KVALITATIVNĚ PROVEDEN ZE SLITINY UVEDENÉ V ÚVODNÍM ODSTAVCI S MIN. TLOUŠŤKOU STĚNY NOSNÉ ČÁSTI 2 MM
- PŘERUŠENÍ TEPELNÉHO MOSTU MEZI VNĚJŠÍM A VNITŘNÍM PROFILEM JE DOSAŽENO POMOCÍ PRŮBĚŽNÉHO IZOLAČNÍHO PROFILU Z ABS NEBO PE, KTERÝ JE PŘIPOJEN NA NOSNOU HLINÍKOVOU KONSTRUKCI, HLOUBKA IZOLAČNÍHO PROFILU JE VOLENA DLE POŽADAVKŮ NA HODNOTU TEPELNÉ IZOLACE A DLE TLOUŠŤKY VÝPLNÍ
- SYSTÉMOVÁ TĚSNĚNÍ (VNĚJŠÍ, VNITŘNÍ) BUDOU PROVEDENA VE STANDARDU EPDM, VNITŘNÍ TĚSNĚNÍ BUDOU PROVEDENA VE STANDARDU BEZ PRAPORKŮ
- NOSIČE SKEL A SPOJOVNÍKY BUDOU DLE STANDARDNÍCH POŽADAVKŮ VYPLÍVAJÍCÍCH Z HMOTNOSTI ZASKLENÍ
- VEŠKERÉ SYSTÉMOVÉ SPOJOVACÍ MATERIÁLY BUDOU Z NEREZOVÉHO MATERIÁLU TŘÍDY A2
- ODVODNĚNÍ FASÁDY A VYVEDENÍ KONDENZÁTŮ SE BUDE ŘÍDIT DLE SYSTÉMOVÝCH POŽADAVKŮ A PŘEDPISŮ DLE SMĚRNIC UVEDENÝCH VE ZPRACOVATELSKÝCH KATALOZÍCH
- KOTVENÍ FASÁDY JE UVAŽOVÁNO V HORNÍ A SPODNÍ ČÁSTI POMOCÍ VSUVNÝCH KOTEV
- KOTVENÍ BUDE PROVEDENO OCELOVÝMI KOTVAMI TYPU H S NEREZOVÝM SPOJOVACÍM MATERIÁLEM PŘI STYKU MATERIÁLU KOTVY A HLINÍKOVÝCH PROFILŮ
- SAMOTNÝ NÁVRH FASÁDY ODPOVÍDÁ POŽADAVKŮM DLE ČSN 13830
- KONSTRUKCE BUDOU OSAZENY V SOULADU S ČSN 74 7250 LEHKÉ OBVODOVÉ PLÁŠTĚ – POŽADAVKY NA ZABUDOVÁNÍ

TEPELNĚ IZOLAČNÍ HLINÍKOVÁ SLOUPKO–PŘÍČKOVÁ FASÁDNÍ KONSTRUKCE TECHNICKÉ SPECIFIKACE VÝROBKŮ (A51)–(A65) (A81)–(A82)

VLASTNOSTI FASÁDNÍCH KONSTRUKCÍ (VÝPIS DLE POŽADAVKŮ NA TECH. SPECIFIKACE CPR Č.305/2011):
DLE HAN ČSN EN 13830

ODOLNOST PROTI ZATÍŽENÍ VĚTREM:	NÁVRHOVÉ MIN. +2,0 KN/M2 A –3,2 KN/M2
	BEZPEČNOSTNÍ +3,0 KN/M2 A –4,8 KN/M2
VODOTĚSNOST:	RE 1200
ODOLNOST VŮČI NÁRAZU:	I5/E5
PRŮVZDUŠNOST:	AE

RÁMOVÝ HLINÍKOVÝ SYSTÉM VLOŽENÝ DO LOP – OKNA S PŘIZNANÝM RÁMEM A KŘÍDLEM

- VLOŽENÉ OKENNÍ KONSTRUKCE A JEDNOTLIVÉ OKENNÍ KONSTRUKCE BUDOU PROVEDENY Z HLINÍKOVÝCH PROFILŮ, Z RÁMOVÉHO SYSTÉMU V PROVEDENÍ S PŘIZNANÝM KŘÍDLEM
- STAVEBNÍ HLOUBKA RÁMOVÉHO SYSTÉMU JE 75 MM V RÁMU, ZASAZENÍ DO FASÁDNÍHO SYSTÉMU BUDE PROVEDENO PŘES ADAPTÉROVÉ RÁMOVÉ PRVKY, TLOUŠŤKA STĚN RÁMŮ JE MIN. 1,4 MM A VÍCE
- SPOJE RÁMOVÝCH KONSTRUKCÍ MUSÍ BÝT SKOLÍKOVANÉ NEBO SROHOVANÉ S PROLEPOVANÝMI ROHY A STYČNÝMI PLOCHAMI PROFILŮ
- STŘEDOVÉ TĚSNĚNÍ JE POŽADOVÁNO V PROVEDENÍ CELOOBÍHÁVÉM S JEDINÝM SPOJEM NA HORNÍ STRANĚ OKENNÍ KONSTRUKCE
- MATERIÁLOVÁ CHARAKTERISTIKA STŘEDOVÉHO TĚSNĚNÍ A VNĚJŠÍHO TĚSNĚNÍ ZASKLENÍ JE EPDM S EPDM NAPĚNĚNÝM JÁDREM; SYSTÉMOVÁ VNITŘNÍ TĚSNĚNÍ ZASKLÍVACÍCH LIŠT BUDOU PROVEDENA VE STANDARDU EPDM; MEZI ZASKLENÍM A OKENNÍM KŘÍDLEM VOŽEN ELASTOMEROVÝ HI DÍLEC
- TEPELNÉ MOSTY PA6.6 DLE EN 14024 V SOULADU S ISO TYPE III SE SNÍŽENOU PRODUKCÍ CO2
- KOVÁNÍ BUDE PROVEDENO JAKO CELOOBVODOVÉ, HLINÍKOVÉ V SYSTRÉMU DPS
- PANTY BUDOU V PROVEDENÍ VIDITELNÉM, U VÝPLNÍ ZAKRYTÝCH KOMPOZITNÍMI AL DESKAMI TYPU BOND V PROVEDENÍ SKRYTÉM, ELOX
- KLIKA BUDE HLINÍKOVÁ V PROVEDENÍ ELOX – SYSTÉMOVÝ STANDARDNÍ TYP
- OKENNÍ PŘEVODOVKA BUDE VE SKRYTÉM PROVEDENÍ S MOŽNOSTÍ ZÁMĚNY KLIKY ZA LIBOVOLNOU – ČTYŘHRAN 7 MM
- KOTVENÍ A PROVEDENÍ ZÓN TĚSNOSTÍ BUDE V SOULADU S ČSN 74 6077 OKNA A VNĚJŠÍ DVEŘE – POŽADAVKY NA ZABUDOVÁNÍ

VLASTNOSTI OKENNÍCH KONSTRUKCÍ (VÝPIS DLE POŽADAVKŮ NA TECH. SPECIFIKACE CPR Č.305/2011):
DLE HAN ČSN EN 14351–1

ODOLNOST PROTI ZATÍŽENÍ VĚTREM:	C5/B5
VODOTĚSNOST:	E 900 A VÍCE
ODOLNOST VŮČI NÁRAZU:	3
PRŮVZDUŠNOST:	4
OPERAČNÍ SÍLY NAMÁHÁNÍ:	2
MECHANICKÉ SÍLY:	4
ODOLNOST PROTI CYKLICKÉMU NAMÁHÁNÍ:	3

TEPELNĚ IZOLAČNÍ HLINÍKOVÁ SLOUPKO-PŘÍČKOVÁ FASÁDNÍ KONSTRUKCE

TECHNICKÉ SPECIFIKACE VÝROBKŮ (A51)-(A65) (A81)-(A82)

TEPELNÉ PARAMETRY

- SLOUPKY, PŘÍČKY, RÁMY max. Uf = 0,7 W/m²K
- IZOLAČNÍ DVOJSKLO max. Ug = 1,0 W/m²K
- IZOLAČNÍ TROJSKLO max. Ug = 0,6 W/m²K
- TEPELNĚ IZOLAČNÍ PLECH. PANEL max. Up = 0,7 W/m²K

AKUSTICKÉ PARAMETRY

- POŽADOVANÁ ZVÝŠENÁ VZDUCHOVÁ NEPRŮZVUČNOST min. Rw=38/40 dB U VYBRANÝCH VÝPLNÍ
- POPIS U JEDNOTLIVÝCH PSV VÝROBKŮ
- PODROBNÝ POPIS AKUSTICKÝCH PARAMETRŮ JEDNOTLIVÝCH TYPŮ ZASKLENÍ VIZ. SAMOSTATNÝ POPIS

ZASKLENÍ

- IZOLAČNÍ TROJSKLO ČIRÉ, NA VYBRANÝCH MÍSTECH ZASKLENÍ S BEZPEČNOSTNÍMI PARAMETRY, SE ZVÝŠENOU NEPRŮZVUČNOSTÍ A S POŽÁRNÍ ODOLNOSTÍ
- IZOLAČNÍ DVOJSKLO SMALTOVANÉ, NA VYBRANÝCH MÍSTECH ZASKLENÍ S BEZPEČNOSTNÍMI PARAMETRY, SE ZVÝŠENOU NEPRŮZVUČNOSTÍ A S POŽÁRNÍ ODOLNOSTÍ VIZ. PODROBNÝ POPIS JEDNOTLIVÝCH TYPŮ A SCHÉMATA
- RÁMEČKY TEPELNĚ IZOLAČNÍCH SKEL SYSTÉMOVÉ KOMPOZITNÍ S NÍZKOU VODIVOSTÍ, RÁMEČKY NEREZOVÉ U VYBRANÝCH TYPŮ VÝPLNÍ VIZ. PODROBNÝ POPIS U JEDNOTLIVÝCH VÝROBKŮ
- U VŠECH TYPŮ ZASKLENÍ MUSÍ BÝT Z BEZPEČNOSTNÍCH DŮVODU Z EXTERIÉROVÉ STRANY POUŽITO PROHŘÍVANÉ TEPELNĚ TVRZENÉ SKLO (KALENÉ ESG+HST) NEBO LEPENÉ SKLO (VSG) - ZAMEZENÍ ZRANĚNÍ OSOB POHYBUJÍCÍCH SE POD FASÁDOU V PŘÍPADĚ NÁHODNÉHO ROZBITÍ VÝPLNĚ Z EXTERIÉROVÉ STRANY
- ARCHITEKTEM POŽADOVANÝ STEJNÝ VZHLED VŠECH PROSKLENÝCH ČIRÝCH VÝPLNÍ V CELÉ PLOŠE LEHKÝCH OBVODOVÝCH PLÁŠŤŮ Z EXTERIÉROVÉ STRANY (ODSTÍN ZBARVENÍ, REFLEXE ATD.)
- BEZPEČNOSTNÍ POLEPY DVEŘÍ A BOČNÍCH SVĚTLÍKŮ PROSKLENÝCH K PODLAZE - VE VÝŠCE 800 AŽ 1000 MM A VE VÝŠCE 1400 AŽ 1600 MM BUDOU PROVEDENY POLEPY Z FÓLIE IMITUJÍCÍ PÍSKOVANÉ SKLO ZE ZNAČEK 35x50 MM SE VZÁJEMNOU DISTANCÍ 20 MM (POŽADAVEK ARCHITEKTA)
- PODROBNÁ SPECIFIKACE JEDNOTLIVÝCH TYPŮ ZASKLENÍ VIZ. SAMOSTATNÝ POPIS

PLNÉ VÝPLNĚ

- NEPRŮHLEDNÉ VÝPLNĚ S KOMPOZITNÍMI AL SENDVIČOVÝMI DESKAMI TYPU BOND LEPENÝMI/KOTVENÝMI NA AL OKENNÍ RÁMY (1.NP-2.NP)
- NEPRŮHLEDNÁ VÝPLŇ Z TEPELNĚ-IZOLAČNÍHO PLECHOVÉHO PANELU V ÚROVNI FASÁDNÍCH OCEL. LÁVEK
- NEPRŮHLEDNÁ VÝPLŇ Z TEPELNĚ-IZOLAČNÍHO PLECHOVÉHO PANELU S NALEPENÝM SKLEM (ROHY, KOUTY)
- NEPRŮHLEDNÉ ZASKLENÍ DVOJSKLEM SMALTOVANÝM S POTISKEM NA POZICI 3 - SOUČÁSTÍ DODÁVKY LOP ZA SMALTOVANÝM SKLEM ZADNÍ AL PLECH TL. 2 MM A TEPELNÁ IZOLACE Z MINERÁLNÍ VLNY TL. 140 MM (PRO SLOUPKY HL.166 MM) A TL. 180 MM (PRO SLOUPKY HL. 206 MM), POJENÁ ORGANICKOU PRYSKYŘICÍ, V CELÉM OBJEMU HYDROFOBIZOVANÁ, URČENA PRO STAVEBNÍ TEPELNÉ, PROTIPOŽÁRNÍ A AKUSTICKÉ IZOLACE VNĚJŠÍCH KONSTRUKCÍ FASÁD, VHODNÁ PRO VLOŽENÍ DO SENDVIČOVÝCH KONSTRUKCÍ, POŽADOVANÁ MIN. OBJEMOVÁ HMOTNOST 40, 75 A 120 KG/M3, ZVUKOVÁ POHLTIVOST Aw = 0,95, MAX. SOUČINITEL TEP. VODIVOSTI Λd = 0,035 W/M.K, REAKCE NA OHEŇ A1
- PODROBNÝ POPIS JEDNOTLIVÝCH TYPŮ PLNÝCH VÝPLNÍ VIZ. SAMOSTATNÝ POPIS

TEPELNĚ IZOLAČNÍ HLINÍKOVÁ SLOUPKO-PŘÍČKOVÁ FASÁDNÍ KONSTRUKCE TECHNICKÉ SPECIFIKACE VÝROBKŮ (A51)-(A65) (A81)-(A82)

BAREVNÉ ŘEŠENÍ

- SLOUPKY A PŘÍČLE Z INTERIÉRU, BARVA ANTRACIT, RAL 7016
- KRYCÍ LIŠTY Z EXTERIÉRU, BARVA ANTRACIT, RAL 7016
- VYBRANÉ VERIKÁLNÍ KRYCÍ LIŠTY SEVERNÍ FASÁDY HL. 100 MM, BARVA ŽLUTÁ, RAL 1023
- SKLO SMALTOVANÉ NA POZICI 3, BARVA GRAFIT, RAL 7024
- TEPELNĚ IZOLAČNÍ PLECH. PANEL, BARVA ANTRACIT, RAL 7016
- FASÁDNÍ KOMPOZITNÍ SENDVIČOVÁ DESKA TL. 4 MM SLOŽENÁ ZE 2 AL PLECHŮ TL. 0,5 MM A NEHOŘLAVÉHO MINERÁLNÍHO JÁDRA (BOND), BARVA ŽLUTÁ, RAL 1023

KOVÁNÍ OKEN

- SYSTÉMOVÉ CELOOBVODOVÉ, OKNA OTEVÍRAVÁ A SKLOPNÁ DLE JEDNOTLIVÝCH POHLEDŮ
- CELOOBVODOVÉ, VÍCEPOLOHOVÁ KLIKA V KOVOVÉM PROVEDENÍ, UMÍSTĚNÍ KLIKY VE VÝŠCE MAX. 1,6 M NAD PODLAHOU MÍSTNOSTI, OKNA S PARAPETNÍ DESKOU VE VÝŠCE VĚTŠÍ NEŽ 1,6 M NAD PODLAHOU BUDOU OKENNÍ KŘÍDLA OVLÁDÁNA POMOCÍ PÁKOVÉHO OVLADAČE UMÍSTĚNÉHO VE VÝŠCE MAX 1,5 M NAD PODLAHOU

KOVÁNÍ OTOČNÝCH JEDNOKŘÍDLOVÝCH DVEŘÍ

- DVEŘNÍ KOVÁNÍ KLIKA-KOULE V ROZETOVÉM PROVEDENÍ, OBJEKTOVÉ KOVÁNÍ - MIN. TŘÍDA ZATÍŽENÍ 3 DLE EN 1906 - 3 PROVAŘENÉ BODY VE SPOJI KLIKY A KRČKU, MATNÝ NEREZ
- ZÁVĚSY OBJEKTOVÉ, VYSOCE ODOLNÉ, SEŘÍDITELNÉ VE 3 SMĚRECH (3D), BEZÚDRŽBOVÉ, S CERTIFIKÁTEM CE, S NOSNOSTÍ MIN. 160 KG
- DVEŘE NA OCHOZY - KOULE (INT.) - KLIKA (EXT.), MECHANICKÝ ZÁMEK ZADLABACÍ VLOŽKOVÝ S CYLINDRICKOU VLOŽKOU, V SYSTÉMU GENERÁLNÍHO A HLAVNÍHO KLÍČE
- DVEŘE ÚNIKOVÉ ZE SCHODIŠŤ - KOULE (EXT.) - PANIKOVÁ KLIKA (INT.), ELEKTROMOTORICKÝ SAMOZAMYKACÍ ZÁMEK

MECHANICKÝ ZÁMEK

- MECHANICKÝ ZÁMEK VLOŽKOVÝ S CYLINDRICKOU VLOŽKOU BEZPEČNOSTNÍ TŘÍDY RC 1-4 DLE ČSN P ENV 1627, V SYSTÉMU GENERÁLNÍHO A HLAVNÍHO KLÍČE, STŘELKA

ELEKTROMOTORICKÝ SAMOZAMYKACÍ ZÁMEK

- ELEKTROMOTORICKÝ SAMOZAMYKACÍ ZÁMEK PRO VNITŘNÍ I PLÁŠŤOVÉ DVEŘE. VHODNÝ PRO DVEŘE S VELKÝM POČTEM PRŮCHODŮ. PO PŘÍCHODU AKTIVAČNÍHO SIGNÁLU JE MOTORICKY ZATAŽENA ZÁVORA ZÁMKU A DVEŘE JE MOŽNÉ OTEVŘÍT ZATLAČENÍM/ZATAŽENÍM ZA MADLO/KOULI DVEŘÍ. VNITŘNÍ KLIKA JE TRVALE FUNKČNÍ (PANIKOVÁ KLIKA). ZÁMEK JE PROPOJEN S EXTERNÍ ÚSTŘEDNOU, KTERÁ UMOŽŇUJE NASTAVENÍ ODEMČENÍ ZÁMKU 2-15 SEC, ÚSTŘEDNA OBSAHUJE SVORKY PRO PŘIPOJENÍ MONITOROVACÍCH KONTAKTŮ. ZÁMEK JE MOŽNÉ VŽDY ODEMKNOUT CYLINDRICKOU VLOŽKOU. ZÁMEK JE URČEN PRO OSAZENÍ KOVÁNÍM MADLO/KOULE-KLIKA.
BLIŽŠÍ SPECIFIKACE VIZ. TECHNICKÉ PODMÍNKY - VÝROBEK Č.A3 ELEKTROMOTORICKÝ SAMOZAMYKACÍ ZÁMEK

DVEŘNÍ ZAVÍRAČE OTOČNÝCH DVEŘÍ

- VAČKOVÝ DVEŘNÍ ZAVÍRAČ S KLUZNOU VODÍCÍ LIŠTOU - DVEŘNÍ ZAVÍRAČ S VAČKOVOU TECHNOLOGIÍ CERTIFIKOVANÝ S KLUZNÝM RAMÍNKEM, URČEN PRO POŽÁRNĚ ODOLNÉ A KOUŘOTĚSNÉ DVEŘE DO ŠÍŘKY 1400MM A VÁHY 120 KG, MAXIMÁLNÍ ÚHEL OTEVŘENÍ 170°
BLIŽŠÍ SPECIFIKACE VIZ. TECHNICKÉ PODMÍNKY - VÝROBEK Č.A6 DVEŘNÍ ZAVÍRAČ VAČKOVÝ

TEPELNĚ IZOLAČNÍ HLINÍKOVÁ SLOUPKO-PŘÍČKOVÁ FASÁDNÍ KONSTRUKCE TECHNICKÉ SPECIFIKACE VÝROBKŮ (A51)-(A65) (A81)-(A82)

AUTOMATICKÉ POSUVNÉ DVEŘE 2-KŘÍDLOVÉ S ELEKTROPOHONY

EL. POHON PRO AUTOMATICKÉ POSUVNÉ 2-KŘÍDLOVÉ DVEŘE (BEZ TĚSNĚNÍ)
KOMBINOVANÝ SNÍMAČ POHYBU A PŘÍTOMNOSTI, SPLŇUJE EN 16005, EN 60335-1, EN 61000-6-2, EN 61000-6-3, EN ISO 13849-1, ROZŠIŘUJÍCÍ FUNKCE: I/O BOARD - SYNCHRONIZACE DVOU POHONŮ, ADAPTIBILNÍ ŠÍŘE OTEVŘENÍ, ČÁSTEČNÉ RYCHLÉ OTEVŘENÍ (NURSE FICTION), FUNKCE PUSH & CLOSE, PŘEPÍNAČ FUNKCÍ DVEŘÍ: DIGITÁLNÍ OVLADAČ S 5 FUNKCEMI A MOŽNOSTÍ HLÁŠENÍ PORUCHY, MECHANICKÁ BEZPEČNOST POHONU V SOULADU S NORMOU PREN 1260050-1 (OMEZENÍ DYNAMICKÝCH SIL), KOLEČKA KLADEK: POGUMOVANÁ PRO TIŠŠÍ CHOD
DVEŘE OVLÁDANÉ OBOUSTRANNÝMI RADARY, KARTOVÝM SYSTÉMEM, TLAČÍTKY (LOKETNÍMI SPÍNAČI) A NADŘAZENÝM SIGNÁLEM EPS (DLE POPISU U JEDNOTLIVÝCH VÝPLNÍ), PŘI ÚPLNÉ NEFUNKČNOSTI EL. SYSTÉMU MOŽNOST RUČNÍHO OTEVŘENÍ (VESTAVNÉ OBOUSTRANNÉ MUŠLE), VČETNĚ ZÁLOŽNÍHO ZDROJE UPS PRO DOČASNÝ CHOD (MIN. 1 HOD. PROVOZU), DODÁVKA DVEŘÍ VČETNĚ PROKABELOVÁNÍ OD EL. POHONU K NADPRAŽÍ
BLIŽŠÍ SPECIFIKACE VIZ. TECHNICKÉ PODMÍNKY - VÝROBEK Č. A1 EL.POHONY AUTOMATICKÝCH DVEŘÍ POSUVNÝCH

SOUČÁST DODÁVKY LOP

- VČETNĚ POTŘEBNÝCH KOTEVNÍCH PRVKŮ A MONTÁŽE
- VČETNĚ STATICKÝCH VÝZTUH, OCELOVÝCH KOTEVNÍCH KONSTRUKCÍ NOSNÝCH AL-PROFILŮ
- VČETNĚ STATICKÉHO VÝPOČTU (MUSÍ BÝT SOUČÁSTÍ VÝROBNÍ DOKUMENTACE)
- VČETNĚ NAVÁZÁNÍ NA OKOLNÍ KONSTRUKCE (DOPLECHOVÁNÍ APOD.)
- VČETNĚ FUNKČNÍCH DOPLŇKŮ PRO UTĚSNĚNÍ (PAROZÁBRANA, VDUCHOTĚSNÉ ATD.)
- VČETNĚ ZALIŠTOVÁNÍ K VNITŘNÍM KONSTRUKCÍM (ZDĚNÝM, ŽB KONSTRUKCÍM)
- VČETNĚ TEPELNÝCH IZOLACÍ Z MINERÁLNÍ VLNY MEZI NOSNÝMI AL PROFILY LOP U NEPRŮHLEDNÝCH ČÁSTÍ S UZAVŘENÍM TĚCHTO VÝPLNÍ ZADNÍM AI PLECHEM
- VČETNĚ TEPELNÝCH IZOLACÍ Z XPS MEZI NOSNÝMI AL PROFILY LOP U NEPRŮHLEDNÝCH ČÁSTÍ S UZAVŘENÍM TĚCHTO VÝPLNÍ ZADNÍM AI PLECHEM (POD ÚROVNÍ UPRAVENÉHO TERÉNU)
- VČETNĚ POMOCNÝCH CEMENTOTŘÍSKOVÝCH DESEK PRO PŘIKOTVENÍ HYDROIZOLACE
- VČETNĚ VÝROBNÍ DOKUMENTACE

POZNÁMKA

- VEŠKERÉ AL VÝROBKY VYŽADUJÍ ZPRACOVÁNÍ DÍLENSKÉ VÝROBNÍ DOKUMENTACE, KTERÁ BUDE PŘEDLOŽENA PŘED VÝROBOU PROJEKTANTOVI K ODSOUHLASENÍ
- VEŠKERÉ OSAZENÍ, UKONČENÍ, KOTVENÍ AD. MUSÍ BÝT PROVEDENO DLE SYSTÉMOVÝCH A KONSTRUKČNÍCH DETAILŮ VÝROBCE
- U PROTIPOŽÁRNÍCH VÝPLNÍ BUDOU SAMOZAVÍRAČE, ZÁMKY, ZASKLENÍ, ZÁVĚSY A DALŠÍ VYBAVENÍ S POŽÁRNÍ ODOLNOSTÍ DLE JEDNOTLIVÝCH VÝROBKŮ
- VEŠKERÉ OSAZENÍ, UKONČENÍ, KOTVENÍ, OPLECHOVÁNÍ HLINÍKOVÝCH PROFILOVÝCH KONSTRUKCÍ NAPŘ. PROVEDENÍ PARAPETU, NAPOJENÍ NA OKOLNÍ KONSTRUKCE, NÁVAZNOST NA ÚPRAVENÝ TERÉN, PROVEDENÍ IZOLACÍ PROTI VLHKOSTI MUSÍ BÝT PROVEDENO DLE SYSTÉMOVÝCH A KONSTRUKČNÍCH DETAILŮ VÝROBCE, TYTO DETAILY BUDOU SOUČÁSTÍ VÝROBNÍ DOKUMENTACE A BUDOU PŘEDLOŽENY K ODSOUHLASENÍ

TEPELNĚ IZOLAČNÍ HLINÍKOVÁ SLOUPKO–PŘÍČKOVÁ FASÁDNÍ KONSTRUKCE TECHNICKÉ SPECIFIKACE VÝROBKŮ (A51)–(A65) (A81)–(A82)

FASÁDNÍ HLINÍKOVÝ SYSTÉM S KRYCÍMI LIŠTAMI – PROTIPOŽÁRNÍ ČÁST LOP

- HLINÍKOVÝ SLOUPKO–PŘÍČKOVÝ FASÁDNÍ SYSTÉM PROTIPOŽÁRNÍ LOP S ODOLNOSTÍ AŽ DO EI60 S PLNÝM ZALIŠTOVÁNÍM JAK SLOUPKŮ, TAK I PŘÍČEK
- POHLEDOVÁ ŠÍŘKA PROFILACE FASÁDNÍCH PRVKŮ JE 50 MM, HLOUBKA KRYCÍCH LIŠT JE NA SLOUPCÍCH 20 MM, NA PŘÍČKÁCH 15 MM
- NA PLASTOVÉM IZOLÁTORU JSOU OSAZENY NAPĚŇOVACÍ FP PÁSKY
- DO KOMORY JE VLOŽEN OCHLAZOVACÍ AL PROFIL S PROMATECTOVOU VÝPLNÍ
- NAVRŽENÝ SYSTÉM JE KVALITATIVNĚ PROVEDEN ZE SLITINY UVEDENÉ V ÚVODNÍM ODSTAVCI S MIN. TLOUŠŤKOU STĚNY NOSNÉ ČÁSTI 2 MM.
- SYSTÉMOVÁ TĚSNĚNÍ (VNĚJŠÍ, VNITŘNÍ) BUDOU PROVEDENA VE STANDARDU EPDM V SOULADU S KATALOGOVÝM ŘEŠENÍM
- NOSIČE SKEL A SPOJOVNÍKY BUDOU DLE POŽADAVKŮ VYPLÍVAJÍCÍCH Z HMOTNOSTI ZASKLENÍ
- VEŠKERÉ SYSTÉMOVÉ SPOJOVACÍ MATERIÁLY BUDOU Z NEREZOVÉHO MATERIÁLU TŘÍDY A2
- ODVODNĚNÍ FASÁDY A VYVEDENÍ KONDENZÁTŮ SE BUDE ŘÍDIT DLE SYSTÉMOVÝCH POŽADAVKŮ A PŘEDPISŮ DLE SMĚRNIC UVEDENÝCH VE ZPRACOVATELSKÝCH KATALOZÍCH.
- KOTVENÍ FASÁDY JE UVAŽOVÁNO V HORNÍ A SPODNÍ ČÁSTI POMOCÍ VSUVNÉ KOTVY
- NEPRŮHLEDNÉ ČÁSTI JSOU ŘEŠENY SKLÁDANÝM PANELEM S JEDNODUCHÝM SKLEM NEBO V KOMBINACI SE SKLEM, MIN. IZOLACÍ A PAROTĚSNÝMI UZÁVĚRY NA VNITŘNÍ STRANĚ S PŘIPOJENÍM KE STAVEBNÍ KONSTRUKCI; KOTVENÍ BUDE PROVEDENO OCELOVÝMI KOTVAMI TYPU H S NEREZOVÝM SPOJOVACÍM MATERIÁLEM PŘI STYKU MATERIÁLU KOTVY A HLINÍKOVÝCH PROFILŮ
- ZASKLENÍ PRŮHLEDNÝCH PROTIPOŽÁRNÍCH ČÁSTÍ V POŽADOVANÝCH ODOLNOSTECH – VIZ SPECIFIKACE ZASKLENÍ
- KOTVENÍ A PROVEDENÍ ZÓN TĚSNOSTÍ BUDE V SOULADU S ČSN 74 6077 OKNA A VNĚJŠÍ DVEŘE – POŽADAVKY NA ZABUDOVÁNÍ

<u>VLASTNOSTI FASÁDNÍCH KONSTRUKCÍ (VÝPIS DLE POŽADAVKŮ NA TECH. SPECIFIKACE CPR Č.305/2011)</u>:
DLE HAN ČSN EN 13830

ODOLNOST PROTI ZATÍŽENÍ VĚTREM:	NÁVRHOVÉ MIN. +2,0 KN/M2 A –3,2 KN/M2
	BEZPEČNOSTNÍ +3,0 KN/M2 A –4,8 KN/M2
VODOTĚSNOST:	RE 1200
ODOLNOST VŮČI NÁRAZU:	I5/E5
PRŮVZDUŠNOST:	AE
POHLEDOVÁ ŠÍŘKA PROFILACE:	50 MM
HLOUBKA SLOUPKŮ/PŘÍČEK:	166 MM/165,5 MM
ŠÍŘKA TMELENÉ SPÁRY:	–
VÝŠKA TĚSNĚNÍ FASÁDY:	4 MM
VÝŠKA ZALIŠTOVÁNÍ FASÁDY:	20 MM

TEPELNĚ IZOLAČNÍ HLINÍKOVÁ SLOUPKO-PŘÍČKOVÁ FASÁDNÍ KONSTRUKCE
TECHNICKÉ SPECIFIKACE VÝROBKŮ (A51)-(A65)
POŽADAVKY NA JEDNOTLIVÉ TYPY ZASKLENÍ LOP

TEPELNĚ-TECHNICKÉ PARAMETRY

- IZOLAČNÍ TROJSKLO ČIRÉ, max. Ug=0.6 W/m2K
- NEPRŮHLEDNÉ SMALTOVANÉ VÝPLNĚ S IZOLAČNÍM DVOJSKLEM, max. Ug=1.0 W/m2K + TEPELNÁ IZOLACE Z MINERÁLNÍ VLNY TL. 140/180 MM (DLE HLOUBKY FASÁDNÍCH SLOUPKŮ)
- DVEŘNÍ VÝPLNĚ S IZOLAČNÍM DVOJSKLEM BEZPEČNOSTNÍM, max. Ug=1.0 W/m2K
- NÍZKÝ SOLÁRNÍ FAKTOR-ČINITEL PROSTUPU SLUNEČNÍ ENERGIE max.SF(g)=40%

SVĚTELNÉ PARAMETRY

- ČIRÉ, INDEX PODÁNÍ BAREV min.Ra=80% NEBO 90% (DLE TYPŮ VNITŘNÍCH PROSTOR POPSANÝCH U JEDNOTLIVÝCH VÝROBKŮ PSV)
- ČINITEL PROSTUPU SVĚTLA min.LT=65% (PRO MÍSTNOSTI S TRVALÝM POBYTEM OSOB)

BEZPEČNOSTNÍ

- ZAJIŠŤUJÍCÍ OCHRANU PROTI VANDALISMU V 1.NP (DLE ČSN EN 356)
- ZAJIŠŤUJÍCÍ OCHRANU PŘED PROPADNUTÍM DO HLOUBKY (NÁHRADA ZÁBRADLÍ DLE ČSN EN 12600 A ČSN 743305)
- ZAJIŠŤUJÍCÍ OCHRANU PŘED ZRANĚNÍM A NEHODAMI U PLOCH PROSKLENÝM POD ÚROVEŇ PARAPETU (DLE ČSN EN 12600)
- U VŠECH TYPŮ ZASKLENÍ MUSÍ BÝT Z BEZPEČNOSTNÍCH DŮVODU Z EXTERIÉROVÉ STRANY POUŽITO PROHŘÍVANÉ TEPELNĚ TVRZENÉ KALENÉ SKLO (KALENÉ ESG+HST) NEBO LEPENÉ SKLO (VSG) - ZAMEZENÍ ZRANĚNÍ OSOB POHYBUJÍCÍCH SE POD FASÁDOU V PŘÍPADĚ NÁHODNÉHO ROZBITÍ VÝPLNĚ Z EXTERIÉROVÉ STRANY

AKUSTICKÉ

- POŽADAVKY NA MINIMÁLNÍ NEPRŮZVUČNOST FASÁDNÍCH KONSTRUKCÍ VYCHÁZÍ Z AKUSTICKÉ STUDIE, NAVRŽENÉ ZASKLENÍ SPLŇUJE TYTO POŽADAVKY

TYP A - min.Rw(C;Ctr)=40(-2;-5)dB PRO CHRÁNĚNÉ PROSTORY PRO SEVERNÍ, VÝCHODNÍ A ZÁPADNÍ FASÁDU

TYP B - min.Rw(C;Ctr)=38(-2;-5)dB PRO CHRÁNĚNÉ PROSTORY PRO JIŽNÍ, VÝCHODNÍ A ZÁPADNÍ FASÁDU

TYP C - min.Rw(C;Ctr)=35(-2;-6)dB BEZ ZVÝŠENÝCH POŽADAVKŮ NA AKUSTIKU

- MINIMÁLNÍ POŽADOVANÁ LABORATORNÍ NEPRŮZVUČNOST Rw (dB) ZOHLEDŇUJE FAKTORY PROSTUPU KONSTRUKCÍ A FAKTOR PŘIZPŮSOBENÍ SPEKTRU Ctr DLE POŽADAVKŮ AKUSTICKÉ STUDIE

PROTIPOŽÁRNÍ

- S POŽÁRNÍ ODOLNOSTÍ EI 30 DP1, EI 45 DP1, EI 60 DP1
- PODROBNÉ POŽADAVKY U JEDNOTLIVÝCH VÝROBKŮ A DLE PD PBŘ

OBECNÉ

- POŽADAVEK ARCHITEKTA NA SJEDNOCENÍ BAREVNÉHO ODSTÍNU Z EXTERIÉRU U RŮZNÝCH TYPŮ ZASKLENÍ
- SOUČÁSTÍ DODÁVKY PROSKLENÝCH HLINÍKOVÝCH VÝROBKŮ BUDOU BEZPEČNOSTNÍ POLEPY PLOCH DVEŘÍ A BOČNÍCH SVĚTLÍKŮ PROSKLENÝCH K PODLAZE. TY BUDOU PROVEDENY V SOULADU S POŽADAVKY VYHLÁŠKY 398/2009 Sb. VE VÝŠCE 800 AŽ 1000 MM A VE VÝŠCE 1400 AŽ 1600 MM BUDOU PROVEDENY POLEPY Z FÓLIE IMITUJÍCÍ PÍSKOVANÉ SKLO ZE ZNAČEK 35x50 MM SE VZÁJEMNOU DISTANCÍ 20 MM (POŽADAVEK ARCHITEKTA)

TEPELNĚ IZOLAČNÍ HLINÍKOVÁ SLOUPKO-PŘÍČKOVÁ FASÁDNÍ KONSTRUKCE
TECHNICKÉ SPECIFIKACE VÝROBKŮ (A51)-(A65)
POŽADAVKY NA JEDNOTLIVÉ TYPY ZASKLENÍ LOP

TYP 1 – ZASKLENÍ "FRANCOUZSKÝCH" OKEN 1.NP – ANTIVANDAL, PROTI PORANĚNÍ

- IZOLAČNÍ TROJSKLO ČIRÉ, max. Ug=0.6 W/m2K
- BEZPEČNOSTNÍ ZASKLENÍ
  INT. OCHRANA PŘED ZRANĚNÍM A NEHODAMI (TŘÍDA min.2B2, ČSN EN 12 600)
  EXT. OCHRANA PŘED VANDALISMEM Z EXTERIÉRU 1.NP (TŘÍDA P1A-P2A, ČSN EN 356)
  EXT. SKLO BEZPEČNOSTNÍ TEPELNĚ TVRZENÉ PROHŘÍVANÉ ESG+HST

SKLADBA MIN. 8/16/8/16/66.2
(8mm ESG+HST / 16Ar / 8mm extra čiré chlazené / 16Ar / 66.2mm chlazené – TECH. LIST IV.)

TYP 2 – ZASKLENÍ "FRANCOUZSKÝCH" OKEN 2.NP-7.NP – ZÁBRADELNÍ FUNKCE

- IZOLAČNÍ TROJSKLO ČIRÉ, max. Ug=0.6 W/m2K

BEZPEČNOSTNÍ ZASKLENÍ
  INT. OCHRANA PŘED PROPADNUTÍM/NAHRAZUJÍCÍ ZÁBRADLÍ (TŘÍDA min.1B1, ČSN EN 12 600)
  EXT. SKLO BEZPEČNOSTNÍ TEPELNĚ TVRZENÉ PROHŘÍVANÉ ESG+HST

SKLADBA MIN. 8/16/6/16/66.2
(8mm ESG+HST / 16Ar / 6mm extra čiré chlazené / 16Ar / 66.2mm chlazené – TECH. LIST V.)

TYP 3 – ZASKLENÍ "FRANCOUZSKÝCH" OKEN 1.NP – ANTIVANDAL, PROTI PORANĚNÍ, PARAPETNÍ ZNEPRŮHLEDNĚNÍ POTISKEM, AKUSTIKA

- IZOLAČNÍ TROJSKLO ČIRÉ, max. Ug=0.6 W/m2K

AKUSTICKÉ A BEZPEČNOSTNÍ ZASKLENÍ
  INT. OCHRANA PŘED ZRANĚNÍM A NEHODAMI (TŘÍDA min.2B2, ČSN EN 12 600)
  EXT. OCHRANA PŘED VANDALISMEM Z EXTERIÉRU 1.NP (TŘÍDA P1A-P2A, ČSN EN 356)
  EXT. SKLO BEZPEČNOSTNÍ TEPELNĚ TVRZENÉ PROHŘÍVANÉ ESG+HST
  TYP 3A – min.Rw(C;Ctr)=40(-2;-5)dB PRO CHRÁNĚNÉ PROSTORY PRO SEVERNÍ, VÝCHODNÍ A ZÁPADNÍ FASÁDU
  TYP 3B – min.Rw(C;Ctr)=38(-2;-5)dB PRO CHRÁNĚNÉ PROSTORY PRO JIŽNÍ, VÝCHODNÍ A ZÁPADNÍ FASÁDU
  TYP 3C – min.Rw(C;Ctr)=35(-2;-6)dB BEZ ZVÝŠENÝCH POŽADAVKŮ NA AKUSTIKU

- ZNEPRŮHLEDŇUJÍCÍ POVRCHOVÁ ÚPRAVA Z INTERIÉROVÉ STRANY V PARAPETNÍ ČÁSTI POTISKEM SKLA

SKLADBA MIN. 8/16/6/16/66.2
(8mm ESG+HST / 16Ar / 6mm extra čiré chlazené / 16Ar / 66.2mm chlazené – TECH. LIST V.)

TYP 4 – ZASKLENÍ "FRANCOUZSKÝCH" OKEN 2.NP – PARAPETNÍ ZNEPRŮHLEDNĚNÍ POTISKEM, AKUSTIKA

- IZOLAČNÍ TROJSKLO ČIRÉ, max. Ug=0.6 W/m2K
- AKUSTICKÉ A BEZPEČNOSTNÍ ZASKLENÍ
  INT. OCHRANA PŘED ZRANĚNÍM A NEHODAMI (TŘÍDA min.2B2, ČSN EN 12 600)
  EXT. SKLO BEZPEČNOSTNÍ TEPELNĚ TVRZENÉ PROHŘÍVANÉ ESG+HST
  TYP 4A – min.Rw(C;Ctr)=40(-2;-5)dB PRO CHRÁNĚNÉ PROSTORY PRO SEVERNÍ, VÝCHODNÍ A ZÁPADNÍ FASÁDU
  TYP 4B – min.Rw(C;Ctr)=38(-2;-5)dB PRO CHRÁNĚNÉ PROSTORY PRO JIŽNÍ, VÝCHODNÍ A ZÁPADNÍ FASÁDU
  TYP 4C – min.Rw(C;Ctr)=35(-2;-6)dB BEZ ZVÝŠENÝCH POŽADAVKŮ NA AKUSTIKU
- ZNEPRŮHLEDŇUJÍCÍ POVRCHOVÁ ÚPRAVA Z INTERIÉROVÉ STRANY V PARAPETNÍ ČÁSTI POTISKEM SKLA

SKLADBA MIN. 8/16/6/16/66.2
(8mm ESG+HST / 16Ar / 6mm extra čiré chlazené / 16Ar / 66.2mm chlazené – TECH. LIST V.)

TEPELNĚ IZOLAČNÍ HLINÍKOVÁ SLOUPKO–PŘÍČKOVÁ FASÁDNÍ KONSTRUKCE
TECHNICKÉ SPECIFIKACE VÝROBKŮ (A51)–(A65)
POŽADAVKY NA JEDNOTLIVÉ TYPY ZASKLENÍ LOP

TYP 5 – ZASKLENÍ OKEN AKUSTICKY CHRÁNĚNÝCH PROSTOR (POKOJE, PRACOVNY, DMZ ATD.)

- IZOLAČNÍ TROJSKLO ČIRÉ, max. Ug=0.6 W/m2K
- AKUSTICKÉ ZASKLENÍ, EXT. SKLO BEZPEČNOSTNÍ TEPELNĚ TVRZENÉ PROHŘÍVANÉ ESG+HST

TYP 5A – min.Rw(C;Ctr)=40(–2;–5)dB PRO CHRÁNĚNÉ PROSTORY PRO SEVERNÍ, VÝCHODNÍ A ZÁPADNÍ FASÁDU
SKLADBA MIN. 6/16/4/16/44.2
(6mm ESG+HST / 16Ar / 4mm extra čiré chlazené / 16Ar / 44.2mm chlazené – TECH. LIST I.)
TYP 5B – min.Rw(C;Ctr)=38(–2;–5)dB PRO CHRÁNĚNÉ PROSTORY PRO JIŽNÍ, VÝCHODNÍ A ZÁPADNÍ FASÁDU
SKLADBA MIN. 8/16/4/16/6
(8mm ESG+HST / 16Ar / 4mm extra čiré chlazené / 16Ar / 6mm chlazené – TECH. LIST II.)
TYP 5C – min.Rw(C;Ctr)=35(–2;–6)dB BEZ ZVÝŠENÝCH POŽADAVKŮ NA AKUSTIKU
SKLADBA MIN. 6/16/4/16/6
(6mm ESG+HST / 16Ar / 4mm extra čiré chlazené / 16Ar / 6mm chlazené – TECH. LIST III.)

TYP 6 – ZASKLENÍ OKEN A NADSVĚTLÍKŮ (BEZ ZVÝŠENÝCH POŽADAVKŮ NA AKUSTIKU A BEZPEČNOST)

- IZOLAČNÍ TROJSKLO ČIRÉ, max. Ug=0.6 W/m2K,
- EXT. SKLO BEZPEČNOSTNÍ TEPELNĚ TVRZENÉ PROHŘÍVANÉ ESG+HST
- BEZ ZVÝŠENÝCH POŽADAVKŮ NA AKUSTIKU min.Rw(C;Ctr)=35(–2;–6)dB

SKLADBA MIN. 6/16/6/16/6 MM
(6mm ESG+HST / 16Ar / 6mm extra čiré chlazené / 16Ar / 6mm chlazené)

TYP 7 – ZASKLENÍ DVEŘÍ NA OCHOZ – ZÁBRADELNÍ FUNKCE

- IZOLAČNÍ TROJSKLO ČIRÉ, max. Ug=0.6 W/m2K
- DVEŘE OTOČNÉ
- BEZPEČNOSTNÍ ZASKLENÍ

INT. OCHRANA PŘED PROPADNUTÍM/NAHRAZUJÍCÍ ZÁBRADLÍ (TŘÍDA min.1B1, ČSN EN 12 600)
EXT. SKLO BEZPEČNOSTNÍ TEPELNĚ TVRZENÉ PROHŘÍVANÉ ESG+HST
SKLADBA MIN. 6/16/4/16/44.2 MM
(6mm ESG+HST / 16Ar / 4mm extra čiré chlazené / 16Ar / 44.2mm chlazené – TECH. LIST I.)

TYP 8 – ZASKLENÍ DVEŘÍ 1.NP – ANTIVANDAL, PROTI PORANĚNÍ

- IZOLAČNÍ DVOJSKLO ČIRÉ, max. Ug=1.0 W/m2K
- DVEŘE OTOČNÉ NEBO AUTOMATICKÉ POSUVNÉ
- BEZPEČNOSTNÍ ZASKLENÍ

INT. OCHRANA PŘED ZRANĚNÍM A NEHODAMI (TŘÍDA min.2B2, ČSN EN 12 600)
EXT. OCHRANA PŘED VANDALISMEM Z EXTERIÉRU 1.NP (TŘÍDA P1A–P2A, ČSN EN 356)
EXT. SKLO BEZPEČNOSTNÍ TEPELNĚ TVRZENÉ PROHŘÍVANÉ ESG+HST
SKLADBA MIN. 6/16/44.2 MM
(6mm ESG+HST / 16mm Ar / 44.2 chlazené)

POPIS

TEPELNĚ IZOLAČNÍ HLINÍKOVÁ SLOUPKO-PŘÍČKOVÁ FASÁDNÍ KONSTRUKCE
TECHNICKÉ SPECIFIKACE VÝROBKŮ (A51)-(A65)
POŽADAVKY NA JEDNOTLIVÉ TYPY ZASKLENÍ LOP

TYP 9 – ZASKLENÍ NEPRŮHLEDNÉ PŘED ZDĚNÝMI STĚNAMI A STROPNÍMI KONSTRUKCEMI 1.NP-2.NP (FASÁDA JIŽNÍ), 3.NP-7.NP (FASÁDA SEVERNÍ, JIŽNÍ, VÝCHODNÍ, ZÁPADNÍ), SLOUPKY HL. 165 MM

- IZOLAČNÍ DVOJSKLO SMALTOVANÉ NA POZICI 3, max. Ug=1.0 W/m2K, TEPELNÁ IZOLACE Z MINERÁLNÍ VLNY TL. 140 MM OBJEMOVÉ HMOTNOSTI min.75 kg/m2, ZADNÍ HLINÍKOVÝ PLECH TL. 2 MM
- AKUSTICKÉ ZASKLENÍ, EXT. SKLO BEZPEČNOSTNÍ TEPELNĚ TVRZENÉ PROHŘÍVANÉ ESG+HST
  - TYP 9A – min.Rw(C;Ctr)=40(-2;-5)dB PRO CHRÁNĚNÉ PROSTORY PRO SEVERNÍ, VÝCHODNÍ A ZÁPADNÍ FASÁDU
  - TYP 9B – min.Rw(C;Ctr)=38(-2;-5)dB PRO CHRÁNĚNÉ PROSTORY PRO JIŽNÍ, VÝCHODNÍ A ZÁPADNÍ FASÁDU
  - TYP 9C – min.Rw(C;Ctr)=35(-1;-5)dB BEZ ZVÝŠENÝCH POŽADAVKŮ NA AKUSTIKU

UPOZORNĚNÍ : NUTNÉ DODRŽET POŽADAVEK ARCHITEKTA NA JEDNOTNÝ VZHLED VŠECH SMALTOVANÝCH VÝPLNÍ S POTISKEM NA POZICI 3 !

SKLADBA MIN. 10/12/6 MM

(10mm ESG+HST / 12Ar nerez.rámeček / 6mm ESG+HST potisk)

TYP 10 – ZASKLENÍ NEPRŮHLEDNÉ PŘED ZDĚNÝMI STĚNAMI A STROPNÍMI KONSTRUKCEMI 1.NP-2.NP (FASÁDA SEVERNÍ, VÝCHODNÍ, ZÁPADNÍ), SLOUPKY HL. 205 MM

- IZOLAČNÍ DVOJSKLO SMALTOVANÉ NA POZICI 3, max. Ug=1.0 W/m2K, TEPELNÁ IZOLACE Z MINERÁLNÍ VLNY TL. 180 MM OBJEMOVÉ HMOTNOSTI min.75 kg/m2, ZADNÍ HLINÍKOVÝ PLECH TL. 2 MM
- AKUSTICKÉ ZASKLENÍ, EXT. SKLO BEZPEČNOSTNÍ TEPELNĚ TVRZENÉ PROHŘÍVANÉ ESG+HST
  - TYP 10A – min.Rw(C;Ctr)=40(-2;-5)dB PRO CHRÁNĚNÉ PROSTORY PRO SEVERNÍ, VÝCHODNÍ A ZÁPADNÍ FASÁDU
  - TYP 10B – min.Rw(C;Ctr)=38(-2;-5)dB PRO CHRÁNĚNÉ PROSTORY PRO JIŽNÍ, VÝCHODNÍ A ZÁPADNÍ FASÁDU
  - TYP 10C – min.Rw(C;Ctr)=35(-1;-5)dB BEZ ZVÝŠENÝCH POŽADAVKŮ NA AKUSTIKU

UPOZORNĚNÍ : NUTNÉ DODRŽET POŽADAVEK ARCHITEKTA NA JEDNOTNÝ VZHLED VŠECH SMALTOVANÝCH VÝPLNÍ S POTISKEM NA POZICI 3 !

SKLADBA MIN. 10/12/6 MM

(10mm ESG+HST / 12Ar nerez.rámeček / 6mm ESG+HST potisk)

TYP 11 – NEPRŮHLEDNÁ VÝPLŇ Z TEPELNĚ-IZOLAČNÍHO PLECHOVÉHO PANELU
(V MÍSTECH OCELOVÝCH LÁVEK 3.NP-ATIKA, V MÍSTECH PODHLEDŮ PŘEDSAZENÝCH ČÁSTÍ, V MÍSTECH OD ÚROVNĚ PODLAHY 1.NP POD UPRAVENÝ TERÉN NÍŽE)

TYP 11A – FASÁDNÍ VÝPLNĚ OD ÚROVNĚ 1.NP-7.NP

- SENDVIČOVÝ TEPELNĚ IZOLAČNÍ PANEL SLOŽENÝ Z INTERIÉROVÉHO A EXTERIÉROVÉHO HLINÍKOVÉHO PLECHU TL. 2 MM A TEPELNÉ IZOLACE Z MINERÁLNÍ VLNY TL. 50 MM
- TEPELNÁ IZOLACE Z MINERÁLNÍ VLNY TL. 140 MM, O OBJEMOVÉ HMOTNOSTI min.40 kg/m2
- ZADNÍ HLINÍKOVÝ PLECH TL. 2 MM

TYP 11B – FASÁDNÍ VÝPLNĚ POD ÚROVNÍ UPRAVENÉHO TERÉNU

- SENDVIČOVÝ TEPELNĚ IZOLAČNÍ PANEL SLOŽENÝ Z INTERIÉROVÉHO A EXTERIÉROVÉHO HLINÍKOVÉHO PLECHU TL. 2 MM A TEPELNÉ IZOLACE Z XPS TL. 60 MM
- HYDROIZOLACE Z ASFALTOVÝCH PÁSŮ (DLE SKLADEB KONSTRUKCÍ)
- CEMENTOTŘÍSKOVÁ DESKA TL. 20 MM PRO PŘIKOTVENÍ HYDROIZOLACE
- TEPELNÁ IZOLACE Z XPS TL. 140 MM
- ZADNÍ HLINÍKOVÝ PLECH TL. 2 MM

TEPELNĚ IZOLAČNÍ HLINÍKOVÁ SLOUPKO-PŘÍČKOVÁ FASÁDNÍ KONSTRUKCE
TECHNICKÉ SPECIFIKACE VÝROBKŮ (A51)-(A65)
POŽADAVKY NA JEDNOTLIVÉ TYPY ZASKLENÍ LOP

TYP 12 – ZASKLENÍ NEPRŮHLEDNÉ "FRANCOUZSKÝCH" OKEN 1.NP A 2.NP S KRYCÍMI AL KOMPOZITNÍMI PANELY (BOND)

- IZOLAČNÍ DVOJSKLO SMALTOVANÉ NA POZICI 3, max. Ug=1.0 W/m2K
- POŽADOVANÉ AKUSTICKÉ PARAMETRY VÝPLNĚ
  TYP 12A – min.Rw(C;Ctr)=40(-2;-5)dB PRO CHRÁNĚNÉ PROSTORY PRO SEVERNÍ, VÝCHODNÍ A ZÁPADNÍ FASÁDU
  IZOLAČNÍ DVOJSKLO (10mm ESG+HST / 12Ar nerezový rámeček / 66.2 ST ESG+HST potisk)
  TYP 12B – min.Rw(C;Ctr)=38(-2;-5)dB PRO CHRÁNĚNÉ PROSTORY PRO JIŽNÍ, VÝCHODNÍ A ZÁPADNÍ FASÁDU
  IZOLAČNÍ DVOJSKLO (10mm ESG+HST / 12Ar nerezový rámeček / 66.2 ST ESG+HST potisk)
- PLNÁ VÝPLŇ ZE SENDVIČOVÉHO PANELU AL PLECH TL. 2 MM – MW TL. 50 MM – AL PLECH TL. 2 MM
  TYP 12C PROSTRORY BEZ POŽADAVKŮ NA AKUSTIKU
- EXT. KOMPOZITNÍ HLINÍKOVÉ PANELY TL. 4 MM (BOND) KOTVENÉ NA RÁMY VÝPLNĚ, PANEL NEHOŘLAVÝ TŘÍDY "A"

POŽADAVKY ARCHITEKTA – VYTVOŘENÍ NEPRŮHLEDNÉ VÝPLNĚ, BARVA ŽLUTÁ, OSAZENÍ V JEDNÉ ROVINĚ, MINIMÁLNÍ SPÁRY

NUTNO ZAJISTIT PO OBVODĚ MEZERY DOSTATEČNÉ PRO ODVĚTRÁNÍ DUTINY MEZI SKLEM A PANELEM Z DŮVODU ZAMEZENÍ PŘEHŘÍVÁNÍ A MOŽNÉHO POŠKOZENÍ BEZPEČNOSTNÍHO SKLA, A DÁLE Z DŮVODU ODTOKU PŘÍP. DEŠŤOVÉ VODY !

- INT. KOMPOZITNÍ HLINÍKOVÉ PANELY TL. 4 MM NALEPENÉ NA RÁMY VÝPLNĚ

TYP 13 – ZASKLENÍ PRŮHLEDNÉ PŘED PODLAHOVÝMI KONSTRUKCEMI, STROPNÍMI KONSTRUKCEMI A ŽB PRŮVLAKY (FASÁDA SEVERNÍ 3.NP-7.NP)

- IZOLAČNÍ DVOJSKLO ČIRÉ, max. Ug=1.0 W/m2K
- EXT. SKLO BEZPEČNOSTNÍ TEPELNĚ TVRZENÉ PROHŘÍVANÉ ESG+HST
- STAVEBNÍ KONSTRUKCE ZA ČIRÝM SKLEM BUDOU ZABARVENY DO TMAVÉ BARVY DLE POŽADAVKU ARCHITEKTA VIZ. SAMOSTATNÁ ČÁST PROJEKTOVÉ DOKUMENTACE SKLADBY KONSTRUKCÍ

SKLADBA MIN. 6/12/6 MM
(6mm ESG+HST / 12Ar nerez.rámeček / 6mm ESG+HST)

TYP 14 – NEPRŮHLEDNÁ VÝPLŇ Z TEPELNĚ-IZOLAČNÍHO PANELU S NALEPENÝM NEPRŮHLEDNÝM SKLEM (V MÍSTECH PLNÝCH/NEPRŮHLEDNÝCH ROHŮ A KOUTŮ PROSKLENÝCH FASÁD ATD.)

<u>TYP 14A – BEZ POŽÁRNÍ ODOLNOSTI</u>

- SENDVIČOVÝ PANEL
  - SMALTOVANÉ VRSTVENÉ A TEPELNĚ TVRZENÉ ESG SKLO SKLO 66.2 LEPENÉ
  - EXT. HLINÍKOVÝ PLECH TL. 2 MM
  - SPECIÁLNÍ KALCIUM SILIKÁTOVÉ DESKY AUTOKLÁVOVANÉ TL. 40 MM (2x 20 MM)
  - INT. HLINÍKOVÝ PLECH TL. 2 MM
- TEPELNÁ IZOLACE Z MINERÁLNÍ VLNY TL. 140 MM NEBO TL. 180 MM, O OBJEMOVÉ HMOTNOSTI min.75 kg/m2
- ZADNÍ HLINÍKOVÝ PLECH TL. 2 MM

<u>TYP14B – S POŽÁRNÍ ODOLNOSTÍ EI 45 DP1 A EI 60 DP1</u>

- SENDVIČOVÝ PANEL
  - SMALTOVANÉ VRSTVENÉ A TEPELNĚ TVRZENÉ ESG SKLO SKLO 66.2 LEPENÉ
  - EXT. HLINÍKOVÝ PLECH TL. 2 MM
  - SPECIÁLNÍ PROTIPOŽÁRNÍ KALCIUM SILIKÁTOVÉ DESKY AUTOKLÁVOVANÉ TL. 40 MM (2x 20 MM)
  - INT. HLINÍKOVÝ PLECH TL. 2 MM
- TEPELNÁ IZOLACE Z MINERÁLNÍ VLNY TL. 140 MM NEBO TL. 180 MM, O OBJEMOVÉ HMOTNOSTI min.120 kg/m2
- ZADNÍ HLINÍKOVÝ PLECH TL. 2 MM

TEPELNĚ IZOLAČNÍ HLINÍKOVÁ SLOUPKO–PŘÍČKOVÁ FASÁDNÍ KONSTRUKCE
TECHNICKÉ LISTY ZASKLENÍ

TYP I – SKLADBA MIN. 6/16/4/16/44.2
(6MM ESG+HST / 16MM Ar / 4MM EXTRA ČIRÉ CHLAZENÉ / 16MM Ar / 44.2MM CHLAZENÉ)

TECHNICKÉ PARAMETRY:

Světelné vlastnosti - EN 410

Prostup světla : τv [%]	65
Světelný činitel odrazu : ρv [%]	16
Světelný činitel odrazu v interiéru : ρvi [%]	17
Index podání barev CRI : Ra [%]	94

Energetické vlastnosti - EN 410

Solární faktor : g [%]	35
Tepelný činitel odrazu v exteriéru : ρe [%]	39
Tepelný činitel odrazu v interiéru : ρei [%]	31
Činitel prostupu přímé energie : τe [%]	30
Absorpce energie skla 1 : αe1 [%]	26
Absorpce energie skla 2 : αe2 [%]	0
Absorpce energie skla 3 : αe3 [%]	5
Činitel pohlcení přímého slunečního záření : αe [%]	31
Stínicí koeficient : SC	0.41
Činitel prostupu UV záření : τuv [%]	0
Selektivita	1.85

Tepelné vlastnosti - EN 673

Prostup tepla (vertikální zasklení) : Ug [W/(m².K)]	0.5

Protihlukové vlastnosti

Přímá vzduchová neprůzvučnost - Předpokládané : Rw (C;Ctr) [dB] 1	41 (-2;-7)

Bezpečnostní vlastnosti

Požární odolnost - EN 13501-2	NPD
Reakce na oheň - EN 13501-1	NPD
Odolnost proti střelám - EN 1063	NPD
Odolnost proti násilnému vniknutí - EN 356	P2A
Odolnost proti kyvadlovému nárazu - EN 12600	1C2 / NPD / 1B1
Odolnost proti výbuchu - EN 13541	NPD

Tloušťka a hmotnost

Nominální tloušťka : [mm]	50.8
Hmotnost : [kg/m²]	46

1. Hodnoty vzduchové neprůzvučnosti jsou předpokládané, nejsou testované ani vypočítané. Odpovídají zasklení o rozměrech 1230 mm na 1480 mm podle norem EN ISO 10140-3. Skutečné hodnoty v reálné situaci se mohou měnit v závislosti na skutečných rozměrech, montážním systému, typu instalace, prostředí, zdrojích hluku atd. Přesnost stanovených hodnot je +/- 2 dB.

TEPELNĚ IZOLAČNÍ HLINÍKOVÁ SLOUPKO–PŘÍČKOVÁ FASÁDNÍ KONSTRUKCE
TECHNICKÉ LISTY ZASKLENÍ

TYP II – SKLADBA MIN. 8/16/4/16/6
(8MM ESG+HST / 16MM Ar / 4MM EXTRA ČIRÉ CHLAZENÉ / 16MM Ar / 6MM CHLAZENÉ)

TECHNICKÉ PARAMETRY:

Světelné vlastnosti - EN 410	
Prostup světla : τv [%]	**65**
Světelný činitel odrazu : ρv [%]	**16**
Světelný činitel odrazu v interiéru : ρvi [%]	**17**
Index podání barev CRI : Ra [%]	**94**
Energetické vlastnosti - EN 410	
Solární faktor : g [%]	**35**
Tepelný činitel odrazu v exteriéru : ρe [%]	**37**
Tepelný činitel odrazu v interiéru : ρei [%]	**37**
Činitel prostupu přímé energie : τe [%]	**32**
Absorpce energie skla 1 : αe1 [%]	**28**
Absorpce energie skla 2 : αe2 [%]	**0**
Absorpce energie skla 3 : αe3 [%]	**3**
Činitel pohlcení přímého slunečního záření : αe [%]	**31**
Stínicí koeficient : SC	**0.40**
Činitel prostupu UV záření : τuv [%]	**10**
Selektivita	**1.86**

Tepelné vlastnosti - EN 673	
Prostup tepla (vertikální zasklení) : Ug [W/(m².K)]	**0.5**
Protihlukové vlastnosti	
Přímá vzduchová neprůzvučnost - Předpokládané : Rw (C;Ctr) [dB] 1	**39 (-2;-5)**
Bezpečnostní vlastnosti	
Požární odolnost - EN 13501-2	**NPD**
Reakce na oheň - EN 13501-1	**NPD**
Odolnost proti střelám - EN 1063	**NPD**
Odolnost proti násilnému vniknutí - EN 356	**NPD**
Odolnost proti kyvadlovému nárazu - EN 12600	**1C2 / NPD / NPD**
Odolnost proti výbuchu - EN 13541	**NPD**
Tloušťka a hmotnost	
Nominální tloušťka : [mm]	**50.0**
Hmotnost : [kg/m²]	**45**

1. Hodnoty vzduchové neprůzvučnosti jsou předpokládané, nejsou testované ani vypočítané. Odpovídají zasklení o rozměrech 1230 mm na 1480 mm podle norem EN ISO 10140-3. Skutečné hodnoty v reálné situaci se mohou měnit v závislosti na skutečných rozměrech, montážním systému, typu instalace, prostředí, zdrojích hluku atd. Přesnost stanovených hodnot je +/- 2 dB.

TEPELNĚ IZOLAČNÍ HLINÍKOVÁ SLOUPKO–PŘÍČKOVÁ FASÁDNÍ KONSTRUKCE
TECHNICKÉ LISTY ZASKLENÍ

TYP III – SKLADBA MIN. 6/16/4/16/6

(6MM ESG+HST / 16MM Ar / 4MM EXTRA ČIRÉ CHLAZENÉ / 16MM Ar / 6MM CHLAZENÉ)

TECHNICKÉ PARAMETRY:

Světelné vlastnosti - EN 410

Prostup světla : τv [%]	66
Světelný činitel odrazu : ρv [%]	16
Světelný činitel odrazu v interiéru : ρvi [%]	17
Index podání barev CRI : Ra [%]	95

Energetické vlastnosti - EN 410

Solární faktor : g [%]	35
Tepelný činitel odrazu v exteriéru : ρe [%]	39
Tepelný činitel odrazu v interiéru : ρei [%]	37
Činitel prostupu přímé energie : τe [%]	32
Absorpce energie skla 1 : αe1 [%]	26
Absorpce energie skla 2 : αe2 [%]	0
Absorpce energie skla 3 : αe3 [%]	3
Činitel pohlcení přímého slunečního záření : αe [%]	29
Stínicí koeficient : SC	0.41
Činitel prostupu UV záření : τuv [%]	11
Selektivita	1.86

Tepelné vlastnosti - EN 673

Prostup tepla (vertikální zasklení) : Ug [W/(m².K)]	0.5

Protihlukové vlastnosti

Přímá vzduchová neprůzvučnost - Předpokládané : Rw (C;Ctr) [dB] 1	36 (-2;-6)

Bezpečnostní vlastnosti

Požární odolnost - EN 13501-2	NPD
Reakce na oheň - EN 13501-1	NPD
Odolnost proti střelám - EN 1063	NPD
Odolnost proti násilnému vniknutí - EN 356	NPD
Odolnost proti kyvadlovému nárazu - EN 12600	1C2 / NPD / NPD
Odolnost proti výbuchu - EN 13541	NPD

Tloušťka a hmotnost

Nominální tloušťka : [mm]	48.0
Hmotnost : [kg/m²]	40

1. Hodnoty vzduchové neprůzvučnosti jsou předpokládané, nejsou testované ani vypočítané. Odpovídají zasklení o rozměrech 1230 mm na 1480 mm podle norem EN ISO 10140-3. Skutečné hodnoty v reálné situaci se mohou měnit v závislosti na skutečných rozměrech, montážním systému, typu instalace, prostředí, zdrojích hluku atd. Přesnost stanovených hodnot je +/- 2 dB.

TEPELNĚ IZOLAČNÍ HLINÍKOVÁ SLOUPKO–PŘÍČKOVÁ FASÁDNÍ KONSTRUKCE
TECHNICKÉ LISTY ZASKLENÍ

TYP IV – SKLADBA MIN. 8/16/8/16/66.2
(8MM ESG+HST / 16MM Ar / 8MM EXTRA ČIRÉ CHLAZENÉ / 16MM Ar / 66.2MM CHLAZENÉ)

TECHNICKÉ PARAMETRY:

Světelné vlastnosti - EN 410

Prostup světla : τv [%]	63
Světelný činitel odrazu : ρv [%]	16
Světelný činitel odrazu v interiéru : ρvi [%]	17
Index podání barev CRI : Ra [%]	93

Energetické vlastnosti - EN 410

Solární faktor : g [%]	35
Tepelný činitel odrazu v exteriéru : ρe [%]	37
Tepelný činitel odrazu v interiéru : ρei [%]	27
Činitel prostupu přímé energie : τe [%]	29
Absorpce energie skla 1 : αe1 [%]	28
Absorpce energie skla 2 : αe2 [%]	0
Absorpce energie skla 3 : αe3 [%]	6
Činitel pohlcení přímého slunečního záření : αe [%]	34
Stínicí koeficient : SC	0.40
Činitel prostupu UV záření : τuv [%]	0
Selektivita	1.82

Tepelné vlastnosti - EN 673

Prostup tepla (vertikální zasklení) : Ug [W/(m².K)]	0.5

Protihlukové vlastnosti

Přímá vzduchová neprůzvučnost - EN 12758 : Rw (C;Ctr) [dB] 1	43 (-2;-5)
S akustickou PVB (Stratophone) - Předpokládané : Rw (C;Ctr) [dB] 2	46 (-1;-4)

Bezpečnostní vlastnosti

Požární odolnost - EN 13501-2	NPD
Reakce na oheň - EN 13501-1	NPD
Odolnost proti střelám - EN 1063	NPD
Odolnost proti násilnému vniknutí - EN 356	P2A
Odolnost proti kyvadlovému nárazu - EN 12600	1C2 / NPD / 1B1
Odolnost proti výbuchu - EN 13541	NPD

Tloušťka a hmotnost

Nominální tloušťka : [mm]	60.8
Hmotnost : [kg/m²]	71

1. Tyto hodnoty vzduchové neprůzvučnosti platí pro zasklení rozměru 1230 mm na 1480 mm podle norem EN ISO 10140-3 a jsou testované v laboratorních podmínkách. Skutečné hodnoty v reálné situaci se mohou měnit v závislosti na skutečných rozměrech, montážním systému, typu instalace, prostředí, zdrojích hluku atd. Přesnost stanovených hodnot je +/- 1 dB.

2. Hodnoty vzduchové neprůzvučnosti jsou předpokládané, nejsou testované ani vypočítané. Odpovídají zasklení o rozměrech 1230 mm na 1480 mm podle norem EN ISO 10140-3. Skutečné hodnoty v reálné situaci se mohou měnit v závislosti na skutečných rozměrech, montážním systému, typu instalace, prostředí, zdrojích hluku atd. Přesnost stanovených hodnot je +/- 2 dB.

TEPELNĚ IZOLAČNÍ HLINÍKOVÁ SLOUPKO–PŘÍČKOVÁ FASÁDNÍ KONSTRUKCE
TECHNICKÉ LISTY ZASKLENÍ

TYP V – SKLADBA MIN. 8/16/6/16/66.2
(8MM ESG+HST / 16MM Ar / 6MM EXTRA ČIRÉ CHLAZENÉ / 16MM Ar / 66.2MM CHLAZENÉ)

TECHNICKÉ PARAMETRY:

Světelné vlastnosti - EN 410

Prostup světla : τv [%]	64
Světelný činitel odrazu : ρv [%]	16
Světelný činitel odrazu v interiéru : ρvi [%]	17
Index podání barev CRI : Ra [%]	93

Energetické vlastnosti - EN 410

Solární faktor : g [%]	35
Tepelný činitel odrazu v exteriéru : ρe [%]	37
Tepelný činitel odrazu v interiéru : ρei [%]	27
Činitel prostupu přímé energie : τe [%]	29
Absorpce energie skla 1 : αe1 [%]	28
Absorpce energie skla 2 : αe2 [%]	0
Absorpce energie skla 3 : αe3 [%]	6
Činitel pohlcení přímého slunečního záření : αe [%]	34
Stínicí koeficient : SC	0.40
Činitel prostupu UV záření : τuv [%]	0
Selektivita	1.82

Tepelné vlastnosti - EN 673

Prostup tepla (vertikální zasklení) : Ug [W/(m².K)]	0.5

Protihlukové vlastnosti

Přímá vzduchová neprůzvučnost - Předpokládané : Rw (C;Ctr) [dB] 1	43 (-2;-5)
S akustickou PVB (Stratophone) - Předpokládané : Rw (C;Ctr) [dB] 1	45 (-1;-5)

Bezpečnostní vlastnosti

Požární odolnost - EN 13501-2	NPD
Reakce na oheň - EN 13501-1	NPD
Odolnost proti střelám - EN 1063	NPD
Odolnost proti násilnému vniknutí - EN 356	P2A
Odolnost proti kyvadlovému nárazu - EN 12600	1C2 / NPD / 1B1
Odolnost proti výbuchu - EN 13541	NPD

Tloušťka a hmotnost

Nominální tloušťka : [mm]	58.8
Hmotnost : [kg/m²]	66

1. Hodnoty vzduchové neprůzvučnosti jsou předpokládané, nejsou testované ani vypočítané. Odpovídají zasklení o rozměrech 1230 mm na 1480 mm podle norem EN ISO 10140-3. Skutečné hodnoty v reálné situaci se mohou měnit v závislosti na skutečných rozměrech, montážním systému, typu instalace, prostředí, zdrojích hluku atd. Přesnost stanovených hodnot je +/- 2 dB.

TEPELNĚ IZOLAČNÍ HLINÍKOVÁ SLOUPKO-PŘÍČKOVÁ FASÁDNÍ KONSTRUKCE
TECHNICKÉ SPECIFIKACE VÝROBKŮ (A51)-(A65)
POŽADAVKY NA JEDNOTLIVÉ TYPY ZASKLENÍ LOP

TYP 21A – ZASKLENÍ S OBOUSTRANNOU POŽÁRNÍ ODOLNOSTÍ EI 30 DP1, ANTIVANDAL, PROTI PORANĚNÍ, ČIRÉ

- TEPELNĚ IZOLAČNÍ DVOJSKLO ČIRÉ S POŽÁRNÍ ODOLNOSTÍ, max. Ug=1.0 W/m2K
- BEZPEČNOSTNÍ ZASKLENÍ
  INT. OCHRANA PŘED ZRANĚNÍM A NEHODAMI (TŘÍDA min.2B2, ČSN EN 12 600)
  EXT. OCHRANA PŘED VANDALISMEM Z EXTERIÉRU 1.NP (TŘÍDA P1A-P2A, ČSN EN 356)
- BEZ POŽADAVKŮ NA AKUSTIKU

SKLADBA MIN. 66.2/16/16(EI30) MM (66.2 mm chlazené / 16Ar / 16mm EI30 chlazené – TECH. LIST PO I.)

TYP 21B – ZASKLENÍ S OBOUSTRANNOU POŽÁRNÍ ODOLNOSTÍ EI 30 DP1, PROTI PORANĚNÍ, ČIRÉ

- TEPELNĚ IZOLAČNÍ DVOJSKLO ČIRÉ S POŽÁRNÍ ODOLNOSTÍ, max. Ug=1.0 W/m2K
- BEZPEČNOSTNÍ ZASKLENÍ
  INT. OCHRANA PŘED ZRANĚNÍM A NEHODAMI (TŘÍDA min.2B2, ČSN EN 12 600)
- BEZ POŽADAVKŮ NA AKUSTIKU

SKLADBA MIN. 66.2/16/16(EI30) MM (66.2 mm chlazené / 16Ar / 16mm EI30 chlazené – TECH. LIST PO I.)

TYP 22A – ZASKLENÍ S OBOUSTRANNOU POŽÁRNÍ ODOLNOSTÍ EI 45 DP1, ANTIVANDAL, PROTI PORANĚNÍ, ČIRÉ

- TEPELNĚ IZOLAČNÍ DVOJSKLO ČIRÉ S POŽÁRNÍ ODOLNOSTÍ, max. Ug=1.0 W/m2K
- BEZPEČNOSTNÍ ZASKLENÍ
  INT. OCHRANA PŘED ZRANĚNÍM A NEHODAMI (TŘÍDA min.2B2, ČSN EN 12 600)
  EXT. OCHRANA PŘED VANDALISMEM Z EXTERIÉRU 1.NP (TŘÍDA P1A-P2A, ČSN EN 356)
- VYBRANÉ ČÁSTI SE VZDUCHOVOU NEPRŮZVUČNOSTÍ min.Rw(C;Ctr)=38(-2;-5)dB

SKLADBA MIN. 66.2/16/17(EI45) MM (66.2 mm chlazené / 16Ar / 17mm EI45 chlazené – TECH. LIST PO II.)

TYP 23A – ZASKLENÍ S OBOUSTRANNOU POŽÁRNÍ ODOLNOSTÍ EI 60 DP1, AKUSTIKA, ČIRÉ

- TEPELNĚ IZOLAČNÍ DVOJSKLO ČIRÉ S POŽÁRNÍ ODOLNOSTÍ, max. Ug=1.0 W/m2K
- VYBRANÉ ČÁSTI SE VZDUCHOVOU NEPRŮZVUČNOSTÍ min.Rw(C;Ctr)=40(-2;-5)dB

SKLADBA MIN. 66.2/16/25(EI60) MM (66.2 mm chlazené / 16Ar / 25mm EI60 chlazené – TECH. LIST PO III.)

TYP 23B – ZASKLENÍ NEPRŮHLEDNÉ + VÝPLŇ S OBOUSTRANNOU POŽÁRNÍ ODOLNOSTÍ EI 60 DP1, AKUSTIKA, SMALT

- TEPELNĚ IZOLAČNÍ DVOJSKLO SMALTOVANÉ NA POZICI 3, max. Ug=1.0 W/m2K
  VYBRANÉ ČÁSTI SE VZDUCHOVOU NEPRŮZVUČNOSTÍ min.Rw(C;Ctr)=40(-2;-5)dB

SKLADBA MIN. 10/12/6 MM (10mm ESG+HST / 12Ar nerez.rámeček / 6mm ESG+HST potisk)

UPOZORNĚNÍ : NUTNÉ DODRŽET POŽADAVEK ARCHITEKTA NA JEDNOTNÝ VZHLED VŠECH SMALTOVANÝCH VÝPLNÍ S POTISKEM NA POZICI 3 !

- TEPELNÁ IZOLACE Z MINERÁLNÍ VLNY TL. 100 MM OBJEMOVÉ HMOTNOSTI min.120 kg/m2
- SPECIÁLNÍ PROTIPOŽÁRNÍ KALCIUM SILIKÁTOVÉ DESKY AUTOKLÁVOVANÉ TL. 2x 20 MM PRO ZAJIŠTĚNÍ OBOUSTRANNÉ POŽÁRNÍ ODOLNOSTI EI60 DP1, VČETNĚ OBVODOVÉ INTUMESCENTNÍ PÁSKY A SYSTÉMOVÉHO UZAVŘENÍ SPÁR
- ZADNÍ HLINÍKOVÝ PLECH TL. 2 MM

TEPELNĚ IZOLAČNÍ HLINÍKOVÁ SLOUPKO–PŘÍČKOVÁ FASÁDNÍ KONSTRUKCE
TECHNICKÉ LISTY ZASKLENÍ

TYP PO I – SKLADBA MIN. 66.2/16/16(EI30)
(66.2MM CHLAZENÉ / 16MM Ar / 16MM EI30 CHLAZENÉ)

TECHNICKÉ PARAMETRY:

Světelné vlastnosti - EN 410

Prostup světla : τv [%]	66
Světelný činitel odrazu : ρv [%]	13
Světelný činitel odrazu v interiéru : ρvi [%]	13
Index podání barev CRI : Ra [%]	93

Energetické vlastnosti - EN 410

Solární faktor : g [%]	35
Tepelný činitel odrazu v exteriéru : ρe [%]	28
Tepelný činitel odrazu v interiéru : ρei [%]	19
Činitel prostupu přímé energie : τe [%]	30
Absorpce energie skla 1 : αe1 [%]	38
Absorpce energie skla 2 : αe2 [%]	4
Činitel pohlcení přímého slunečního záření : αe [%]	42
Stínicí koeficient : SC	0.40
Činitel prostupu UV záření : τuv [%]	0
Selektivita	1.88

Tepelné vlastnosti - EN 673

Prostup tepla (vertikální zasklení) : Ug [W/(m².K)]	1.0

Protihlukové vlastnosti

Přímá vzduchová neprůzvučnost - Předpokládané : Rw (C;Ctr) [dB] [1]	44 (-1;-5)

Bezpečnostní vlastnosti

Požární odolnost - EN 13501-2	EI 30 / EW 60
Reakce na oheň - EN 13501-1	NPD
Odolnost proti střelám - EN 1063	NPD
Odolnost proti násilnému vniknutí - EN 356	P2A
Odolnost proti kyvadlovému nárazu - EN 12600	1B1 / 2B2
Odolnost proti výbuchu - EN 13541	NPD

Tloušťka a hmotnost

Nominální tloušťka : [mm]	46.1
Hmotnost : [kg/m²]	71

1. Hodnoty vzduchové neprůzvučnosti jsou předpokládané, nejsou testované ani vypočítané. Odpovídají zasklení o rozměrech 1230 mm na 1480 mm podle norem EN ISO 10140-3. Skutečné hodnoty v reálné situaci se mohou měnit v závislosti na skutečných rozměrech, montážním systému, typu instalace, prostředí, zdrojích hluku atd. Přesnost stanovených hodnot je +/- 2 dB.

TEPELNĚ IZOLAČNÍ HLINÍKOVÁ SLOUPKO–PŘÍČKOVÁ FASÁDNÍ KONSTRUKCE
TECHNICKÉ LISTY ZASKLENÍ

TYP PO II – SKLADBA MIN. 66.2/16/16(EI45)
(66.2MM CHLAZENÉ / 16MM Ar / 17MM EI45 CHLAZENÉ)

TECHNICKÉ PARAMETRY:

Světelné vlastnosti - EN 410

Prostup světla : τv [%]	67
Světelný činitel odrazu : ρv [%]	13
Světelný činitel odrazu v interiéru : ρvi [%]	13
Index podání barev CRI : Ra [%]	93

Energetické vlastnosti - EN 410

Solární faktor : g [%]	35
Tepelný činitel odrazu v exteriéru : ρe [%]	28
Tepelný činitel odrazu v interiéru : ρei [%]	20
Činitel prostupu přímé energie : τe [%]	30
Absorpce energie skla 1 : αe1 [%]	38
Absorpce energie skla 2 : αe2 [%]	4
Činitel pohlcení přímého slunečního záření : αe [%]	42
Stínicí koeficient : SC	0.40
Činitel prostupu UV záření : τuv [%]	0
Selektivita	1.89

Tepelné vlastnosti - EN 673

Prostup tepla (vertikální zasklení) : Ug [W/(m².K)]	1.0

Protihlukové vlastnosti

Přímá vzduchová neprůzvučnost - Předpokládané : Rw (C;Ctr) [dB] 1	44 (-1;-5)

Bezpečnostní vlastnosti

Požární odolnost - EN 13501-2	EI 45 / EW 60
Reakce na oheň - EN 13501-1	NPD
Odolnost proti střelám - EN 1063	NPD
Odolnost proti násilnému vniknutí - EN 356	P2A
Odolnost proti kyvadlovému nárazu - EN 12600	1B1 / 1B1
Odolnost proti výbuchu - EN 13541	NPD

Tloušťka a hmotnost

Nominální tloušťka : [mm]	46.6
Hmotnost : [kg/m²]	71

1. Hodnoty vzduchové neprůzvučnosti jsou předpokládané, nejsou testované ani vypočítané. Odpovídají zasklení o rozměrech 1230 mm na 1480 mm podle norem EN ISO 10140-3. Skutečné hodnoty v reálné situaci se mohou měnit v závislosti na skutečných rozměrech, montážním systému, typu instalace, prostředí, zdrojích hluku atd. Přesnost stanovených hodnot je +/- 2 dB.

TEPELNĚ IZOLAČNÍ HLINÍKOVÁ SLOUPKO–PŘÍČKOVÁ FASÁDNÍ KONSTRUKCE
TECHNICKÉ LISTY ZASKLENÍ

TYP PO III – SKLADBA MIN. 66.2/16/25(EI60)
(66.2MM CHLAZENÉ / 16MM Ar / 25MM EI60 CHLAZENÉ)

TECHNICKÉ PARAMETRY:

Světelné vlastnosti - EN 410

Prostup světla : τv [%]	64
Světelný činitel odrazu : ρv [%]	12
Světelný činitel odrazu v interiéru : ρvi [%]	13
Index podání barev CRI : Ra [%]	92

Energetické vlastnosti - EN 410

Solární faktor : g [%]	35
Tepelný činitel odrazu v exteriéru : ρe [%]	27
Tepelný činitel odrazu v interiéru : ρei [%]	15
Činitel prostupu přímé energie : τe [%]	29
Absorpce energie skla 1 : αe1 [%]	38
Absorpce energie skla 2 : αe2 [%]	6
Činitel pohlcení přímého slunečního záření : αe [%]	44
Stínicí koeficient : SC	0.40
Činitel prostupu UV záření : τuv [%]	0
Selektivita	1.82

Tepelné vlastnosti - EN 673

Prostup tepla (vertikální zasklení) : Ug [W/(m².K)]	1.0

Protihlukové vlastnosti

Přímá vzduchová neprůzvučnost - Předpokládané : Rw (C;Ctr) [dB] 1	45 (-1;-5)

Bezpečnostní vlastnosti

Požární odolnost - EN 13501-2	EI 60
Reakce na oheň - EN 13501-1	NPD
Odolnost proti střelám - EN 1063	NPD
Odolnost proti násilnému vniknutí - EN 356	P2A
Odolnost proti kyvadlovému nárazu - EN 12600	1B1 / 1B1
Odolnost proti výbuchu - EN 13541	NPD

Tloušťka a hmotnost

Nominální tloušťka : [mm]	55.4
Hmotnost : [kg/m²]	91

1. Hodnoty vzduchové neprůzvučnosti jsou předpokládané, nejsou testované ani vypočítané. Odpovídají zasklení o rozměrech 1230 mm na 1480 mm podle norem EN ISO 10140-3. Skutečné hodnoty v reálné situaci se mohou měnit v závislosti na skutečných rozměrech, montážním systému, typu instalace, prostředí, zdrojích hluku atd. Přesnost stanovených hodnot je +/- 2 dB.

TEPELNĚ IZOLAČNÍ HLINÍKOVÁ SLOUPKO-PŘÍČKOVÁ FASÁDNÍ KONSTRUKCE DETAILY

ILUSTRAČNÍ VYOBRAZENÍ CELOPROSKLENÉ SLOUPKO-PŘÍČKOVÉ FASÁDY LOP S PŘÍTLAČNÝMI LIŠTAMI

ILUSTRAČNÍ VYOBRAZENÍ CELOPROSKLENÉ SLOUPKO-PŘÍČKOVÉ FASÁDY LOP
S POŽÁRNÍ ODOLNOSTÍ S PŘÍTLAČNÝMI LIŠTAMI

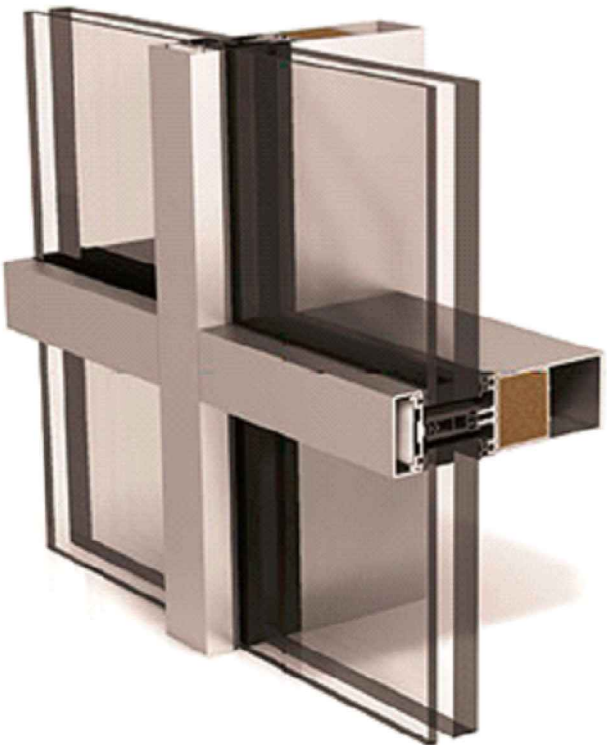

TEPELNĚ IZOLAČNÍ HLINÍKOVÁ SLOUPKO-PŘÍČKOVÁ FASÁDNÍ KONSTRUKCE DETAILY

ILUSTRAČNÍ VYOBRAZENÍ RÁMOVÉ KONSTRUKCE OKEN

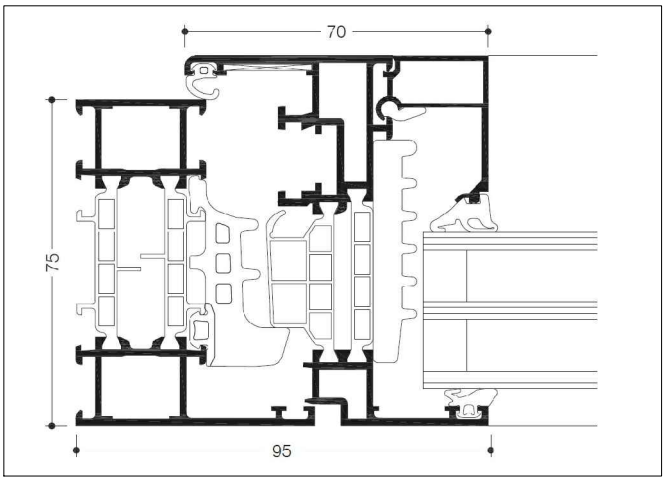

ILUSTRAČNÍ VYOBRAZENÍ RÁMOVÉ KONSTRUKCE DVEŘÍ

DETAILY – POZNÁMKA

- JEDNÁ SE O SMĚRNÉ DETAILY POPISUJÍCÍ ZÁKLADNÍ POŽADAVKY GP
- DETAILY BYLY KONZULTOVÁNY A ODSOUHLASENY TECHNICKÝM ZÁSTUPCEM VÝROBCE HLINÍKOVÉHO SYSTÉMU
- PODROBNÝ POPIS S POŽADAVKY NA JEDNOTLIVÉ HLINÍKOVÉ VÝROBKY VIZ. TAB. PSV
- DETAILY NENAHRAZUJÍ VÝROBNÍ DOKUMENTACI DODAVATELE
- PŘED VÝROBOU AL VÝPLNÍ NUTNO PŘEDLOŽIT K ODSOUHLASENÍ VÝROBNÍ DOKUMENTACI VČETNĚ DETAILŮ
- VYOBRAZENÍ ZASKLENÍ V DETAILECH JE SCHÉMATICKÉ, PŘESNÉ TYPY ZASKLENÍ POPSÁNY V TECHNICKÝCH SPECIFIKACÍCH

TEPELNĚ IZOLAČNÍ HLINÍKOVÁ SLOUPKO-PŘÍČKOVÁ FASÁDNÍ KONSTRUKCE DETAILY

DETAIL PROFILŮ SLOUPKO-PŘÍČKOVÉ FASÁDY SYSTÉMOVÉ DETAILY VÝROBCE

FASÁDNÍ SLOUPEK
TROJSKLO/TROJSKLO
PŮDORYS

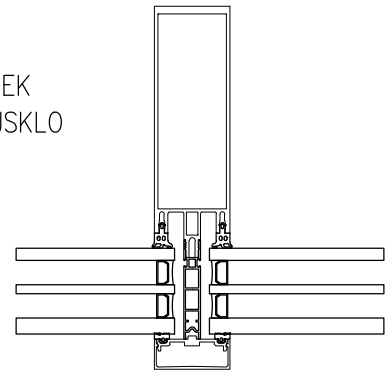

FASÁDNÍ PŘÍČKA
TROJSKLO/TROJSKLO
SVISLÝ ŘEZ

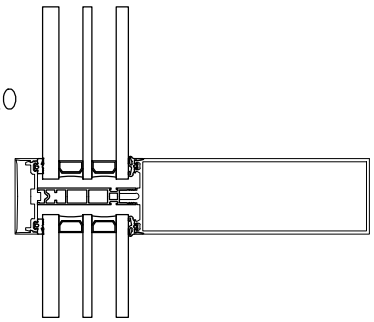

FASÁDNÍ SLOUPEK
DVOJSKLO NEPRŮHLEDNÉ/TROJSKLO
PŮDORYS

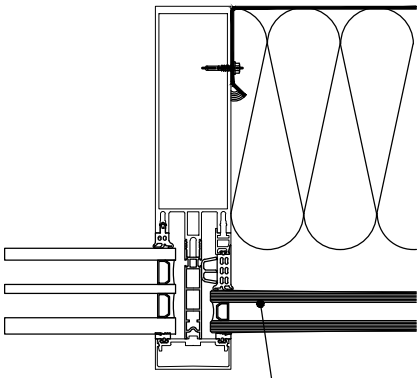

SKLO ZATMAVENO (RAL) NA POZ. 3

FASÁDNÍ PŘÍČKA
DVOJSKLO NEPRŮHLEDNÉ/TROJSKLO
SVISLÝ ŘEZ

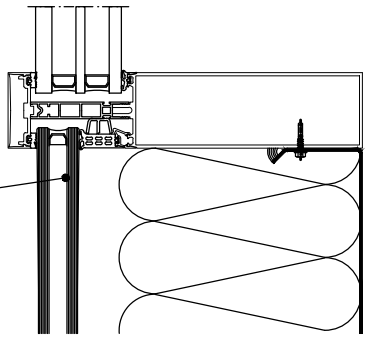

SKLO ZATMAVENO (RAL) NA POZ. 3

FASÁDNÍ SLOUPEK
DVOJSKLO NEPR./DVOJSKLO NEPR.
PŮDORYS

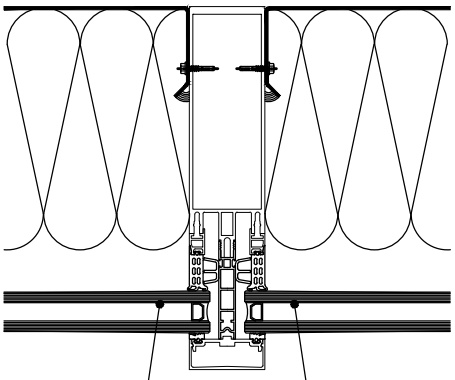

SKLO ZATMAVENO (RAL) NA POZ. 3

SKLO ZATMAVENO (RAL) NA POZ. 3

FASÁDNÍ PŘÍČKA
DVOJSKLO NEPR./DVOJSKLO NEPR.
SVISLÝ ŘEZ

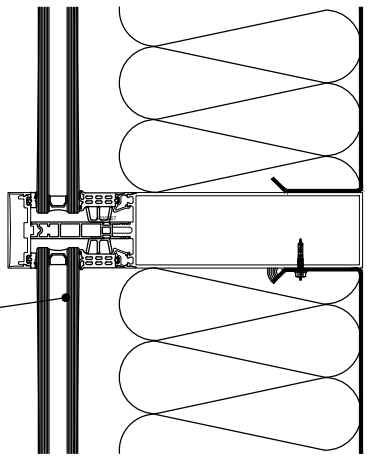

SKLO ZATMAVENO (RAL) NA POZ. 3

TEPELNĚ IZOLAČNÍ HLINÍKOVÁ SLOUPKO-PŘÍČKOVÁ FASÁDNÍ KONSTRUKCE
DETAILY

DETAIL EXT. NAKLAPÁVACÍCH LIŠT
TVARY A ROZMĚRY POŽADOVANÉ ARCHITEKTEM
VODOROVNÝ ŘEZ

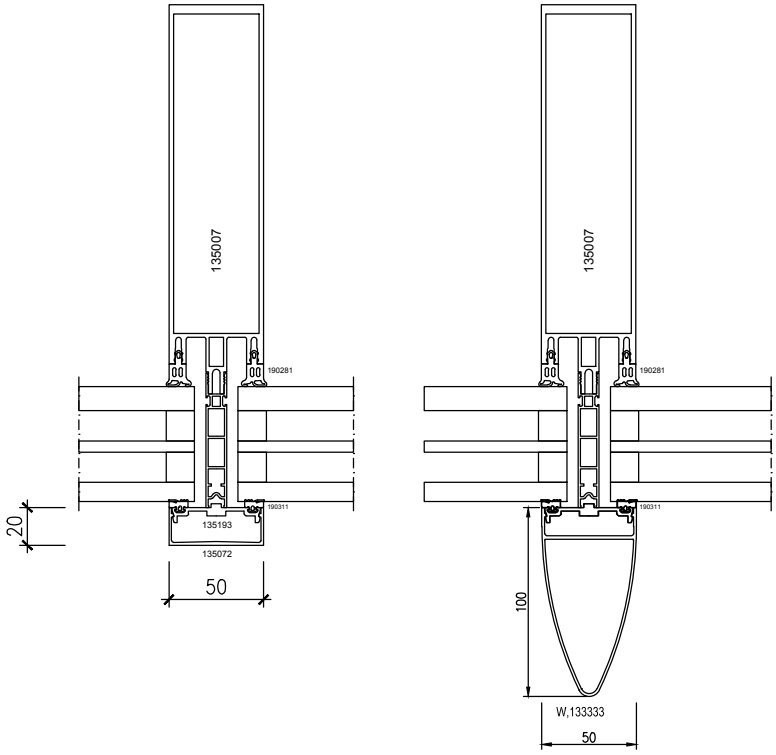

DETAIL EXT. NAKLAPÁVACÍCH LIŠT U PŘÍSTŘEŠKU NAD HL. VSTUPEM
SVISLÝ ŘEZ

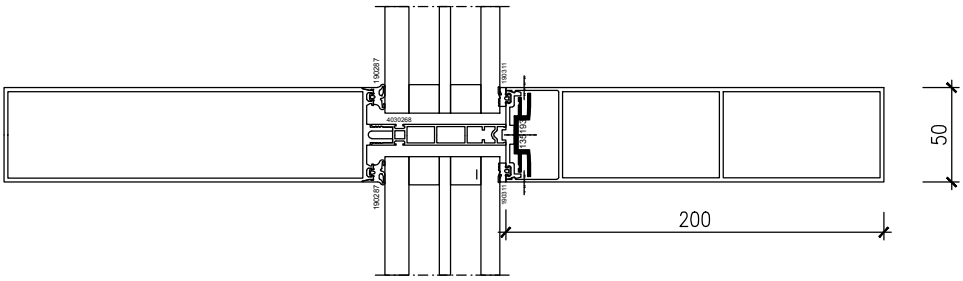

POPIS

TEPELNĚ IZOLAČNÍ HLINÍKOVÁ SLOUPKO-PŘÍČKOVÁ FASÁDNÍ KONSTRUKCE DETAILY

DETAIL PROFILŮ S VLOŽENÝM RÁMOVÝM OKNEM
SYSTÉMOVÝ DETAIL VÝROBCE

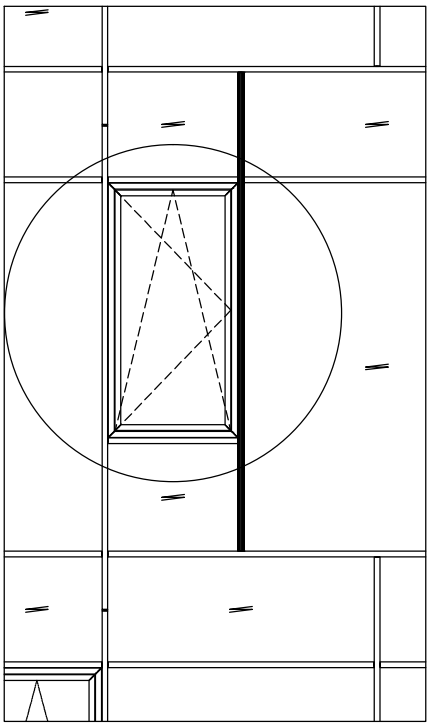

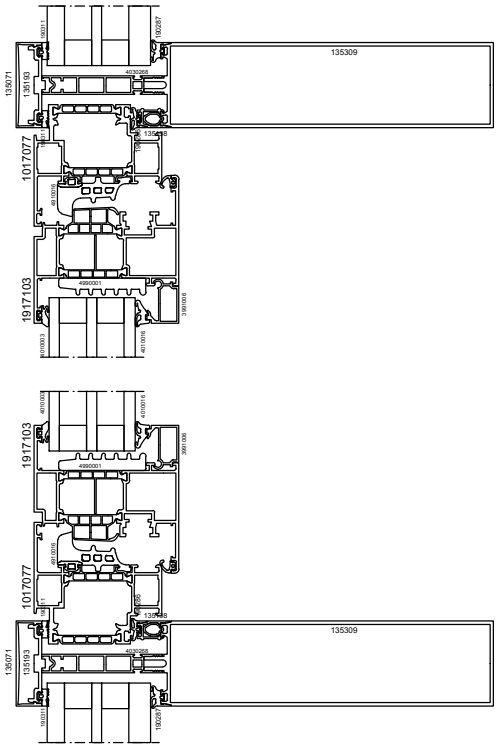

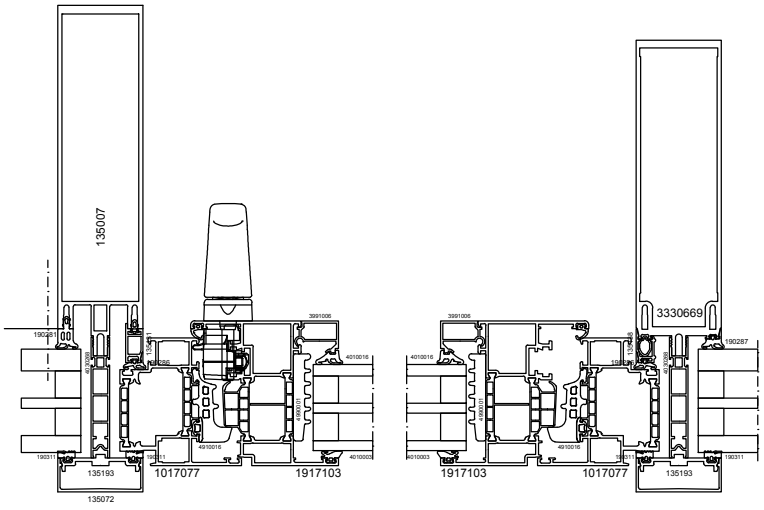

TEPELNĚ IZOLAČNÍ HLINÍKOVÁ SLOUPKO-PŘÍČKOVÁ FASÁDNÍ KONSTRUKCE DETAILY

DETAIL PARAPETNÍ DESKY U LOP
SVISLÝ ŘEZ

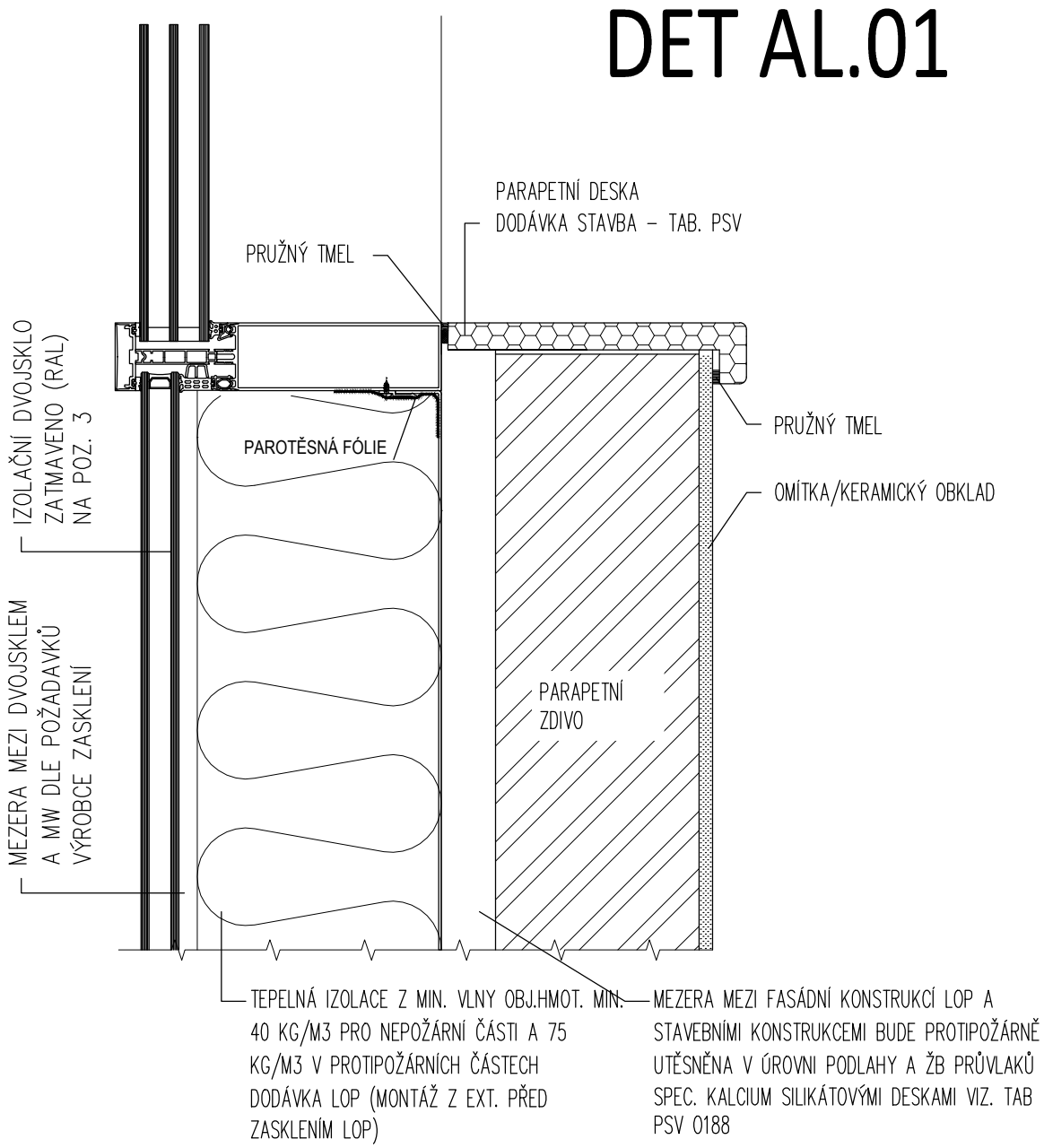

TEPELNĚ IZOLAČNÍ HLINÍKOVÁ SLOUPKO-PŘÍČKOVÁ FASÁDNÍ KONSTRUKCE DETAILY

DETAIL NAPOJENÍ VNITŘNÍ PROSKLENÉ AL STĚNY A FASÁDNÍHO LOP V POKOJÍCH VODOROVNÝ ŘEZ

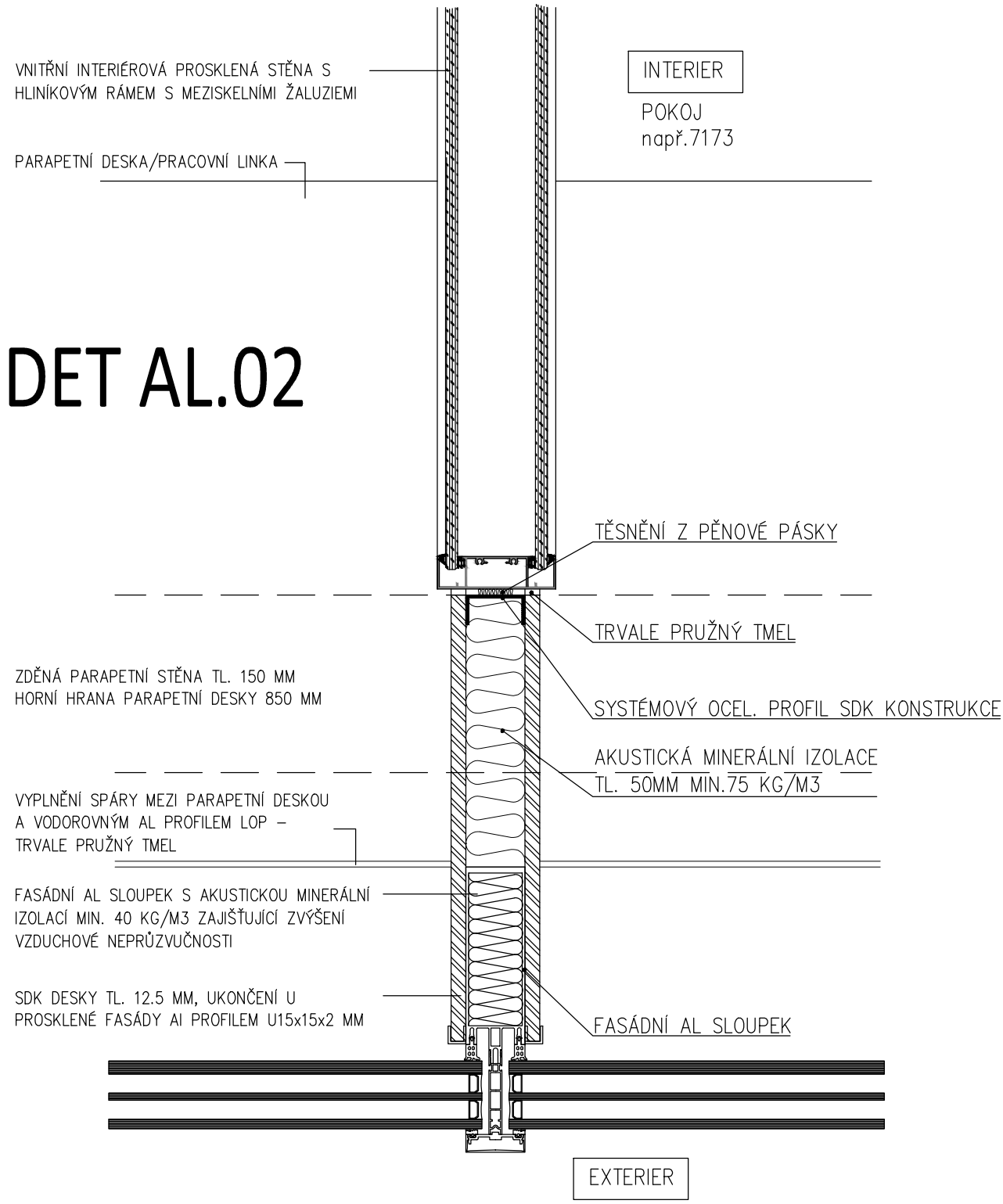

TEPELNĚ IZOLAČNÍ HLINÍKOVÁ SLOUPKO–PŘÍČKOVÁ FASÁDNÍ KONSTRUKCE DETAILY

DETAIL PŘECHODU ZASKLENÉ ČÁSTI LOP A OPLECHOVÁNÍ ATIKY SVISLÝ ŘEZ

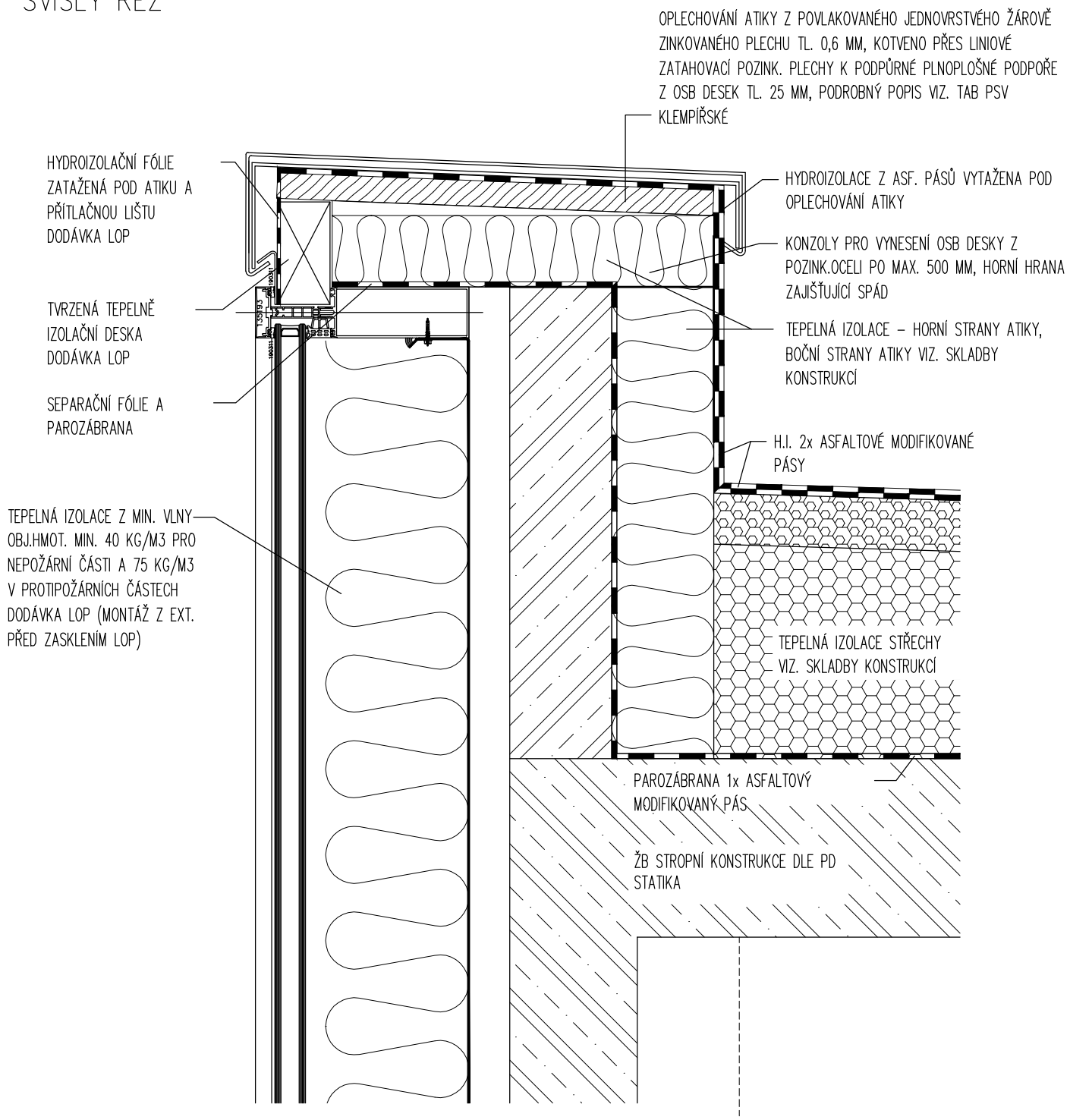

DET AL.03

POPIS

TEPELNĚ IZOLAČNÍ HLINÍKOVÁ SLOUPKO-PŘÍČKOVÁ FASÁDNÍ KONSTRUKCE DETAILY

DETAIL UKONČENÍ LOP V PROSTORU PŘESAHU STROPU 2.NP SVISLÝ ŘEZ

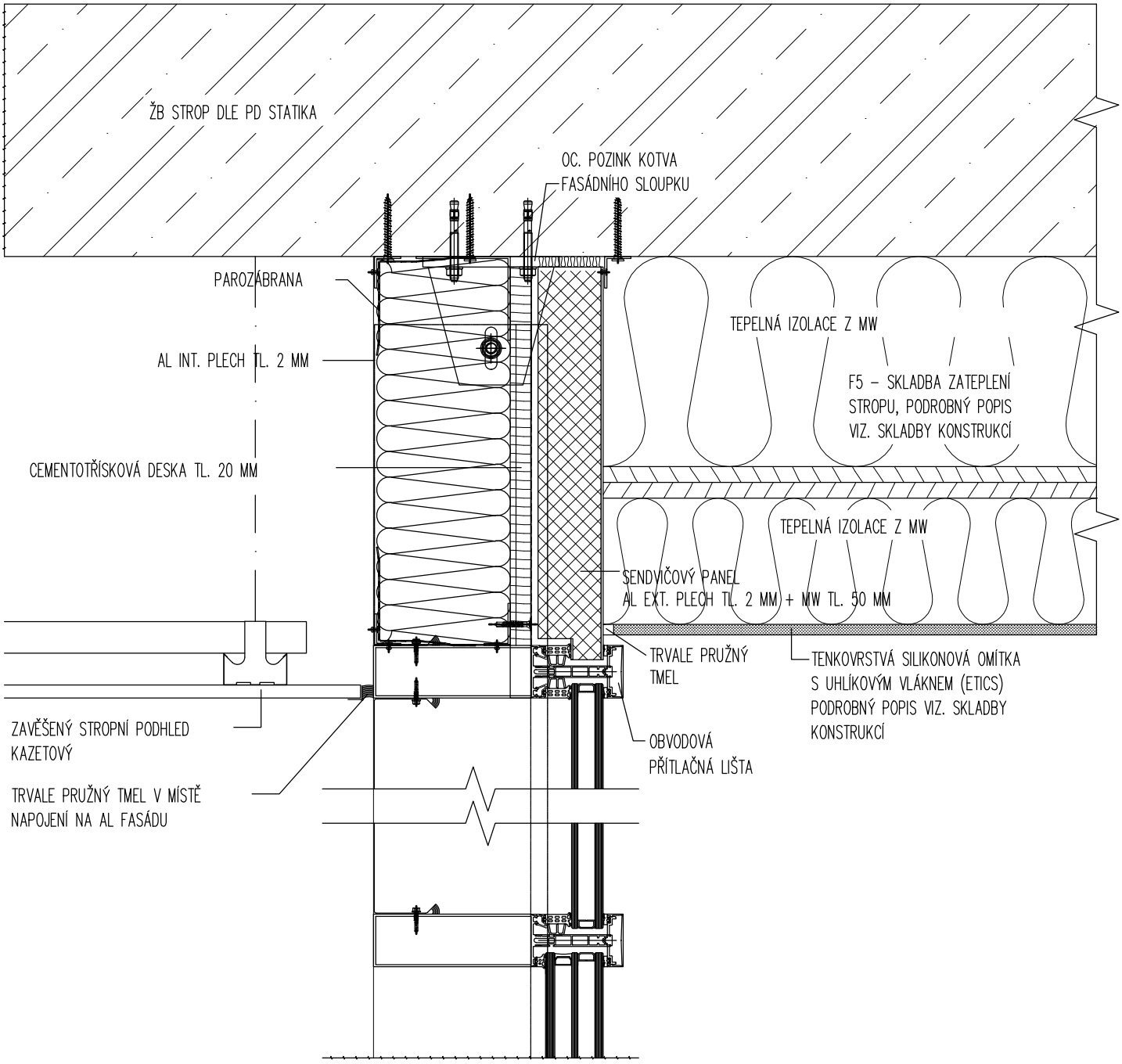

DET AL.04

TEPELNĚ IZOLAČNÍ HLINÍKOVÁ SLOUPKO-PŘÍČKOVÁ FASÁDNÍ KONSTRUKCE DETAILY

DETAIL UKONČENÍ LOP U PODLAHY/STŘECHY V ÚROVNI 1.NP
STĚNA PROSKLENÁ K PODLAHOVÉ KONSTRUKCI-BĚŽNÉ POLE
SVISLÝ ŘEZ

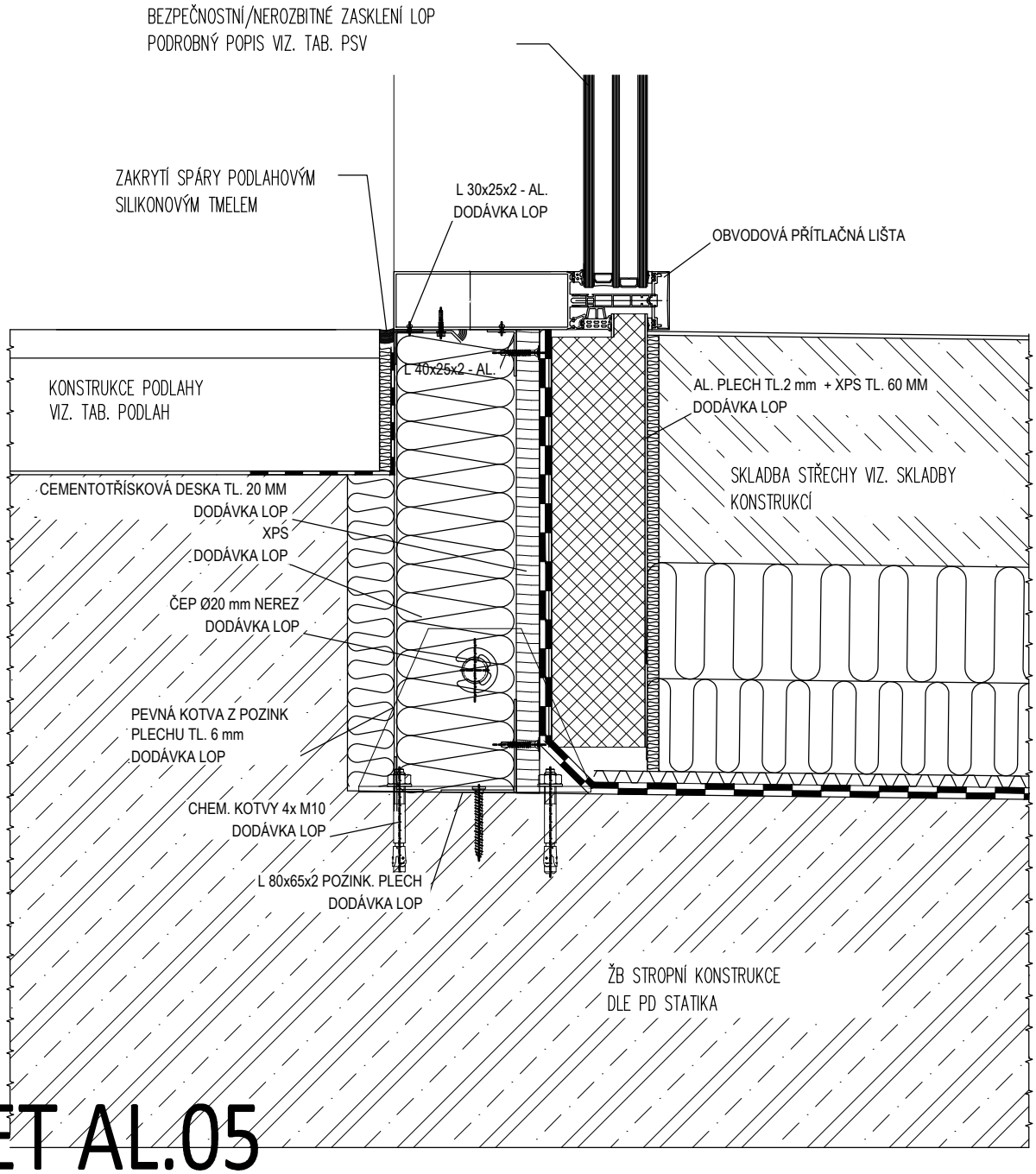

DET AL.05

TEPELNĚ IZOLAČNÍ HLINÍKOVÁ SLOUPKO-PŘÍČKOVÁ FASÁDNÍ KONSTRUKCE DETAILY

DETAIL UKONČENÍ LOP U PODLAHY/STŘECHY V ÚROVNI 1.NP
STĚNA PROSKLENÁ K PODL. KONSTRUKCI V MÍSTĚ AUTOMAT. POSUVNÝCH DVEŘÍ
SVISLÝ ŘEZ

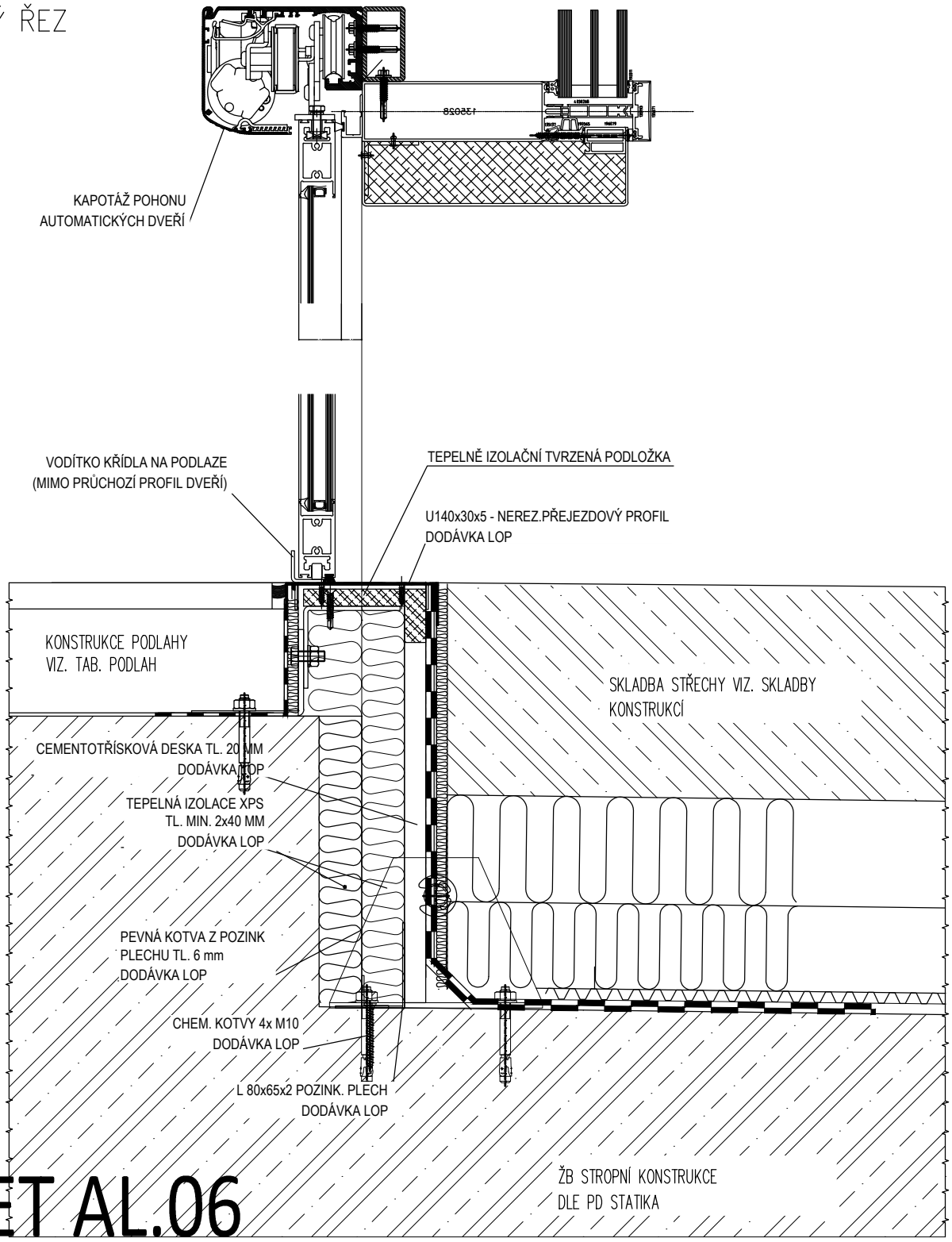

DET AL.06

POPIS

TEPELNĚ IZOLAČNÍ HLINÍKOVÁ SLOUPKO-PŘÍČKOVÁ FASÁDNÍ KONSTRUKCE DETAILY

DETAIL ŘEŠENÍ AUTOMATICKY POSUVNÝCH DVEŘÍ BEZ POŽÁRNÍ ODOLNOSTI VODOROVNÝ ŘEZ

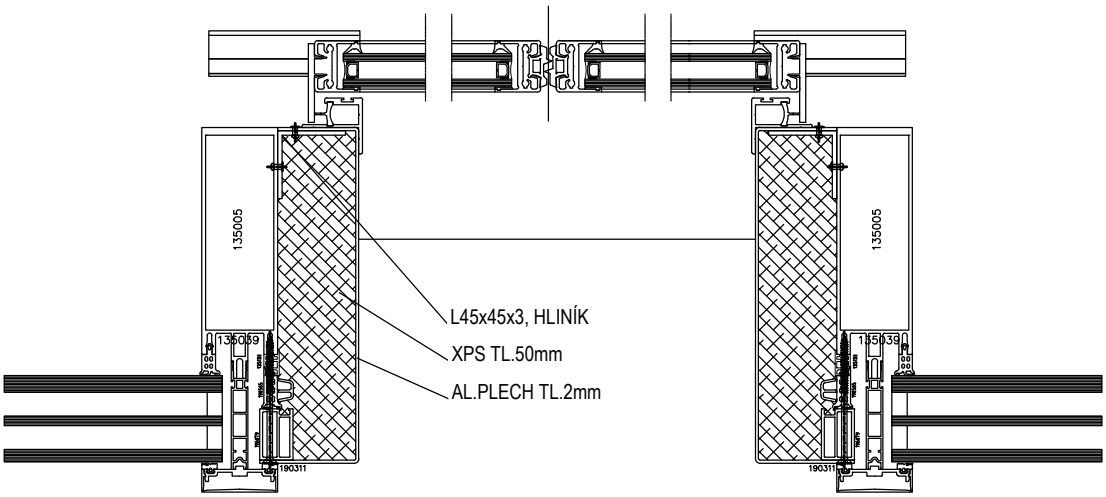

DET AL.07

TEPELNĚ IZOLAČNÍ HLINÍKOVÁ SLOUPKO–PŘÍČKOVÁ FASÁDNÍ KONSTRUKCE
DETAILY

DETAIL UTĚSNĚNÍ PROSTUPU A PŘERUŠNÍ TEPELNÉHO MOSTU
V MÍSTĚ KONZOL SERVISNÍHO OCHOZU
SVISLÝ ŘEZ

1. OCEL. KONZOL SERVISNÍ LÁVKY (OCHOZU)
   SERVISNÍ LÁVKY VIZ. SAMOSTATNÉ PSV ZÁMEČNICKÉ
   ZOBRAZENÍ VIZ. VŠECHNY FASÁDY

2. OCEL. KONZOL PRO PŘIKOTVENÍ PŘÍSTŘEŠKU SANITEK
   PŘÍSTŘEŠEK VIZ. SAMOSTATNÉ PSV ZÁMEČNICKÉ
   ZOBRAZENÍ VIZ. FASÁDA VÝCHODNÍ OZN. A52

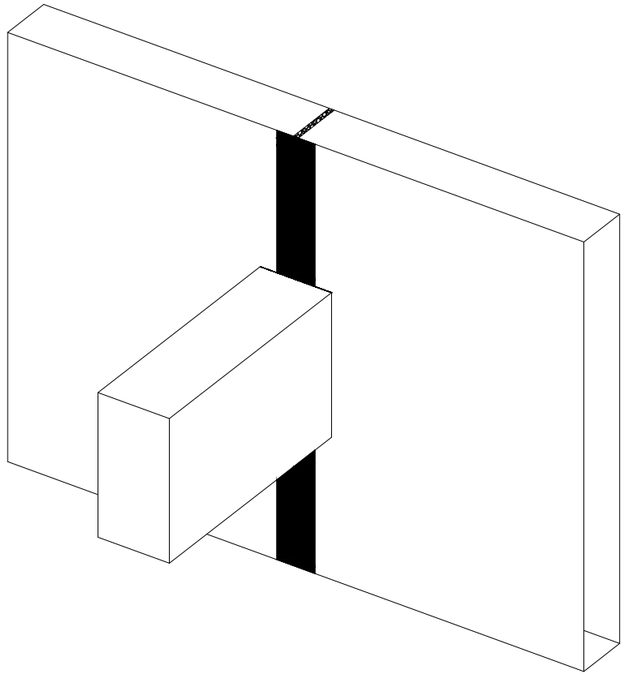

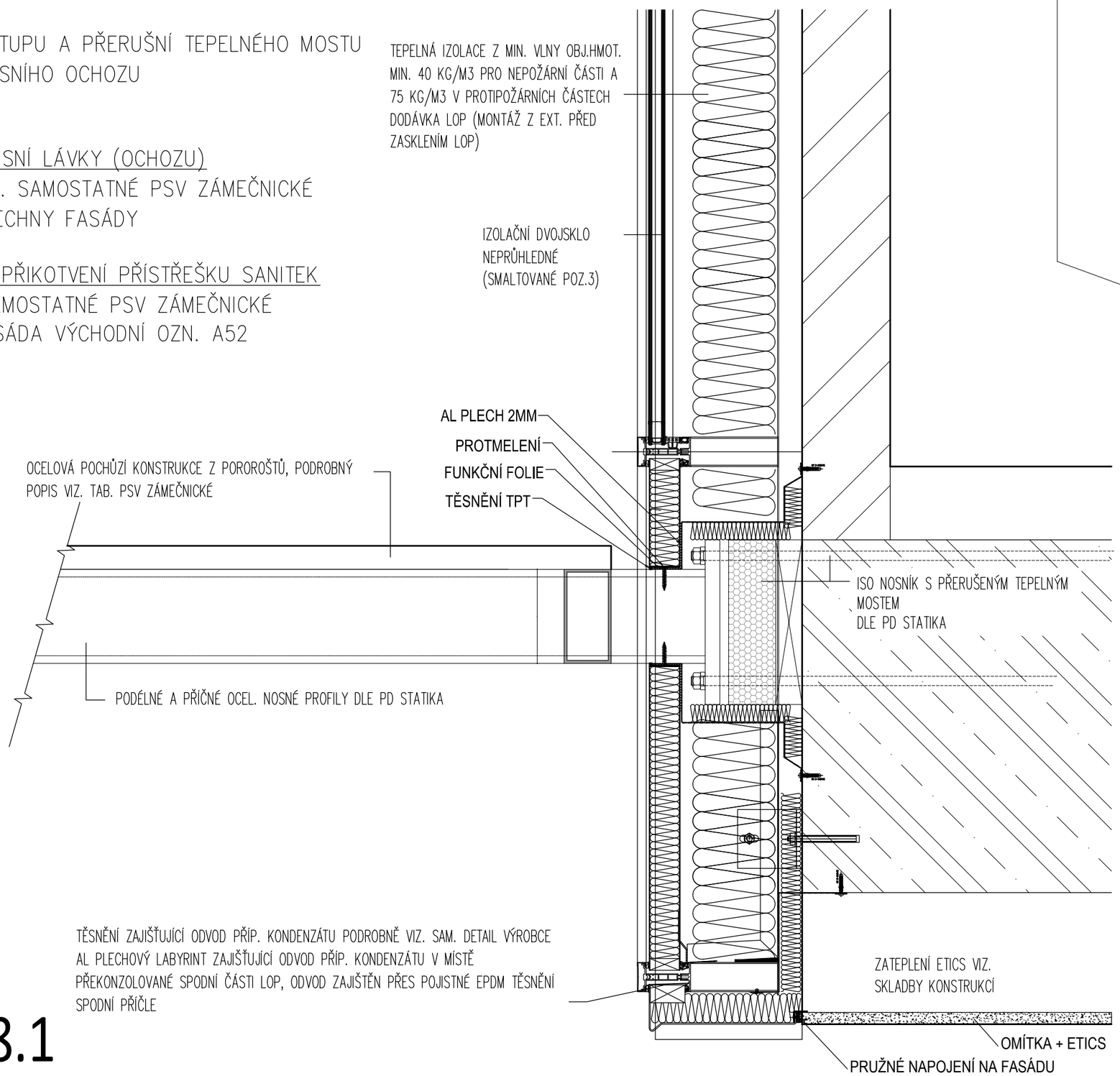

DET AL.08.1

POPIS

TEPELNĚ IZOLAČNÍ HLINÍKOVÁ SLOUPKO–PŘÍČKOVÁ FASÁDNÍ KONSTRUKCE DETAILY

DETAIL UTĚSNĚNÍ PROSTUPU A PŘERUŠNÍ TEPELNÉHO MOSTU V MÍSTĚ KONZOL SERVISNÍHO OCHOZU VODOROVNÝ ŘEZ

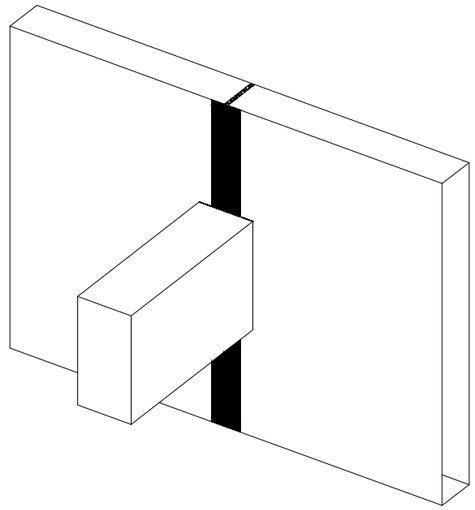

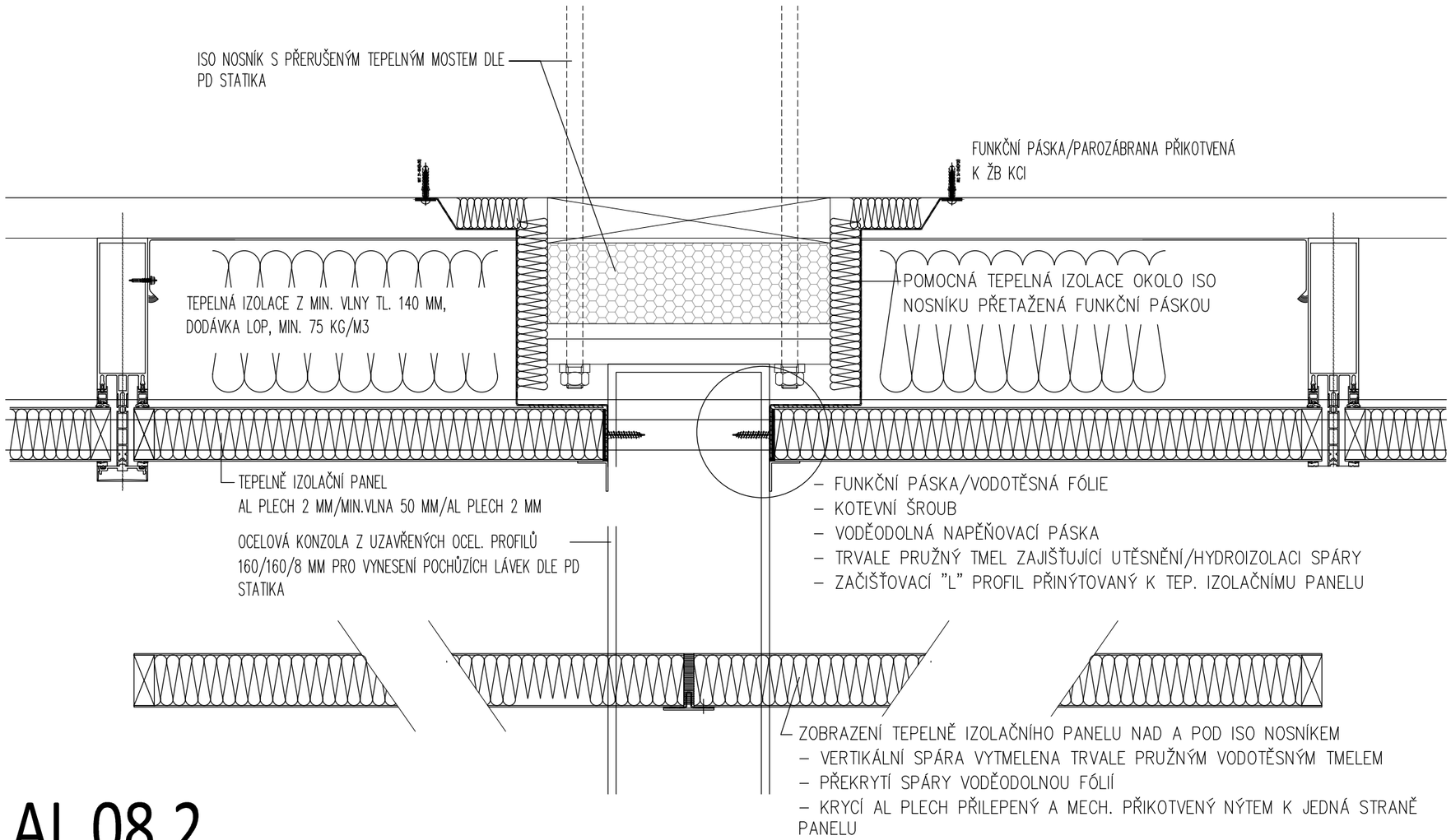

DET AL.08.2

POPIS

TEPELNĚ IZOLAČNÍ HLINÍKOVÁ SLOUPKO–PŘÍČKOVÁ FASÁDNÍ KONSTRUKCE
DETAILY

DETAIL PŘERUŠNÍ TEPELNÉHO MOSTU V MÍSTĚ KONZOL SERVISNÍHO OCHOZU
SCHÉMA ISO NOSNÍKU
SVISLÝ ŘEZ

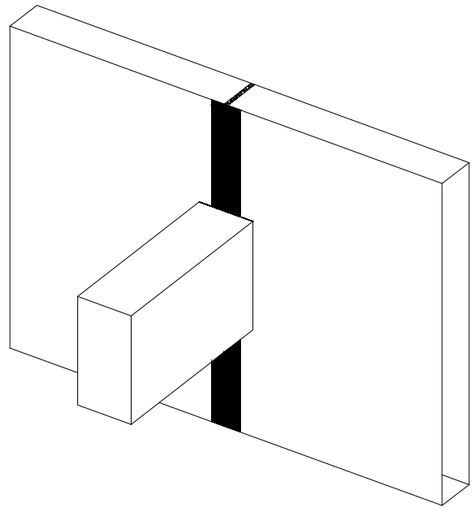

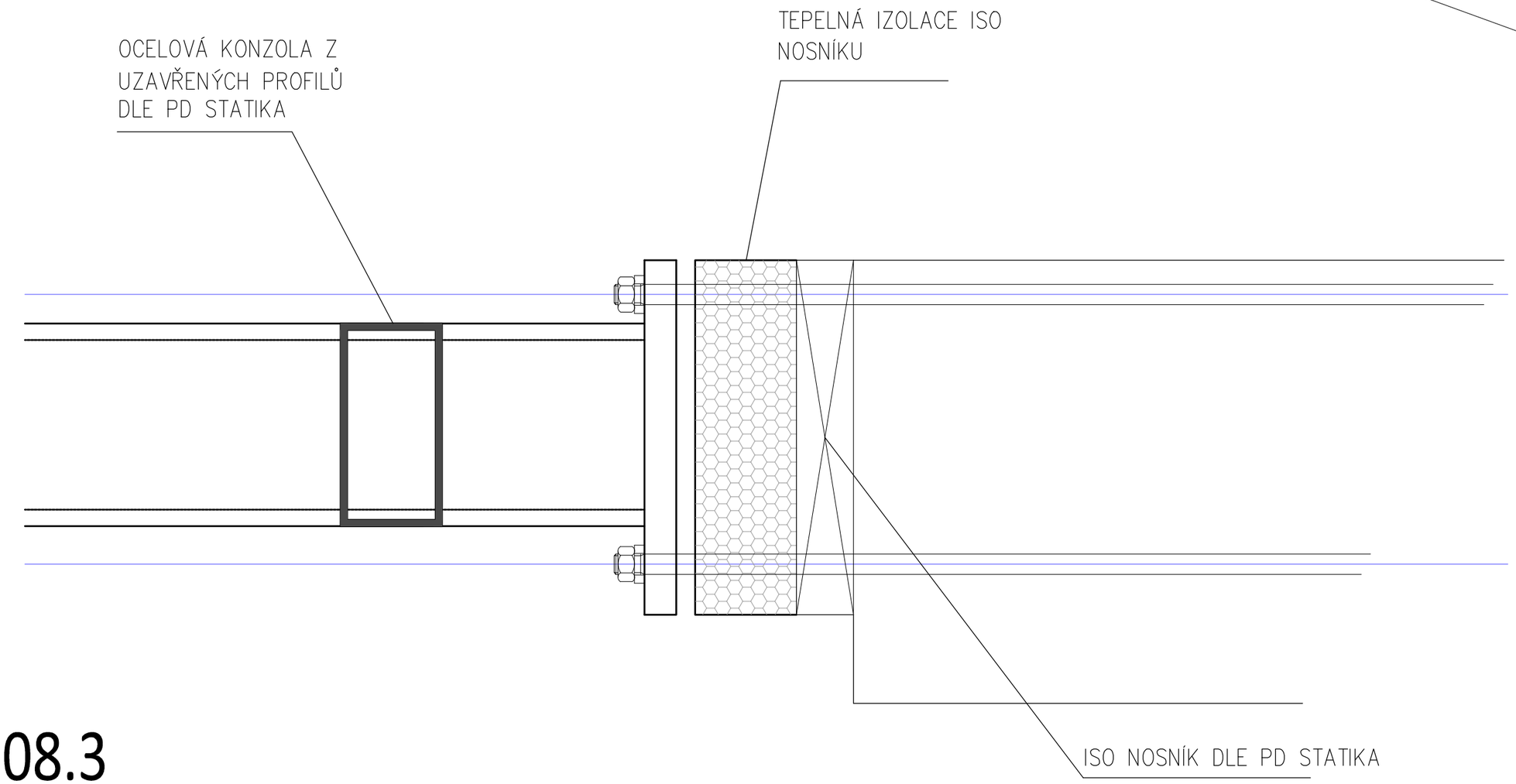

DET AL.08.3

POPIS

TEPELNĚ IZOLAČNÍ HLINÍKOVÁ SLOUPKO–PŘÍČKOVÁ FASÁDNÍ KONSTRUKCE
DETAILY

DETAIL VERTIKÁLNÍHO PŘECHODU TROJSKLA/IZOLAČNÍHO PANELU
ZAJIŠTĚNÍ ODVODU KONZDENZÁTU VE SPODNÍCH MÍSTECH PŘEKONZOLOVANÝCH ČÁSTÍ LOP
KATALOGOVÝ DETAIL VÝROBCE

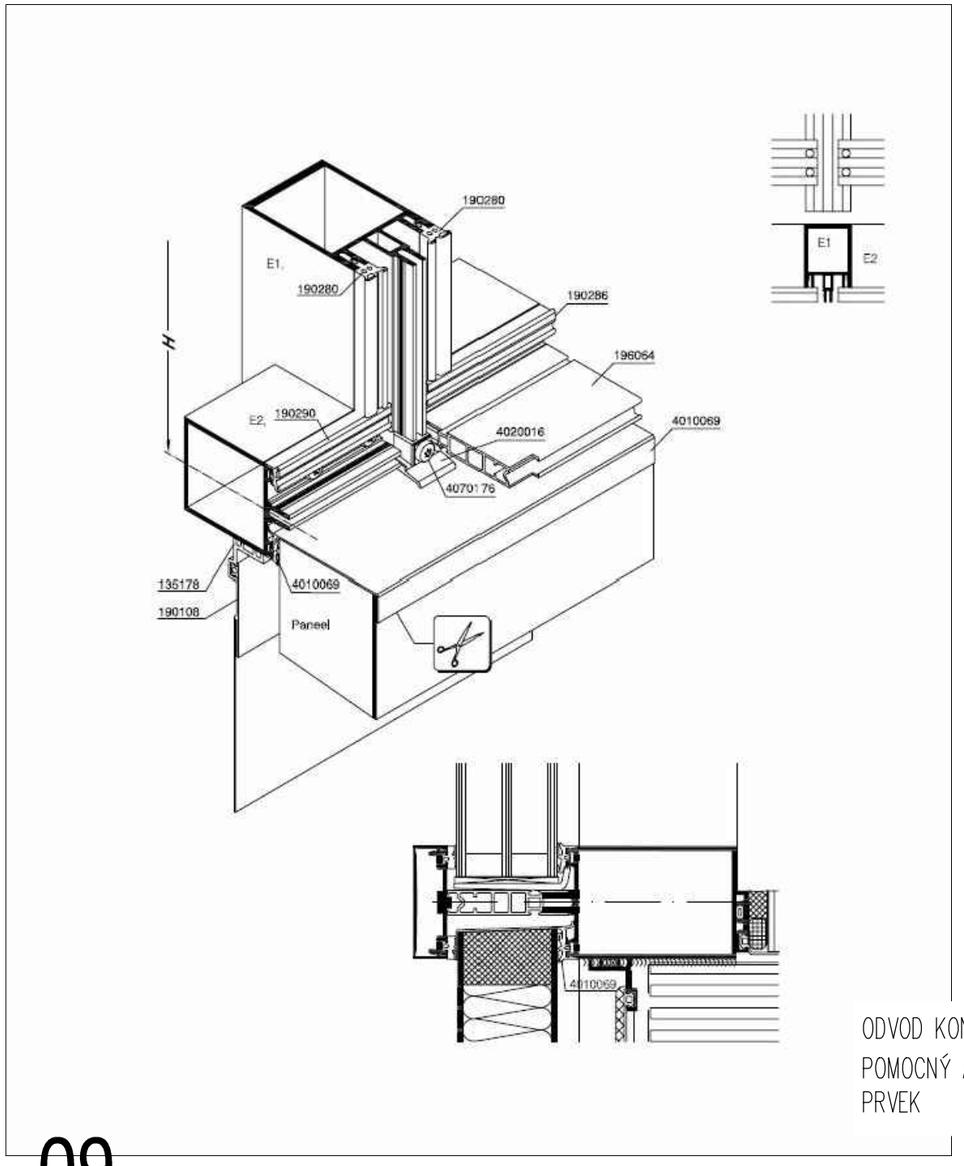

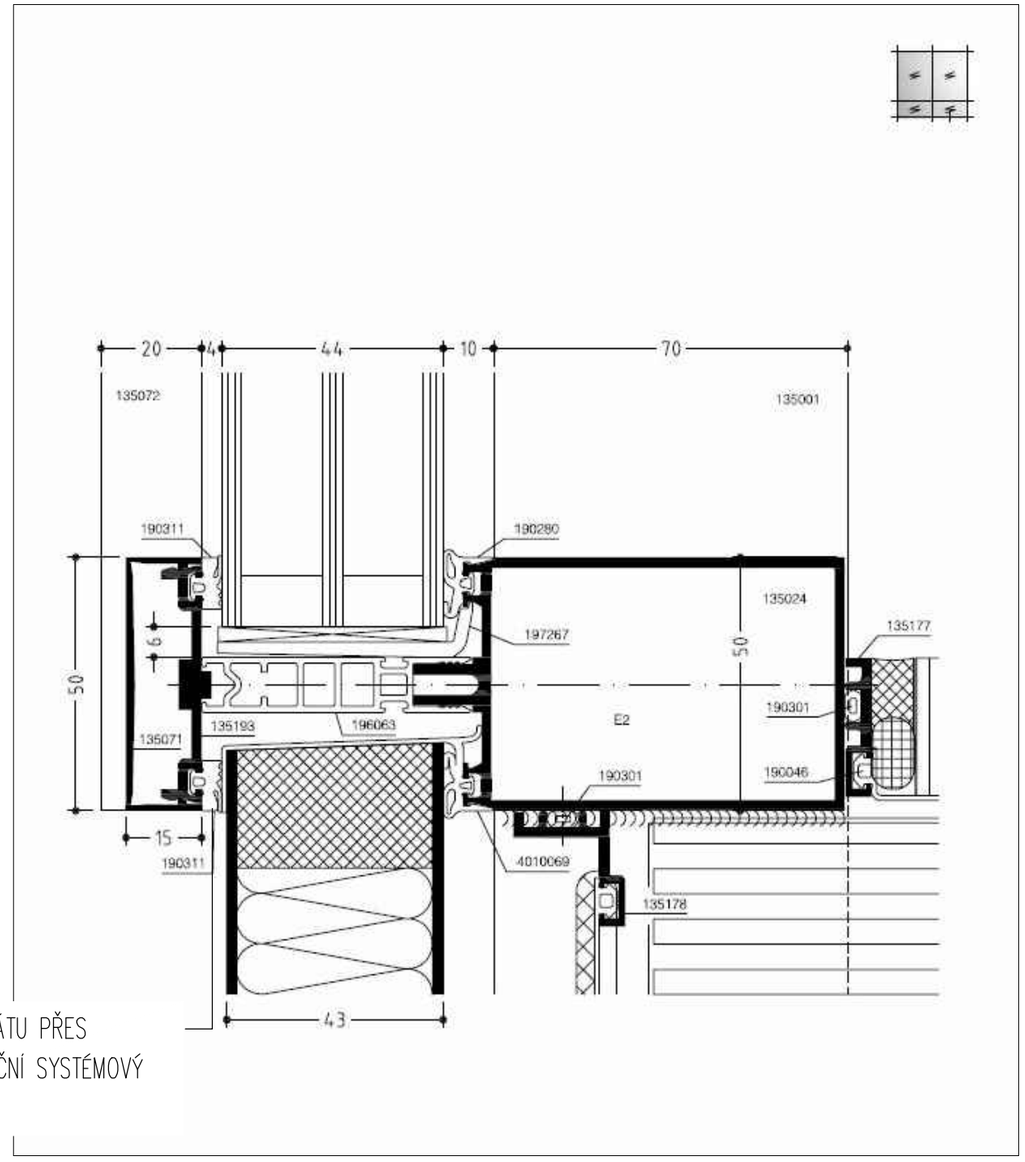

ODVOD KONZDENZÁTU PŘES
POMOCNÝ ADAPTAČNÍ SYSTÉMOVÝ
PRVEK

DET AL.09

POPIS

TEPELNĚ IZOLAČNÍ HLINÍKOVÁ SLOUPKO-PŘÍČKOVÁ FASÁDNÍ KONSTRUKCE DETAILY

DETAIL OSAZENÍ FASÁDNÍ ŽALUZIE PŘED SLOUPKO-PŘÍČKOVOU FASÁDU

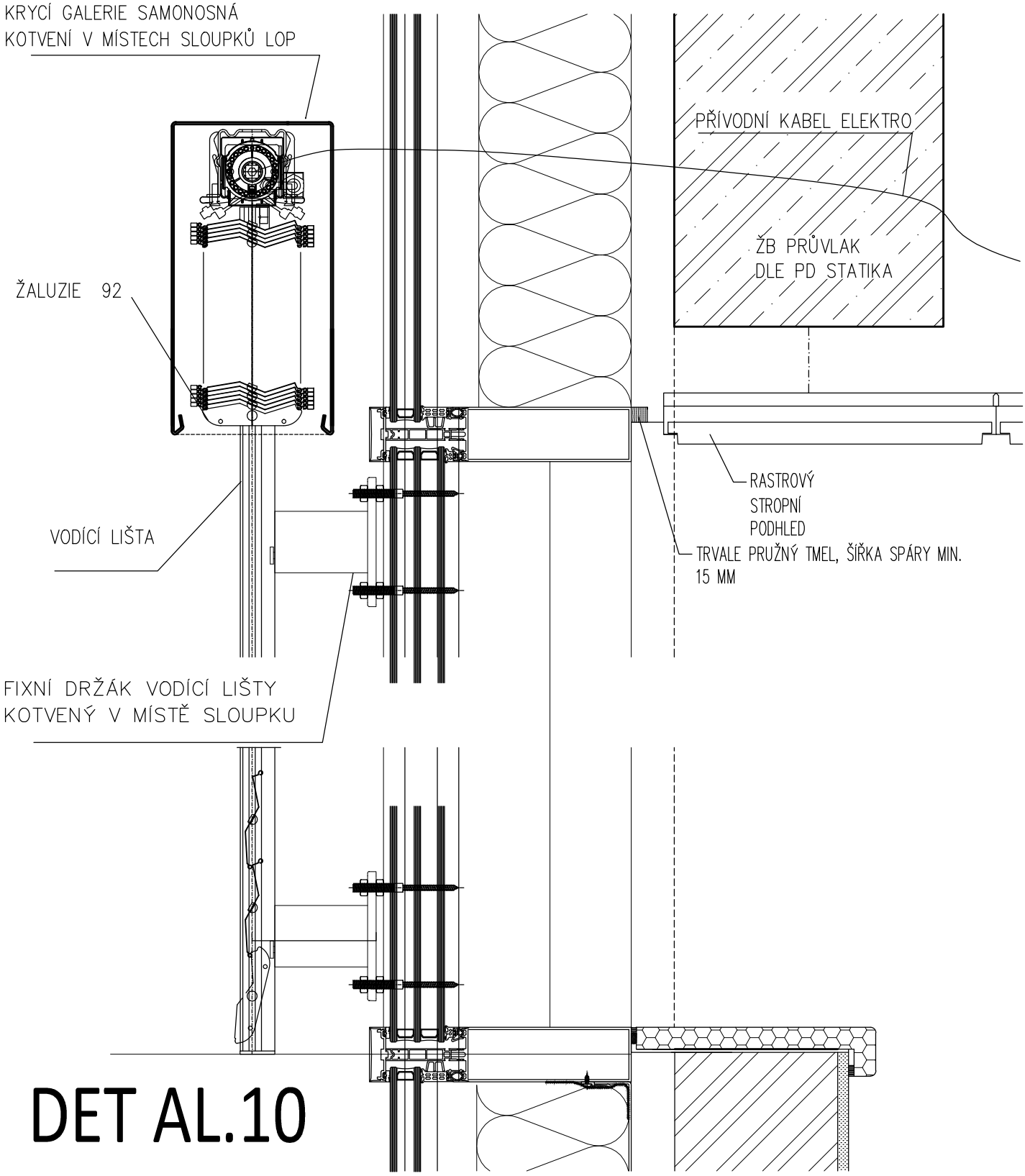

DET AL.10

TEPELNĚ IZOLAČNÍ HLINÍKOVÁ SLOUPKO-PŘÍČKOVÁ FASÁDNÍ KONSTRUKCE DETAILY

DETAIL OSAZENÍ FASÁDNÍ ŽALUZIE PŘED PÁSOVÁ OKNA (RÁMOVÝ SYSTÉM) SVISLÝ ŘEZ

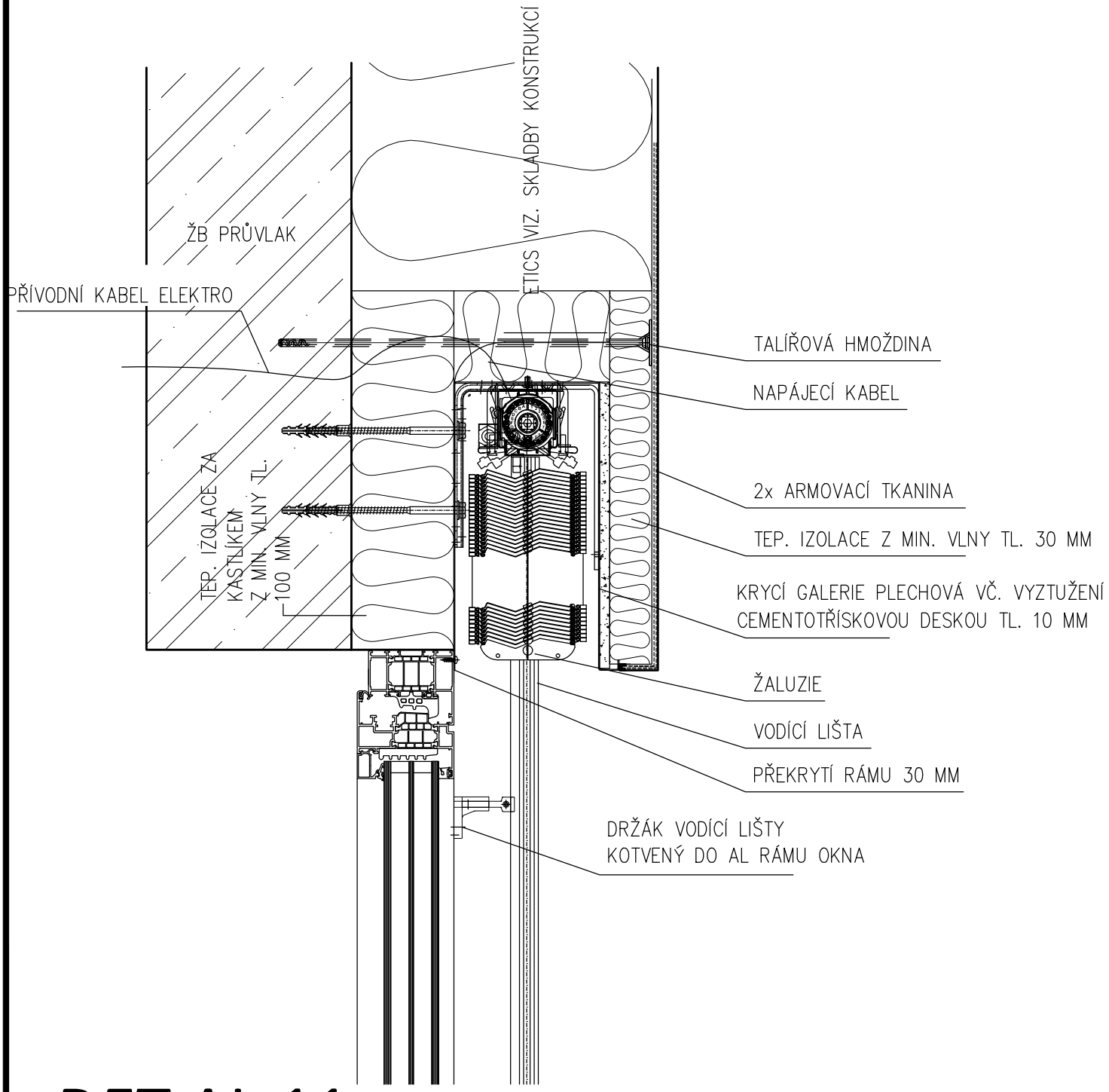

DET AL.11

TEPELNĚ IZOLAČNÍ HLINÍKOVÁ SLOUPKO-PŘÍČKOVÁ FASÁDNÍ KONSTRUKCE DETAILY

DETAIL OSAZENÍ FASÁDNÍ ŽALUZIE PŘED PÁSOVÁ OKNA (RÁMOVÝ SYSTÉM) VODOROVNÝ ŘEZ

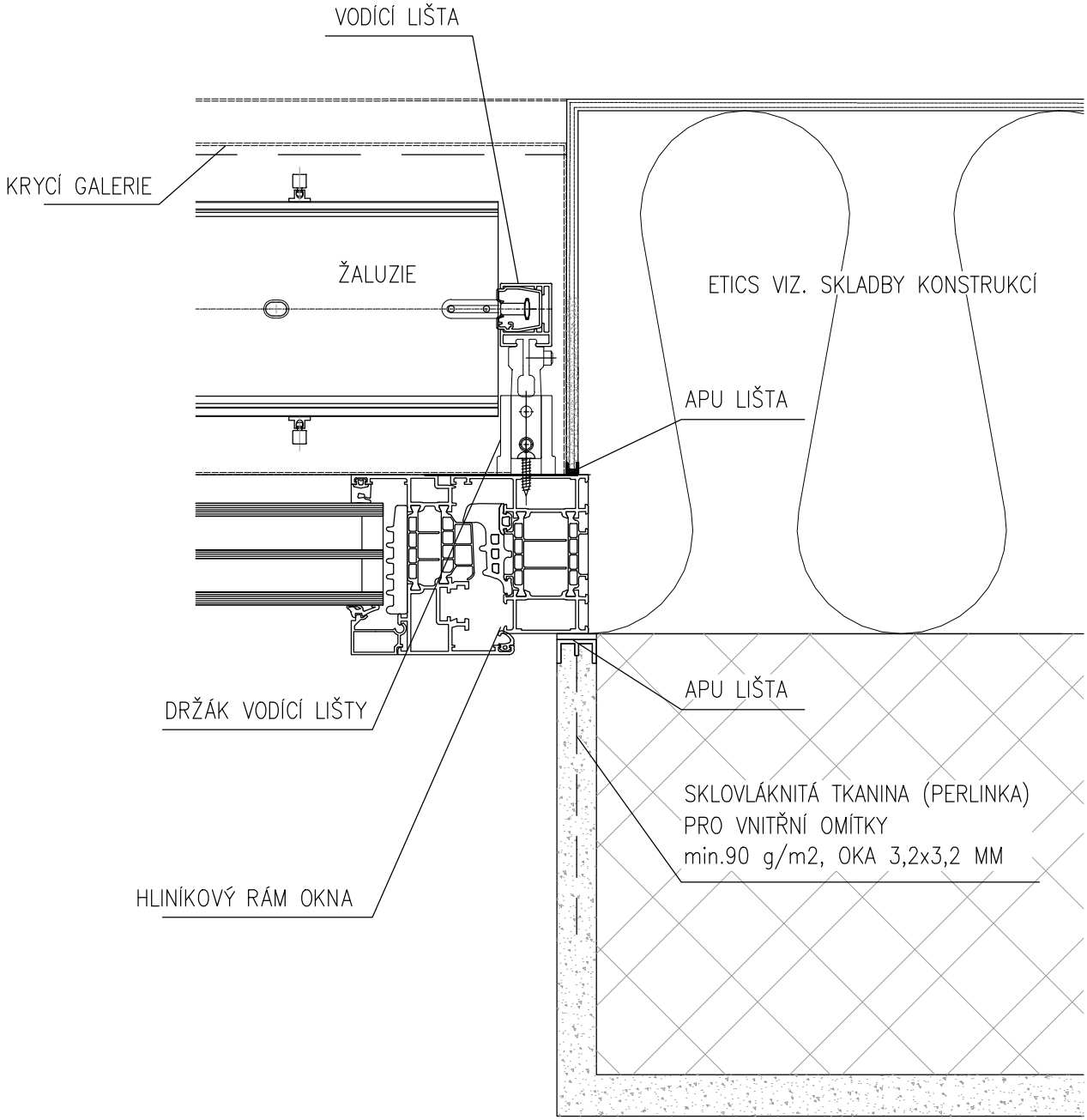

DET AL.12

POPIS

TEPELNĚ IZOLAČNÍ HLINÍKOVÁ SLOUPKO-PŘÍČKOVÁ FASÁDNÍ KONSTRUKCE DETAILY

DETAIL VNITŘNÍHO ROHU SEVERNÍ FASÁDY S POŽÁRNÍ ODOLNOSTÍ VODOROVNÝ ŘEZ

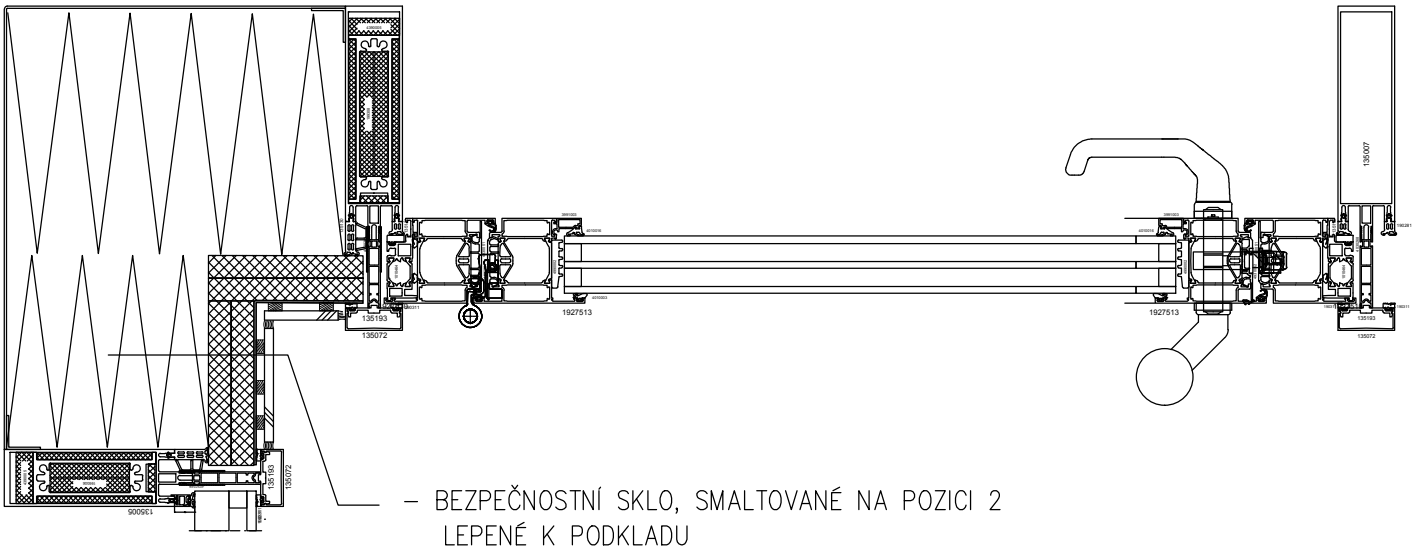

- BEZPEČNOSTNÍ SKLO, SMALTOVANÉ NA POZICI 2 LEPENÉ K PODKLADU
- EXT. HLINÍKOVÝ PLECH TL. 2 MM
- PROTIPOŽÁRNÍ KALCIUM SILIKÁTOVÉ AUTOKLÁVOVANÉ DESKY TL. 2x 20 MM
- TEPELNÁ IZOLACE Z MINERÁLNÍ VLNY S OBJ. HMOTNOSTÍ MIN.120 KG/M3
- INT. HLINÍKOVÝ PLECH TL. 2 MM

DET AL.13

TEPELNĚ IZOLAČNÍ HLINÍKOVÁ SLOUPKO–PŘÍČKOVÁ FASÁDNÍ KONSTRUKCE DETAILY

DETAIL OSAZENÍ FASÁDNÍ ŽALUZIE PŘED PÁSOVÁ OKNA (RÁMOVÝ SYSTÉM) VODOROVNÝ ŘEZ

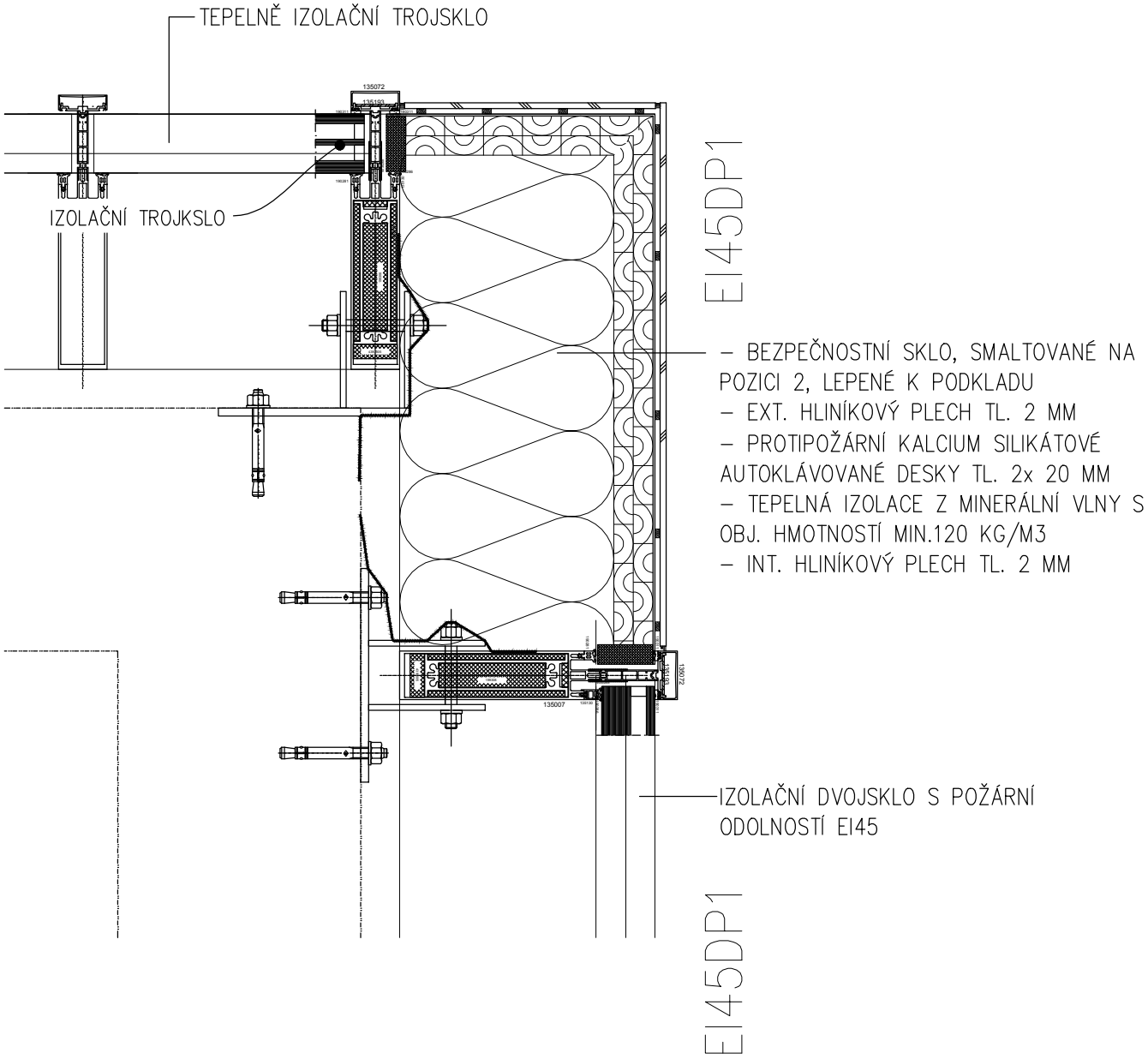

DET AL.14

POPIS

TEPELNĚ IZOLAČNÍ HLINÍKOVÁ SLOUPKO–PŘÍČKOVÁ FASÁDNÍ KONSTRUKCE DETAILY

DETAIL VNĚJŠÍHO ROHU JIŽNÍ FASÁDY
VODOROVNÝ ŘEZ

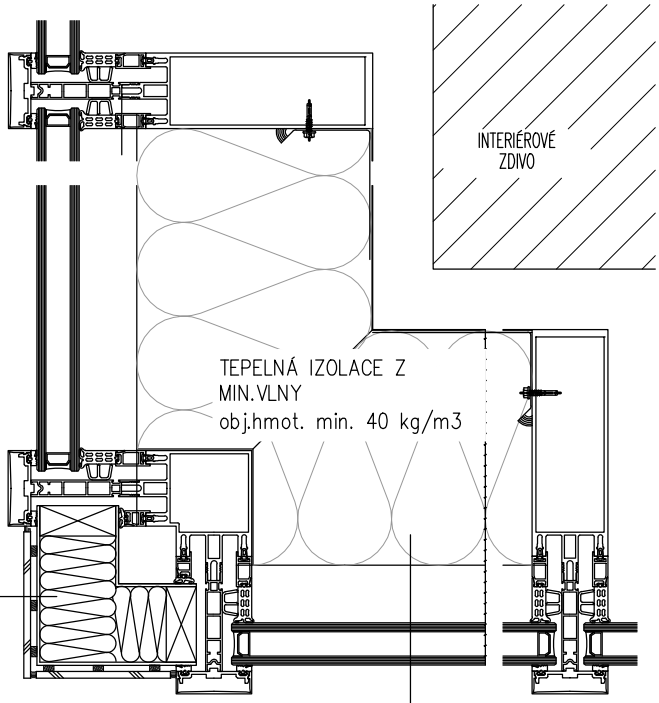

– BEZPEČNOSTNÍ SKLO, SMALTOVANÉ NA POZICI 2, LEPENÉ K PODKLADU
– SYSTÉMOVÝ SENDVIČOVÝ PANEL SLOŽENÝ Z EXT. HLINÍK.PLECHU TL. 2 MM, TEPELNÉ IZOLACE Z MW, INT. HLINÍK. PLECHU TL. 2 MM

– TEPELNĚ IZOLAČNÍ DVOJSKLO, SMALTOVANÉ NA POZICI 3
– TEPELNÁ IZOLACE Z MW, ZAJIŠTĚNÍ TEPELNÉ IZOLACE VE STABILIZOVANÉ POLOZE DLE SYSTÉMU DODAVATELE FASÁDY
– MEZERA MEZI DVOJSKLEM A MW DLE POŽADAVKŮ VÝROBCE ZASKLENÍ
– AL INT. PLECH 2mm

DET AL.15

POPIS

TEPELNĚ IZOLAČNÍ HLINÍKOVÁ SLOUPKO-PŘÍČKOVÁ FASÁDNÍ KONSTRUKCE DETAILY

DETAIL KONCEPČNÍHO ŘEŠENÍ

NEPRŮHLEDNÁ OKNA S KRYCÍMI AL KOMPOZITNÍMI PANELY (BOND) V 1.NP A 2.NP

POHLED

ZASKLENÍ TYP 12C
(BEZ AKUSTICKÝCH POŽADAVKŮ)
TEPELNĚ IZOLAČNÍ VÝPLŇ Z PLNÉHO SENDVIČOVÉHO PANELU

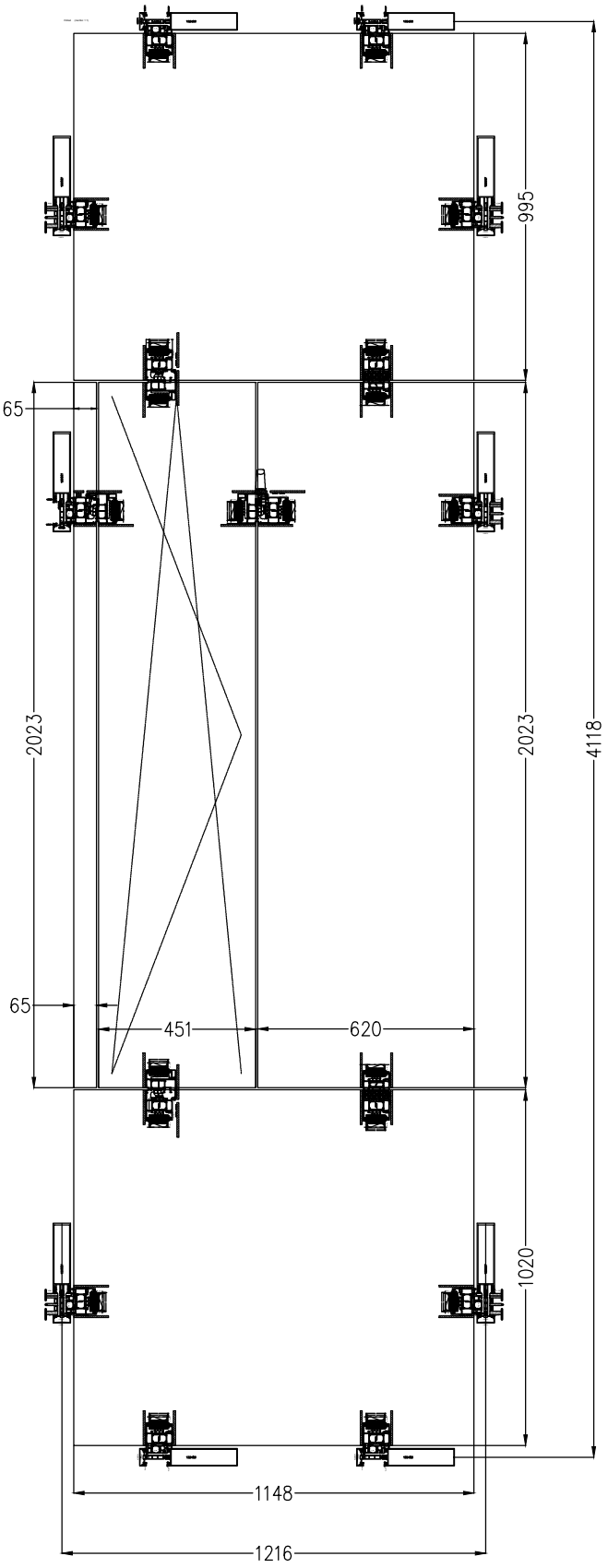

DET AL.16

POPIS

TEPELNĚ IZOLAČNÍ HLINÍKOVÁ SLOUPKO-PŘÍČKOVÁ FASÁDNÍ KONSTRUKCE DETAILY

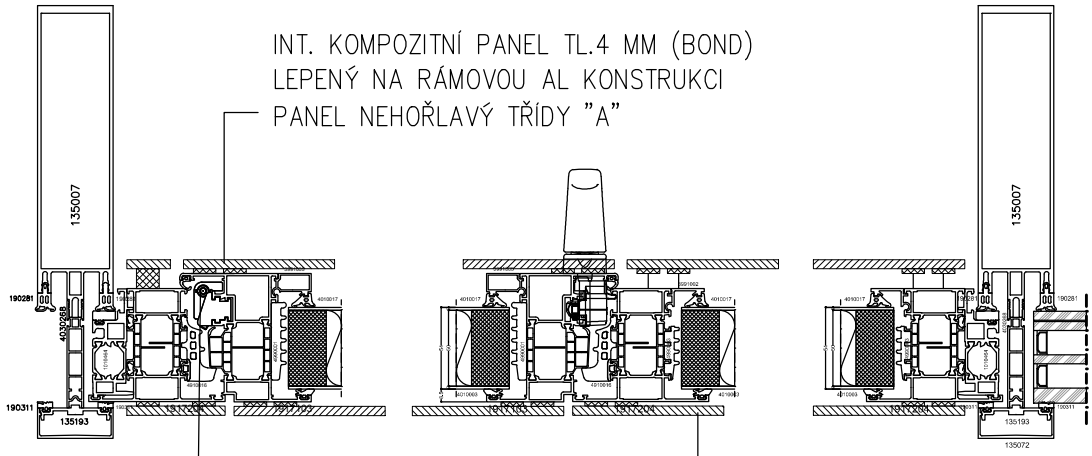

EXT. KOMPOZITNÍ PANEL TL.4 MM (BOND)
KOTVENÝ DO RÁMOVÉ AL KONSTRUKCE
PANEL NEHOŘLAVÝ TŘÍDY "A"
NUTNO ZAJISTIT PO OBVODĚ MEZERY DOSTATEČNÉ PRO ODVĚTRÁNÍ DUTINY MEZI SKLEM A PANELEM Z DŮVODU ZAMEZENÍ PŘEHŘÍVÁNÍ A MOŽNÉHO POŠKOZENÍ BEZPEČNOSTNÍHO SKLA, A DÁLE Z DŮVODU ODTOKU PŘÍP. DEŠŤOVÉ VODY !

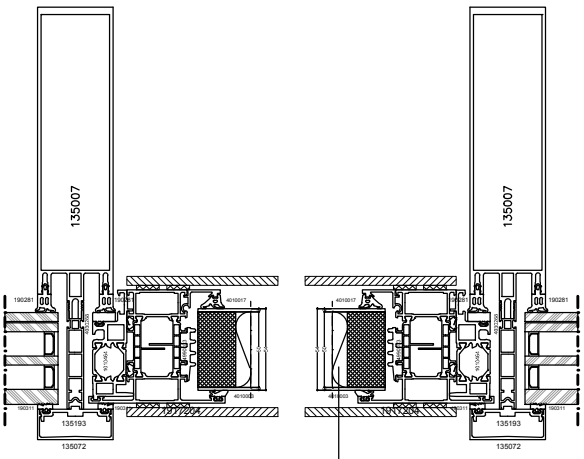

POŽADAVKY ARCHITEKTA – VYTVOŘENÍ NEPRŮHLEDNÉ VÝPLNĚ, BARVA ŽLUTÁ, OSAZENÍ V JEDNÉ ROVINĚ, MINIMÁLNÍ SPÁRY

PLNÁ VÝPLŇ (TYP 12C) ZE SENDVIČOVÉHO PANELU
AL PLECH TL. 2 MM – MW TL. 50 MM – AL PLECH TL. 2 MM

DET AL.16

POPIS

TEPELNĚ IZOLAČNÍ HLINÍKOVÁ SLOUPKO-PŘÍČKOVÁ FASÁDNÍ KONSTRUKCE DETAILY

DETAIL KONCEPČNÍHO ŘEŠENÍ

NEPRŮHLEDNÁ OKNA S KRYCÍMI AL KOMPOZITNÍMI PANELY (BOND) V 1.NP A 2.NP

POHLED

ZASKLENÍ TYP 12A,B
(S AKUSTICKÝMI POŽADAVKY)
TEPELNĚ IZOLAČNÍ A AKUSTICKÁ VÝPLŇ Z DVOJSKLA

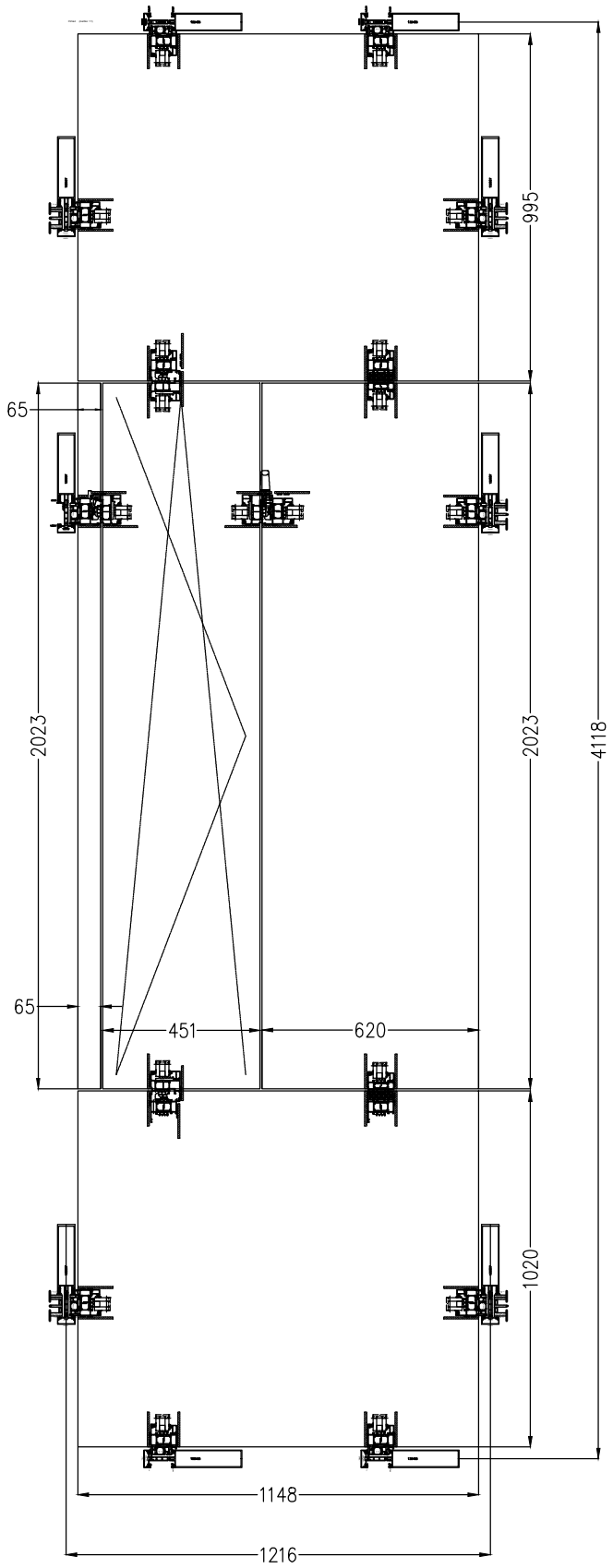

DET AL.17

POPIS

TEPELNĚ IZOLAČNÍ HLINÍKOVÁ SLOUPKO-PŘÍČKOVÁ FASÁDNÍ KONSTRUKCE DETAILY

VODOROVNÝ ŘEZ

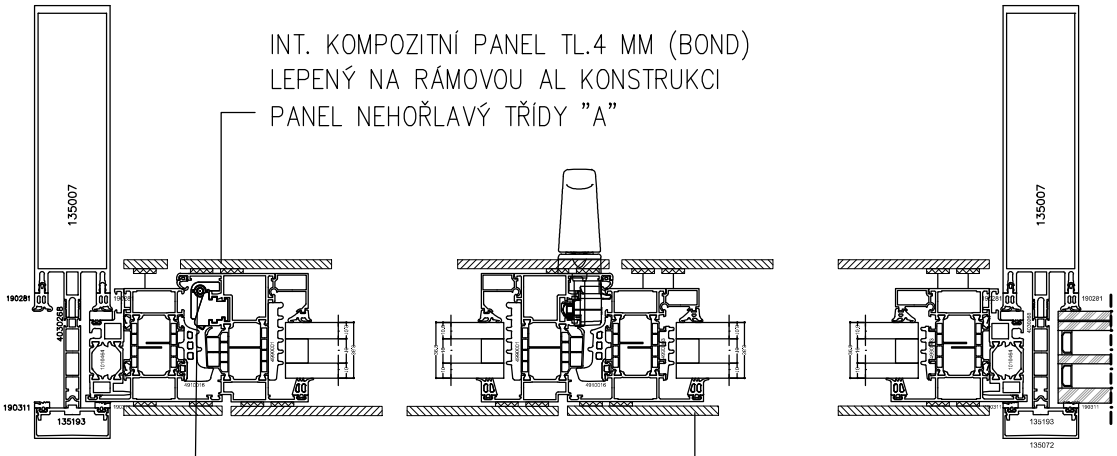

INT. KOMPOZITNÍ PANEL TL.4 MM (BOND)
LEPENÝ NA RÁMOVOU AL KONSTRUKCI
PANEL NEHOŘLAVÝ TŘÍDY "A"

SKRYTÉ KOVÁNÍ OKEN

EXT. KOMPOZITNÍ PANEL TL.4 MM (BOND)
KOTVENÝ DO RÁMOVÉ AL KONSTRUKCE
PANEL NEHOŘLAVÝ TŘÍDY "A"
NUTNO ZAJISTIT PO OBVODĚ MEZERY DOSTATEČNÉ PRO ODVĚTRÁNÍ DUTINY MEZI SKLEM A PANELEM Z DŮVODU ZAMEZENÍ PŘEHŘÍVÁNÍ A MOŽNÉHO POŠKOZENÍ BEZPEČNOSTNÍHO SKLA, A DÁLE Z DŮVODU ODTOKU PŘÍP. DEŠŤOVÉ VODY !

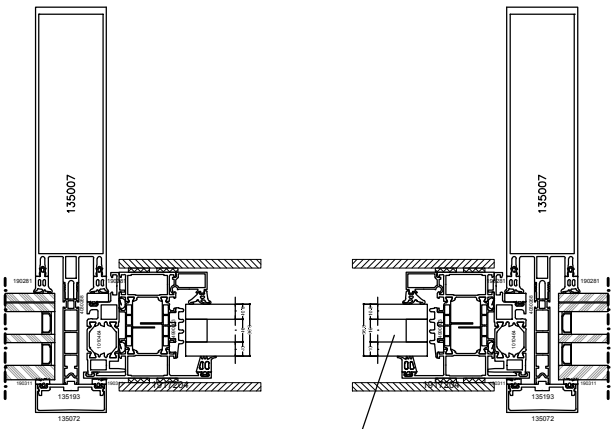

POŽADAVKY ARCHITEKTA – VYTVOŘENÍ NEPRŮHLEDNÉ VÝPLNĚ, BARVA ŽLUTÁ, OSAZENÍ V JEDNÉ ROVINĚ, MINIMÁLNÍ SPÁRY

AKUSTICKÉ IZOLAČNÍ DVOJSKLO SMALTOVANÉ NA POZICI 3
(TYP 12A, 12B)

DET AL.17

TEPELNĚ IZOLAČNÍ HLINÍKOVÁ SLOUPKO-PŘÍČKOVÁ FASÁDNÍ KONSTRUKCE DETAILY

DETAIL OSAZENÍ KRYCÍ VZT ŽALUZIE A SENDVIČOVÉHO PANELU VODOROVNÝ ŘEZ

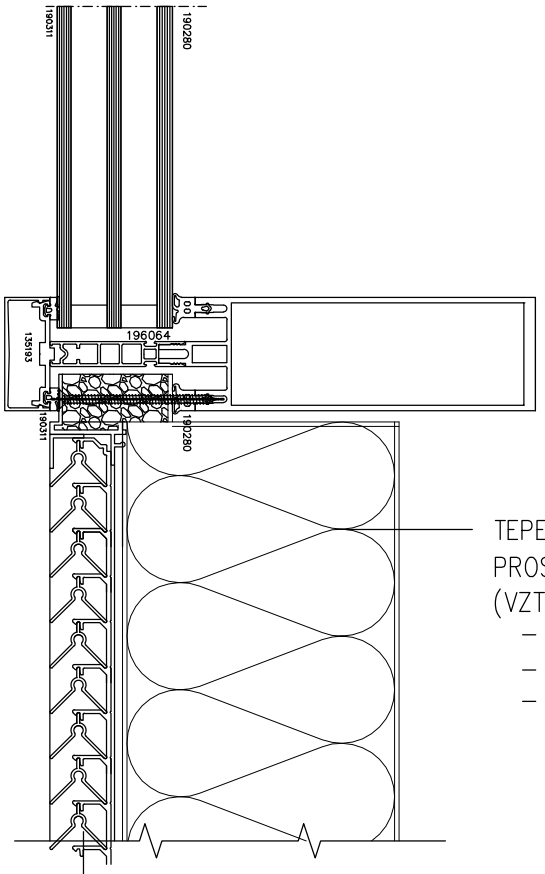

TEPELNĚ-IZOLAČNÍ PLECHOVÝ PANEL S PROSTUPY DLE POŽADAVKŮ JEDN. PROFESÍ (VZT, MP ATD.)
- AL PLECH TL. 2 MM
- TEPELNÁ IZOLACE Z MW TL. 100 MM
- AL PLECH TL. 2 MM

PROTIDEŠŤOVÉ FASÁDNÍ HLINÍKOVÉ ŽALUZIE (DODÁVKA LOP) PRO VYKRYTÍ ODVĚTRÁVACÍCH OTVORŮ PROFESÍ MP A VZT, OSAZENÉ MEZI SLOUPKY A PŘÍČKY

DET AL.18

POPIS

TEPELNĚ IZOLAČNÍ HLINÍKOVÁ SLOUPKO-PŘÍČKOVÁ FASÁDNÍ KONSTRUKCE DETAILY

DETAIL OSAZENÍ LAMELOVÉHO OKNA PRO ODVOD TEPLA A KOUŘE (ZOKT) VODOROVNÝ ŘEZ

ZOKT – VE VYBRANÝCH POLÍCH BUDE OSAZENO LAMELOVÉ OKNO PRO ODVOD TEPLA A KOUŘE, OSAZENÍ DO AL KONSTRUKCE PŘES TEPELNĚ IZOLAČNÍ PRVEK (S PŘERUŠENÝM TEPELNÝM MOSTEM)

OKNO SOUČÁSTÍ SAMOSTATNÉ DODÁVKY DLE SAMOSTATNÉ PD ODVOD TEPLA A KOUŘE D1.01.4k

DET AL.19

POPIS

TEPELNĚ IZOLAČNÍ HLINÍKOVÁ SLOUPKO-PŘÍČKOVÁ FASÁDNÍ KONSTRUKCE DETAILY

DETAIL SYSTÉMOVÉ KONZOLY PRO ZAJIŠTĚNÍ PODPORY UCHYCENÍ HROMOSVODU VODOROVNÝ ŘEZ

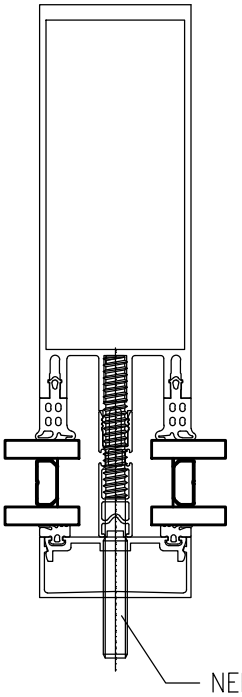

NEREZOVÁ KULATINA ø8 MM SE ZÁVITEM PŘIKOTVENÁ DO FASÁDNÍHO SLOUPKU SLOUŽÍCÍ PRO UCHYCENÍ ÚCHYTKY HROMOSVODU DLE PD ELEKTRO (1.NP-2.NP)

DET AL.20

POPIS

TEPELNĚ IZOLAČNÍ HLINÍKOVÁ SLOUPKO-PŘÍČKOVÁ FASÁDNÍ KONSTRUKCE DETAILY

DETAIL OSAZENÍ VODOROVNÉ PŘÍTLAČNÉ LIŠTY HL. 200 MM VODOROVNÝ ŘEZ

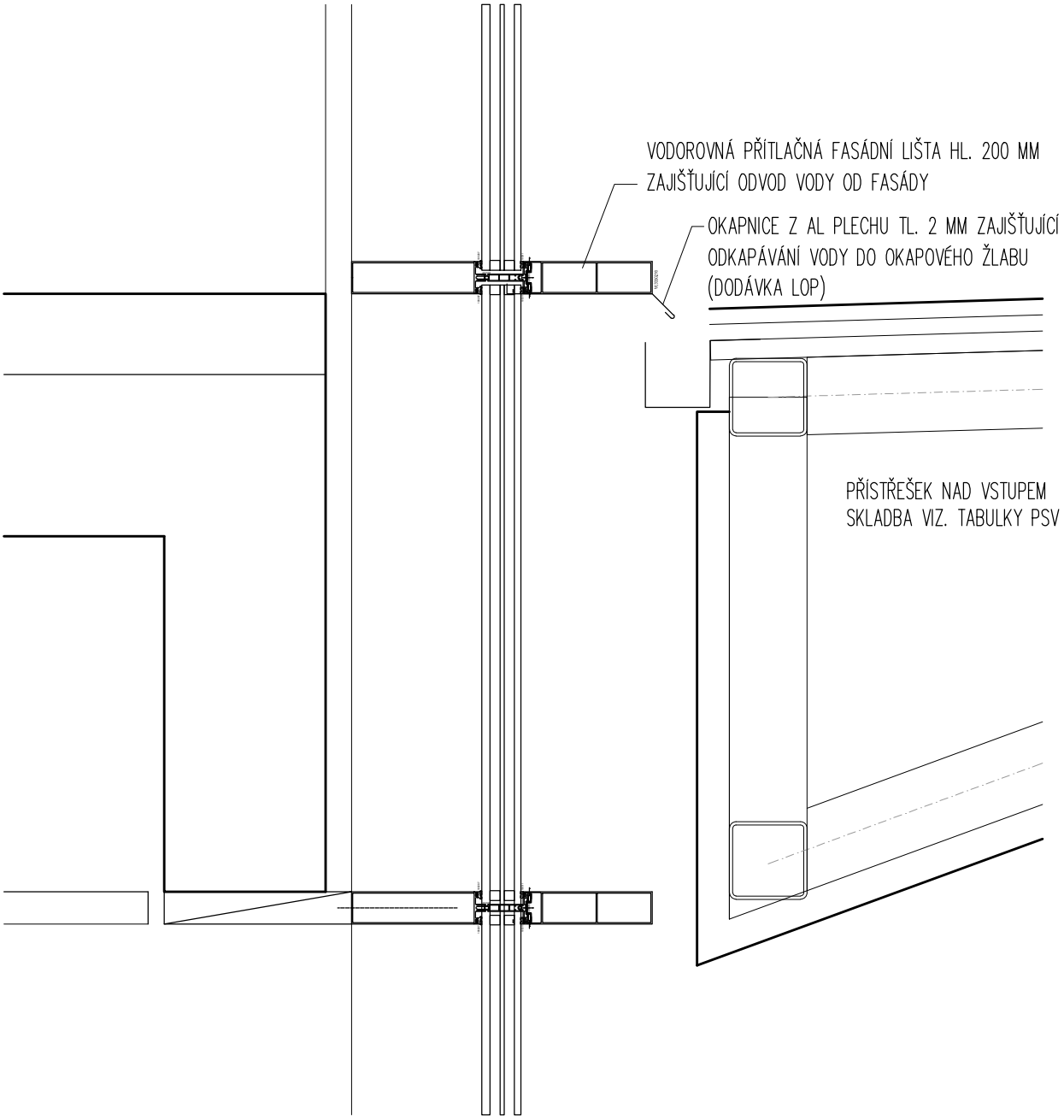

DET AL.21

POPIS

TEPELNĚ IZOLAČNÍ HLINÍKOVÁ SLOUPKO-PŘÍČKOVÁ FASÁDNÍ KONSTRUKCE DETAILY

DETAIL OSAZENÍ VODOROVNÉ PŘÍTLAČNÉ LIŠTY HL. 200 MM VODOROVNÝ ŘEZ

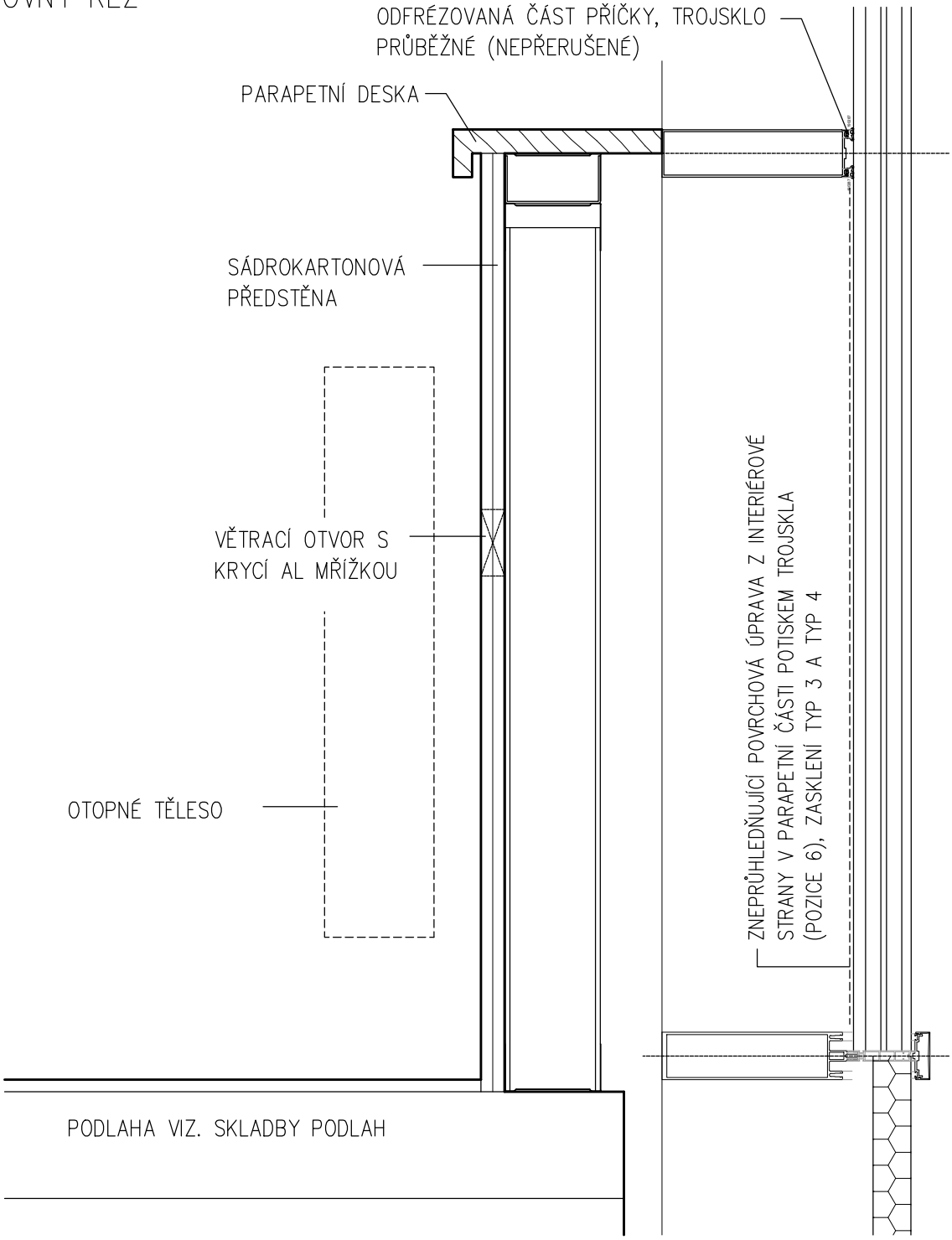

DET AL.22

OZNAČENÍ NA VÝKRESE	POPIS	Σ
		1
A51 1/9	**CELOPROSKLENÁ TEPELNĚ IZOLAČNÍ HLINÍKOVÁ SLOUPKO-PŘÍČKOVÁ FASÁDA S PŘÍTLAČNÝMI LIŠTAMI SEVERNÍ FASÁDA 1.NP-7.NP, CELKOVÁ PLOCHA 858 m2**	

- ZE SVISLÝCH SLOUPKŮ A VODOROVNÝCH PŘÍČLÍ PRO VÍCEPODLAŽNÍ PROSKLENÉ FASÁDY
- VENKOVNÍ STRANA KONSTRUKCE S PŘIZNANÝMI PŘÍTLAČNÝMI A KRYCÍMI LIŠTAMI POHLEDOVÉ ŠÍŘKY 50 MM, VERTIKÁLNÍ LIŠTY HL. 20 MM, HORIZONTÁLNÍ LIŠTY HL. 15 MM
- VE VYBRANÝCH MÍSTECH SEVERNÍ FASÁDY SVISLÁ PŘÍTLAČNÁ LIŠTA VÝŠKY 100 MM, TVAR TROJÚHELNÍKOVÝ, BARVA ŽLUTÁ
- VE VYBRANÝCH MÍSTECH U PŘÍSTŘEŠKŮ NAD VSTUPEM VODOROVNÁ PŘÍTLAČNÁ LIŠTA VÝŠKY 200 MM, POD LIŠTOU VČETNĚ OPLECHOVÁNÍ S OKAPNICÍ
- VČETNĚ PLNÉ PLECHOVÉ TEPELNĚ IZOLAČNÍ VÝPLNĚ V MÍSTECH NAPOJENÍ NA OKOLNÍ KONSTRUKCE (PODHLED, ROH BUDOVY ATD.) A V MÍSTECH KOTVENÍ KONZOL SERVISNÍCH LÁVEK
- ČLENĚNÍ DLE SCHÉMATU
- SVISLÉ SLOUPKY HLOUBKY 206 MM, ODSAZENÍ OD NOSNÉ KONSTRUKCE OBJEKTU (STROPY, OBVODOVÉ PRŮVLAKY, STĚNY ATD.) 40 MM ZAJIŠŤUJÍCÍ TOLERANCI PRO MOŽNOU ODCHYLKU OD SVISLICE
- VODOROVNÉ PŘÍČLE POŽADOVÁNY STEJNÉ HLOUBKY JAKO SVISLÉ SLOUPKY Z DŮVODU DETAILU UZAVŘENÍ V OBLASTI PARAPETU A NADPRAŽÍ
- DODÁVKA LOP VČETNĚ STATICKÝCH VÝZTUH, OCELOVÝCH KOTEVNÍCH KONSTRUKCÍ NOSNÝCH AL-PROFILŮ A NAVÁZÁNÍ NA OKOLNÍ KONSTRUKCE (DOPLECHOVÁNÍ APOD.)

<u>OKNA, DVEŘE, OSTATNÍ VÝPLNĚ</u>

- OKENNÍ VÝPLNĚ FIXNÍ, VYBRANÁ OKNA RÁMOVÁ SKLOPNÁ, O SKLADEBNÝCH ROZMĚRECH Š.1200 MM, V.2000 MM (2.NP,3.NP), V.2300 MM (4.NP), V.1700 MM (5.NP,6.NP), V.2475 MM (7.NP)
- OTOČNÉ DVEŘE PRO PŘÍSTUP NA OCELOVÉ LÁVKY, O ROZMĚRECH 700x2100 MM, OTEVÍRAVÉ VEN, KOVÁNÍ KOULE (INT.)-KLIKA (EXT.), MECHANICKÝ ZÁMEK VLOŽKOVÝ S CYLINDRICKOU VLOŽKOU BEZPEČNOSTNÍ TŘÍDY
- AUTOMATICKÉ POSUVNÉ VSTUPNÍ DVOUKŘÍDLOVÉ DVEŘE V 1.NP, O ROZMĚRECH 800+800 x 2300 MM A 700+700 x 2300 MM, VČETNĚ POMOCNÉ HLINÍKOVÉ KONSTRUKCE PRO OSAZENÍ DVEŘNÍCH POHONŮ (PŘÍČKY KOTVENÉ DO SLOUPKŮ OSAZENÉ ZA SKLEM-BEZ ČLENĚNÍ), DVEŘE OVLÁDANÉ OBOUSTRANNÝMI RADARY, SE SKLOPNÝMI NADSVĚTLÍKY S PÁKOVÝM OVLADAČEM
- NEPRŮHLEDNÁ VÝPLŇ Z TEPELNĚ-IZOLAČNÍHO PANELU S NALEPENÝM NEPRŮHLEDNÝM SKLEM S POŽÁRNÍ ODOLNOSTÍ/BEZ P.O.
- PŘÍPRAVA PRO OSAZENÍ AKUSTICKÉHO MAJÁKU DO M.Č. 1054 (KONZOLA) - NAD AUTOMATICKÝMI DVEŘMI V EXTERIÉRU BUDE OSAZEN AKUSTICKÝ INFORMAČNÍ MAJÁK S HLASOVOU FRÁZÍ PRO ZRAKOVĚ POSTIŽENÉ OSOBY (DODÁVKA DLE SAMOSTATNÉ PD SLABOPROUDY)
- ZOKT - VE VYBRANÝCH POLÍCH BUDE OSAZENO LAMELOVÉ OKNO PRO ODVOD TEPLA A KOUŘE, OKNO SOUČÁSTÍ SAMOSTATNÉ DODÁVKY DLE SAMOSTATNÉ PD ODVOD TEPLA A KOUŘE D1.01.4k, SOUČÁSTÍ DODÁVKY FASÁDY PŘÍPRAVA PRO INSTALACI
- VČETNĚ ČIDEL OSAZENÝCH DO VSTUPNÍCH DVEŘÍ PRO OVLÁDÁNÍ DVEŘNÍCH CLON (DLE PD VZT)
- VČETNĚ PŘIPRAVENOSTI PRO OSAZENÍ ČTEČEK KARET (DLE PD SLP) - DO FASÁDNÍ KONSTRUKCE BUDE INSTALOVÁNA NEREZOVÁ KONZOLA S PODPŮRNOU KONSTRUKCÍ UMOŽŇUJÍCÍ PROKABELOVÁNÍ VIZ. SAM. VÝROBEK PSV, VČETNĚ PROKABELOVÁNÍ OD PODHLEDU KE ČTEČKÁM KARET
- VYBRANÉ ČÁSTI PROSKLENÉ FASÁDY S POŽÁRNÍ ODOLNOSTÍ EI 45 DP1 (35 m2), DVEŘE EI 30 DP1+C3 (5 m2)

<u>ZASKLENÍ</u>

- IZOLAČNÍ TROJSKLO ČIRÉ, max. Ug=0.6 W/m2K
- INDEX PODÁNÍ BAREV min.Ra=80%, ČINITEL PROSTUPU SVĚTLA min.LT=65%
- NÍZKÝ SOLÁRNÍ FAKTOR SF - ČINITEL PROSTUPU SLUNEČNÍ ENERGIE max.SF(g)=40%
- BEZPEČNOSTNÍ VRSTVENÁ SKLA S PVB FÓLIEMI
  OCHRANA PŘED PROPADNUTÍM/NAHRAZUJÍCÍ ZÁBRADLÍ (TŘÍDA min.1B1 DLE ČSN EN 12 600, ČSN 74 3305)
  OCHRANA PŘED ZRANĚNÍM A NEHODAMI (TŘÍDA min.2B2, ČSN EN 12 600)
  OCHRANA PŘED VANDALISMEM Z EXTERIÉRU 1.NP (TŘÍDA min.P1A-P2A, ČSN EN 356)
- PROTIPOŽÁRNÍ S ODOLNOSTÍ FIXNÍCH VÝPLNÍ MIN. EI 45 DP1 VE VYBRANÝCH ČÁSTECH DLE POŽADAVKU PBŘ
- PROTIPOŽÁRNÍ S ODOLNOSTÍ DVEŘÍ MIN. EI 30 DP1+C3, PLOCHA 4,2 m2
- IZOLAČNÍ DVOJSKLO SMALTOVANÉ V MÍSTECH STAVEBNÍCH KONSTRUKCÍ, S PŘÍDAVNOU TEPELNOU IZOLACÍ Z MINERÁLNÍ VLNY
- DVEŘNÍ VÝPLNĚ S IZOLAČNÍM TROJSKLEM BEZPEČNOSTNÍM, max. Ug=0.6 W/m2K, DVEŘE PRO PŘÍSTUP NA OCELOVÉ LÁVKY (3.NP-7.NP) SE ZASKLENÍM NAHRAZUJÍCÍM ZÁBRADLÍ
- DVEŘNÍ VÝPLNĚ S IZOLAČNÍM DVOJSKLEM BEZPEČNOSTNÍM, max. Ug=1.0 W/m2K, DVEŘE 1.NP SE ZASKLENÍM PROTI ZRANĚNÍ
- PODROBNÉ ŘEŠENÍ POŽADAVKŮ NA ZASKLENÍ VIZ. SAMOSTATNÝ POPIS TYPŮ ZASKLENÍ A POHLEDOVÉ SCHÉMA

<u>BARVA</u>

- POVRCHOVÁ ÚPRAVA AL-PROFILŮ PRÁŠKOVÝM VYPALOVACÍM LAKEM V BARVĚ RAL, PODROBNÉ ŘEŠENÍ VIZ. VÝKRESY POHLEDŮ

<u>POZNÁMKA</u>

- PODROBNÝ POPIS JEDNOTLIVÝCH PRVKŮ S POŽADOVANÝMI PARAMETRY VIZ. TECHNICKÁ SPECIFIKACE
- PŘED REALIZACÍ BUDE PŘEDLOŽENA VÝROBNÍ DOKUMENTACE VČETNĚ STATICKÉHO NÁVRHU PROFILŮ A DETAILŮ K ODSOUHLASENÍ
- V MÍSTECH POŽÁRNÍCH PÁSŮ NA FASÁDĚ BUDE PROVEDENO PROTIPOŽÁRNÍ UTĚSNĚNÍ STAVEBNÍCH KONSTRUKCÍ (ŽB PRŮVLAKY, ZDIVO) A HLINÍKOVÝCH FASÁDNÍCH PŘÍČLÍ/SLOUPKŮ VIZ. SAMOSTATNÝ VÝROBEK PSV

OZNAČENÍ NA VÝKRESE	POPIS
A51 2/9	

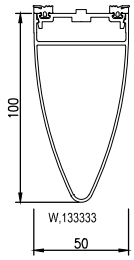

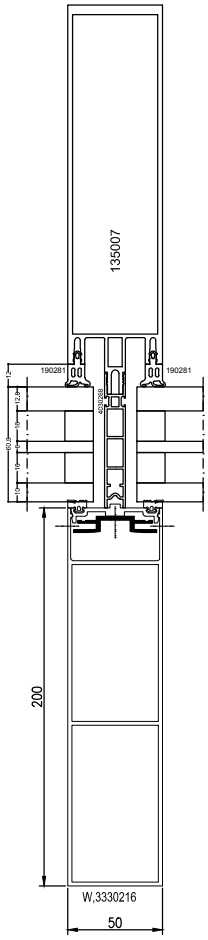

VEDOUCÍ PROJEKTANT	ZODPOVĚDNÝ PROJEKTANT	VYPRACOVAL	VÝPIS VÝROBKŮ	LIST
ING. ARCH. J. HOMOLKA	ING. VIKTOR ŠLAPAL	ING. V. ANTOLÍKOVÁ	HLINÍKOVÉ VENKOVNÍ	54
NPK a.s., PARDUBICKÁ NEMOCNICE VÝSTAVBA PAVILONU CUP S CENTRALIZACÍ AKUTNÍCH PROVOZŮ		A 06–18–P		

OZNAČENÍ NA VÝKRESE	POPIS

A51

3/9

SEVERNÍ FASÁDA 1.NP–7.NP

PŮDORYSNÉ SCHÉMA

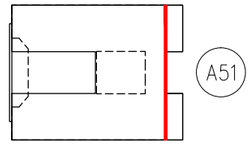

LEGENDA

IZOLAČNÍ TROJSKLO ČIRÉ
BARVA RÁMŮ – ANTRACIT, RAL 7016

VE VYBRANÝCH POZICÍCH SVISLÁ PŘÍTLAČNÁ LIŠTA TROJÚHELNÍKOVÉHO TVARU V. 100 MM
BARVA LIŠTY – ŽLUTÁ, RAL 1023

IZOLAČNÍ DVOJSKLO SMALTOVANÉ
BARVA RÁMŮ – ANTRACIT, RAL 7016
BARVA SMALTOVANÉHO SKLA – GRAFIT, RAL 7024

TEPELNĚ IZOLAČNÍ PLECHOVÝ PANEL
BARVA PLECHU – ANTRACIT, RAL 7016

ZAŘÍZENÍ PRO ODVOD TEPLA A KOUŘE
BARVA RÁMŮ – ANTRACIT, RAL 7016
(DODÁVKA D1.01.4k ZAŘÍZENÍ NA ODVOD TEPLA A KOUŘE)

VÝPLŇ S POŽÁRNÍ ODOLNOSTÍ
POŽADOVANÁ POŽÁRNÍ ODOLNOST DLE PD PBŘ JE VEPSANÁ PŘÍMO DO VÝPLNĚ U PODROBNĚJŠÍCH SCHÉMAT

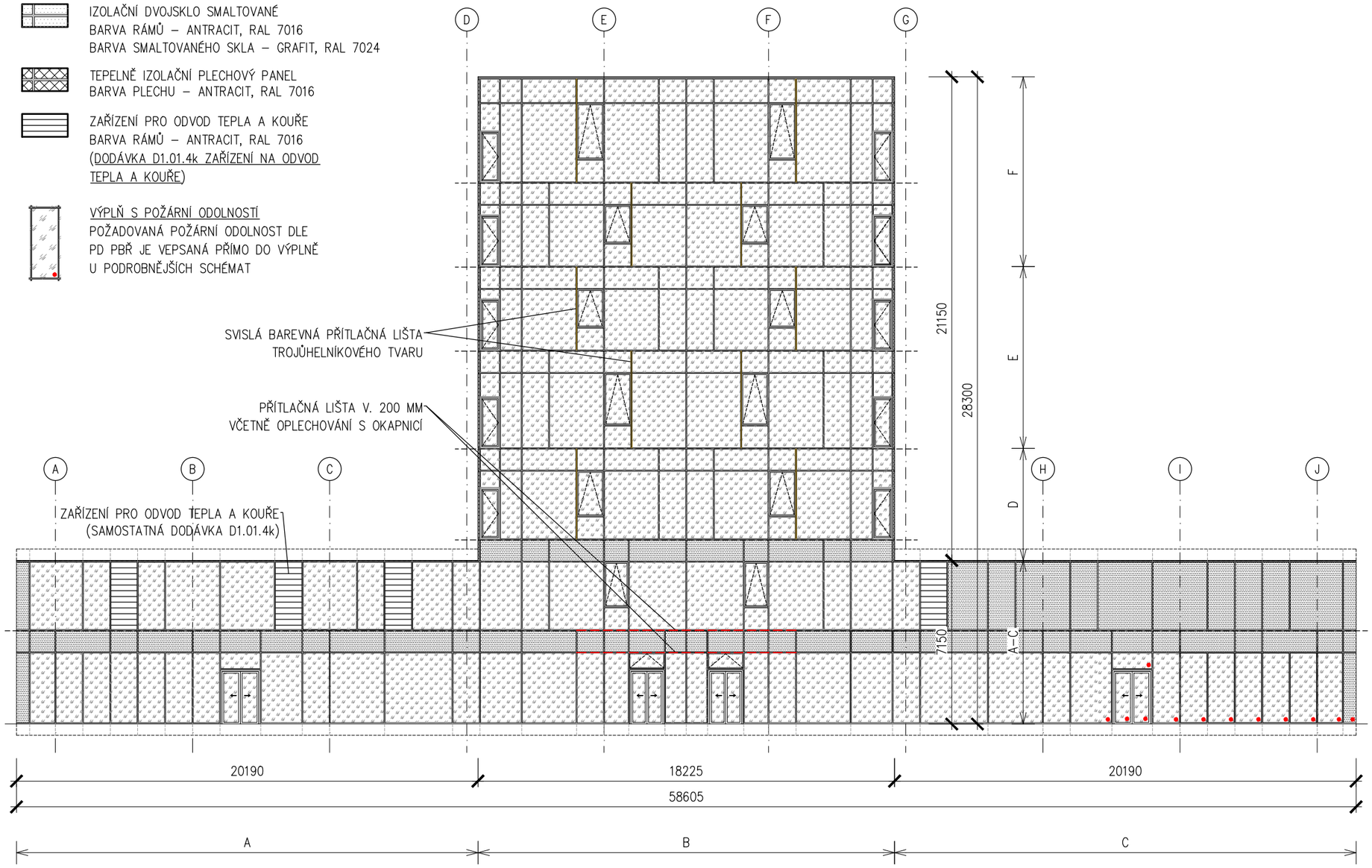

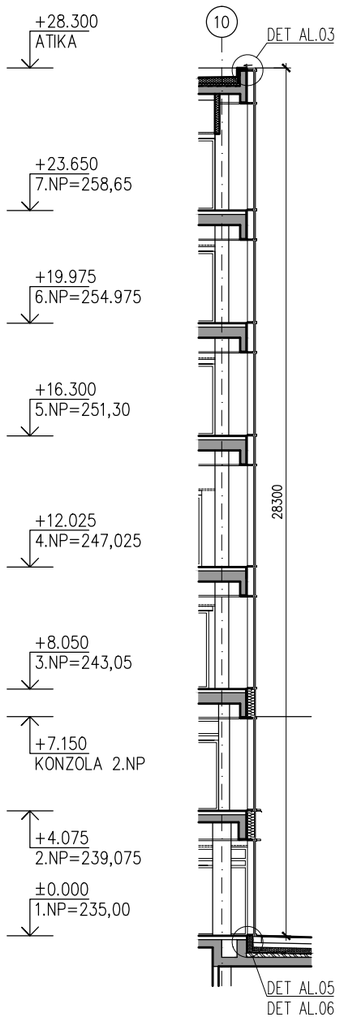

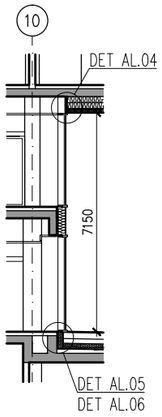

VEDOUCÍ PROJEKTANT	ZODPOVĚDNÝ PROJEKTANT	VYPRACOVAL	VÝPIS VÝROBKŮ	LIST
ING. ARCH. J. HOMOLKA	ING. VIKTOR ŠLAPAL	ING. V. ANTOLÍKOVÁ	HLINÍKOVÉ VENKOVNÍ	55

NPK a.s., PARDUBICKÁ NEMOCNICE
VÝSTAVBA PAVILONU CUP S CENTRALIZACÍ AKUTNÍCH PROVOZŮ

A 06–18–P

OZNAČENÍ NA VÝKRESE	POPIS
A51	

A

4/9

PŮDORYS 2NP

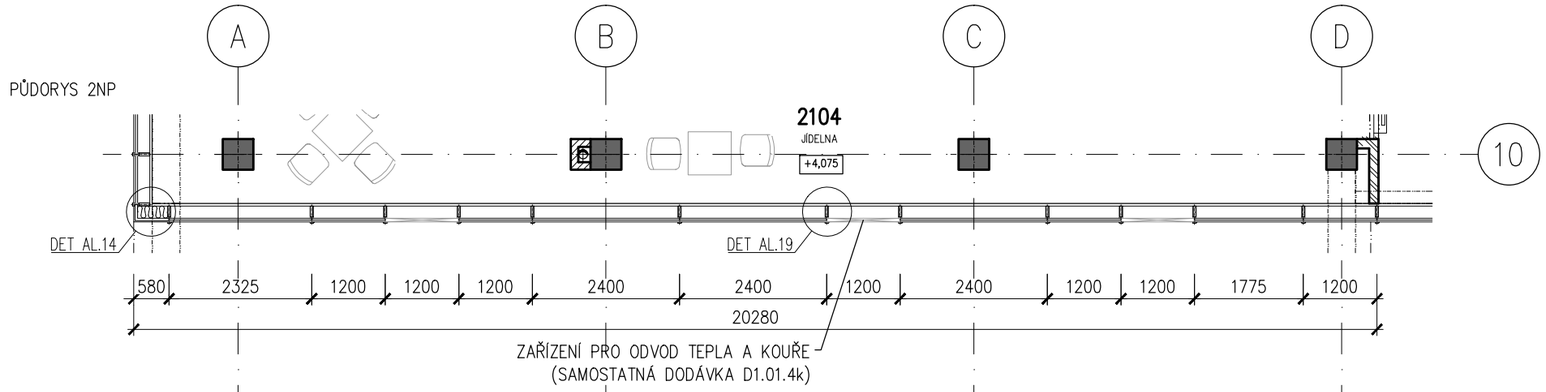

PŮDORYS 1NP

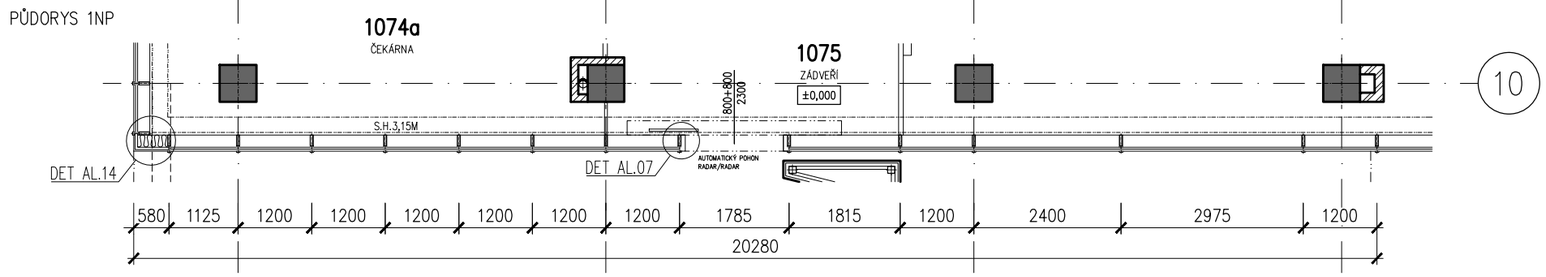

POHLED

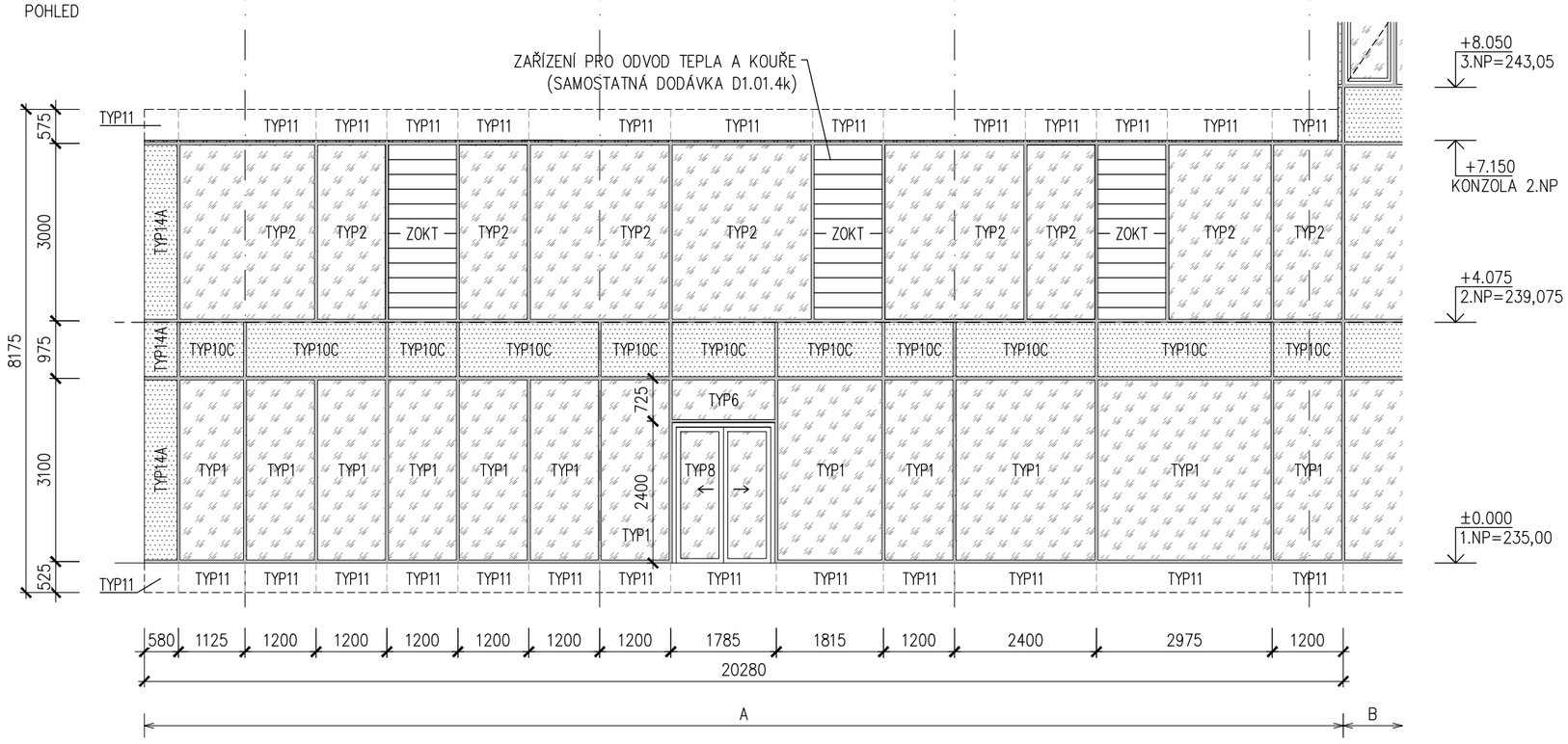

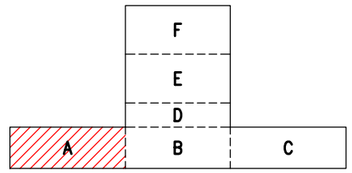

LEGENDA

- IZOLAČNÍ TROJSKLO ČIRÉ
  BARVA RÁMŮ – ANTRACIT, RAL 7016
- IZOLAČNÍ DVOJSKLO SMALTOVANÉ
  BARVA RÁMŮ – ANTRACIT, RAL 7016
  BARVA SKLA – GRAFIT, RAL 7024
- TEPELNĚ IZOLAČNÍ PLECHOVÝ PANEL
  BARVA PLECHU – ANTRACIT, RAL 7016
- ZAŘÍZENÍ PRO ODVOD TEPLA A KOUŘE
  BARVA RÁMŮ – ANTRACIT, RAL 7016
  (DODÁVKA D1.01.4k ZAŘÍZENÍ NA ODVOD TEPLA A KOUŘE)

ŘEZ

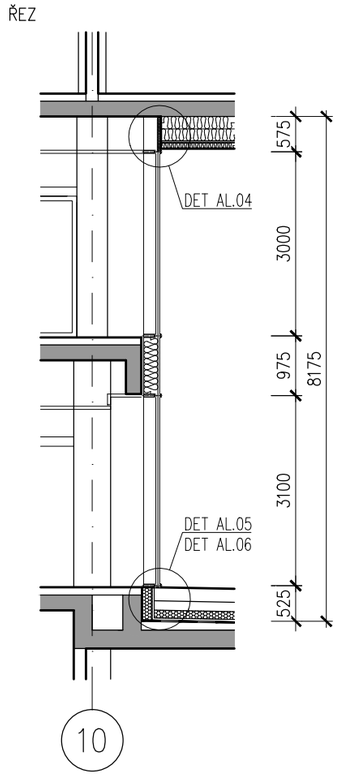

VEDOUCÍ PROJEKTANT	ZODPOVĚDNÝ PROJEKTANT	VYPRACOVAL	VÝPIS VÝROBKŮ	LIST
ING. ARCH. J. HOMOLKA	ING. VIKTOR ŠLAPAL	ING. V. ANTOLÍKOVÁ	HLINÍKOVÉ VENKOVNÍ	56
NPK a.s., PARDUBICKÁ NEMOCNICE VÝSTAVBA PAVILONU CUP S CENTRALIZACÍ AKUTNÍCH PROVOZŮ		A 06–18–P		

OZNAČENÍ NA VÝKRESE	POPIS
A51 B 5/9	

PŮDORYS 2NP

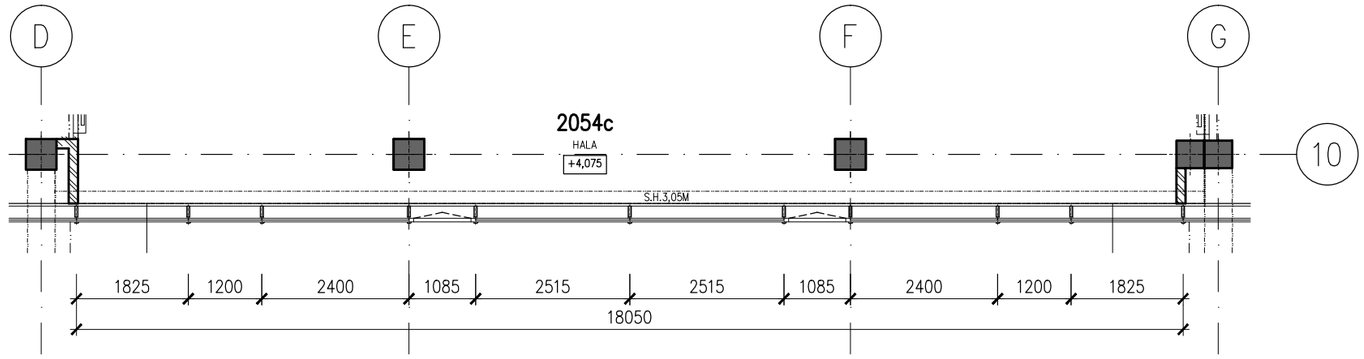

PŮDORYS 1NP

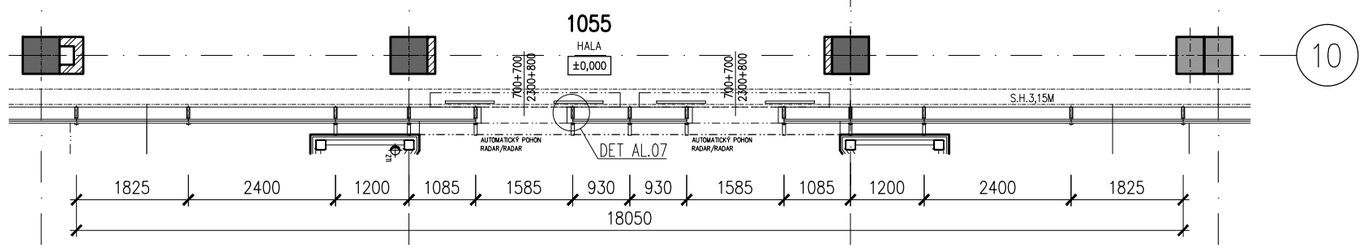

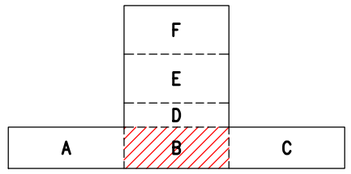

LEGENDA

- IZOLAČNÍ TROJSKLO ČIRÉ
  BARVA RÁMŮ – ANTRACIT, RAL 7016
- IZOLAČNÍ DVOJSKLO SMALTOVANÉ
  BARVA RÁMŮ – ANTRACIT, RAL 7016
  BARVA SMALTOVANÉHO SKLA – GRAFIT, RAL 7024
- TEPELNĚ IZOLAČNÍ PLECHOVÝ PANEL
  BARVA PLECHU – ANTRACIT, RAL 7016

POHLED

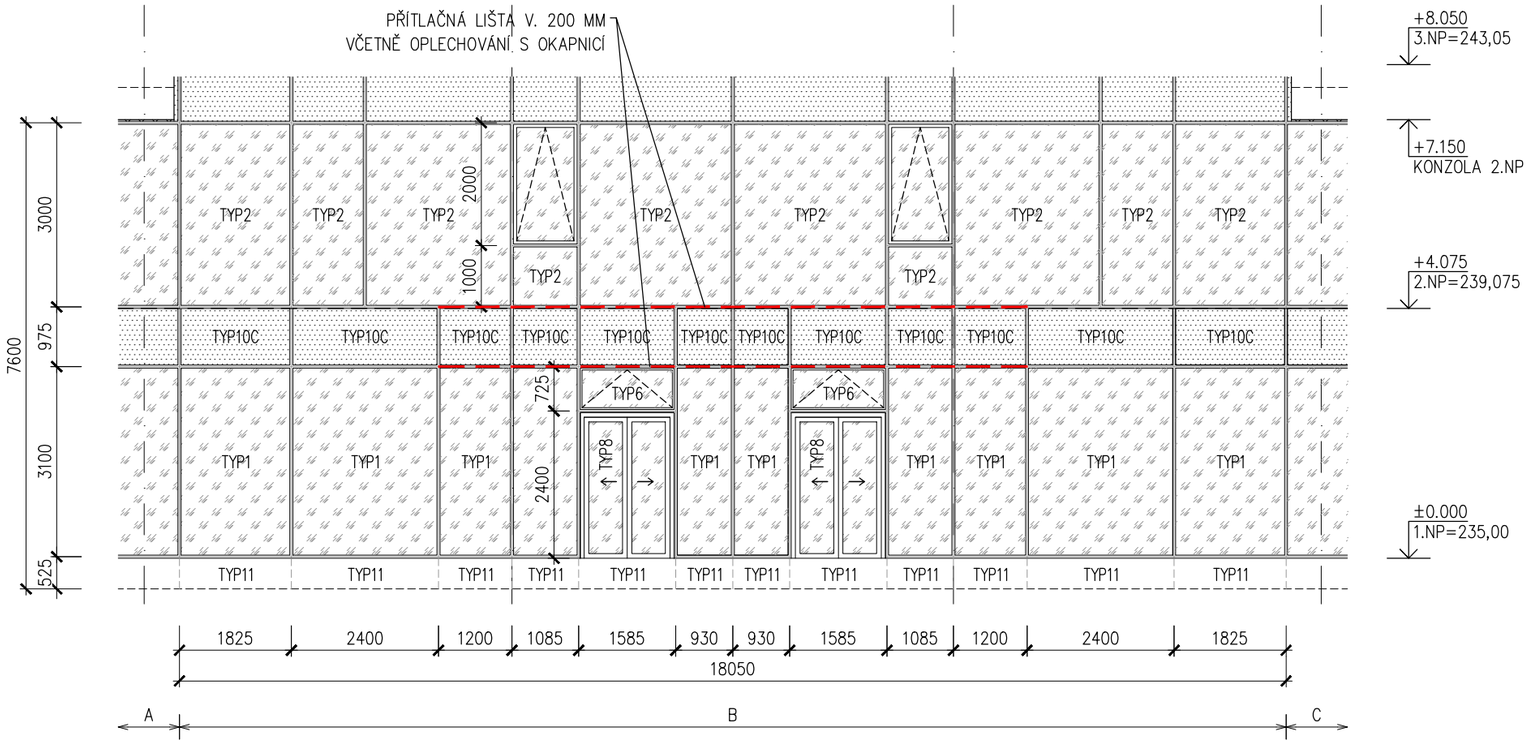

ŘEZ

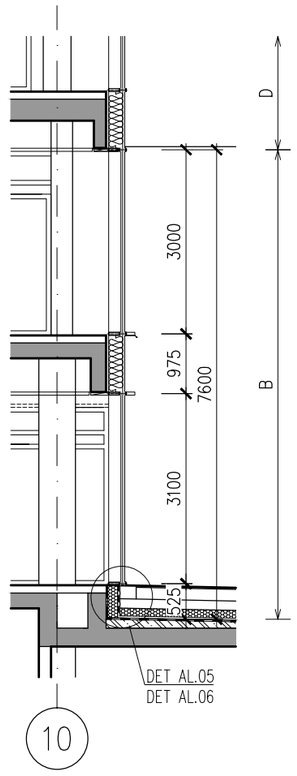

VEDOUCÍ PROJEKTANT	ZODPOVĚDNÝ PROJEKTANT	VYPRACOVAL	VÝPIS VÝROBKŮ	LIST
ING. ARCH. J. HOMOLKA	ING. VIKTOR ŠLAPAL	ING. V. ANTOLÍKOVÁ	HLINÍKOVÉ VENKOVNÍ	57

NPK a.s., PARDUBICKÁ NEMOCNICE
VÝSTAVBA PAVILONU CUP S CENTRALIZACÍ AKUTNÍCH PROVOZŮ

A 06–18–P

OZNAČENÍ NA VÝKRESE	POPIS
A51 C 6/9	

PŮDORYS 2NP

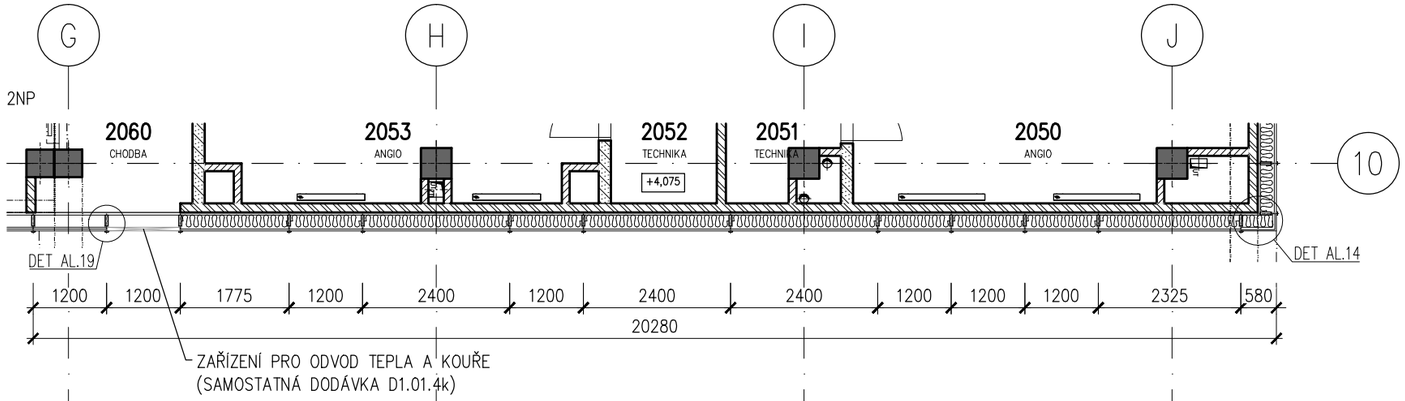

PŮDORYS 1NP

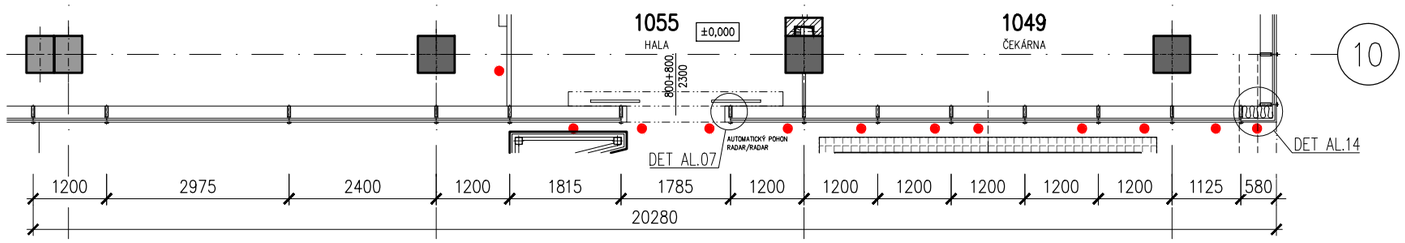

POHLED

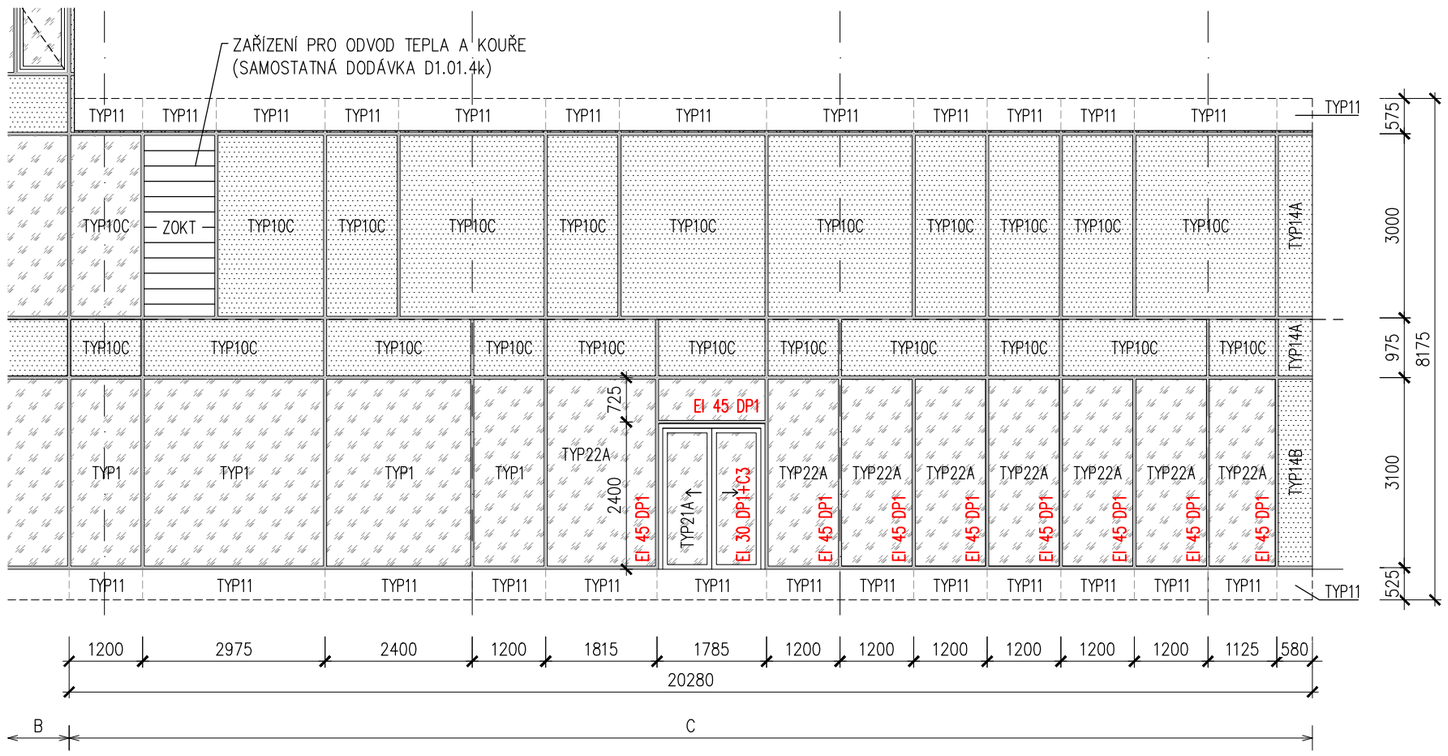

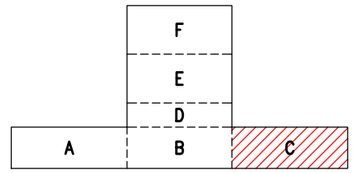

LEGENDA

IZOLAČNÍ TROJSKLO ČIRÉ
BARVA RÁMŮ – ANTRACIT, RAL 7016

IZOLAČNÍ DVOJSKLO SMALTOVANÉ
BARVA RÁMŮ – ANTRACIT, RAL 7016
BARVA SMALTOVANÉHO SKLA – GRAFIT, RAL 7024

ZAŘÍZENÍ PRO ODVOD TEPLA A KOUŘE
BARVA RÁMŮ – ANTRACIT, RAL 7016
(DODÁVKA D1.01.4k ZAŘÍZENÍ NA ODVOD TEPLA A KOUŘE)

VÝPLŇ S POŽÁRNÍ ODOLNOSTÍ
POŽADOVANÁ POŽÁRNÍ ODOLNOST DLE PD PBŘ JE VEPSANÁ PŘÍMO DO VÝPLNĚ

ŘEZ

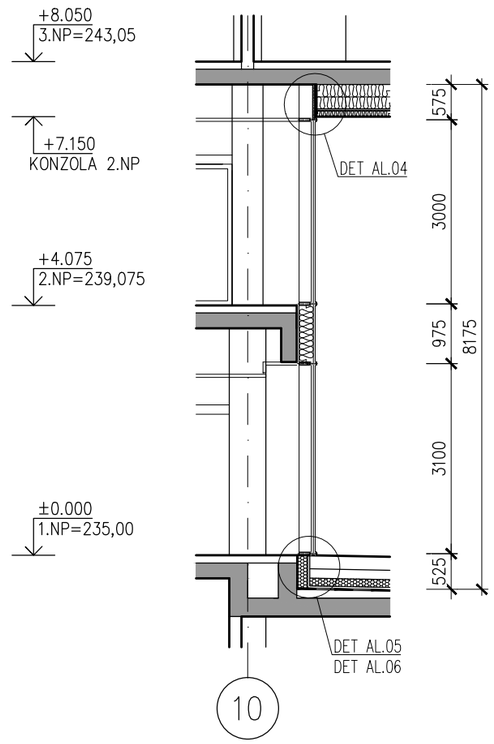

VEDOUCÍ PROJEKTANT	ZODPOVĚDNÝ PROJEKTANT	VYPRACOVAL	VÝPIS VÝROBKŮ	LIST
ING. ARCH. J. HOMOLKA	ING. VIKTOR ŠLAPAL	ING. V. ANTOLÍKOVÁ	HLINÍKOVÉ VENKOVNÍ	58
NPK a.s., PARDUBICKÁ NEMOCNICE VÝSTAVBA PAVILONU CUP S CENTRALIZACÍ AKUTNÍCH PROVOZŮ		A 06–18–P		

OZNAČENÍ NA VÝKRESE	POPIS
A51 D 7/9	

PŮDORYS 3NP

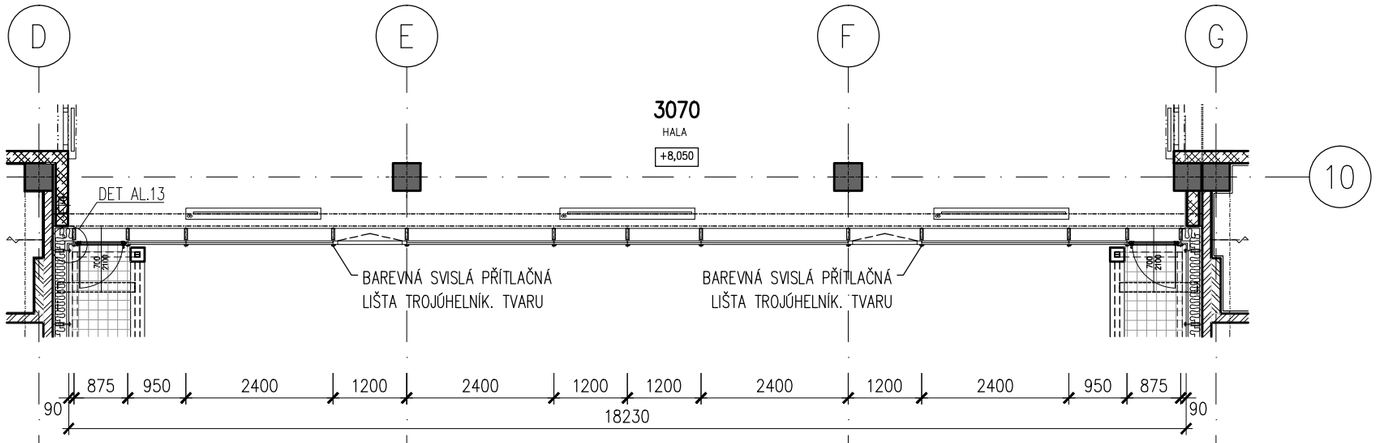

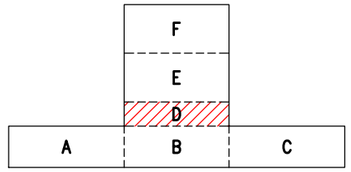

LEGENDA

IZOLAČNÍ TROJSKLO ČIRÉ
BARVA RÁMŮ – ANTRACIT, RAL 7016

VE VYBRANÝCH POZICÍCH SVISLÁ PŘÍTLAČNÁ LIŠTA TROJÚHELNÍKOVÉHO TVARU V. 100 MM
BARVA LIŠTY – ŽLUTÁ, RAL 1023

IZOLAČNÍ DVOJSKLO SMALTOVANÉ
BARVA RÁMŮ – ANTRACIT, RAL 7016
BARVA SMALTOVANÉHO SKLA – GRAFIT, RAL 7024

POHLED

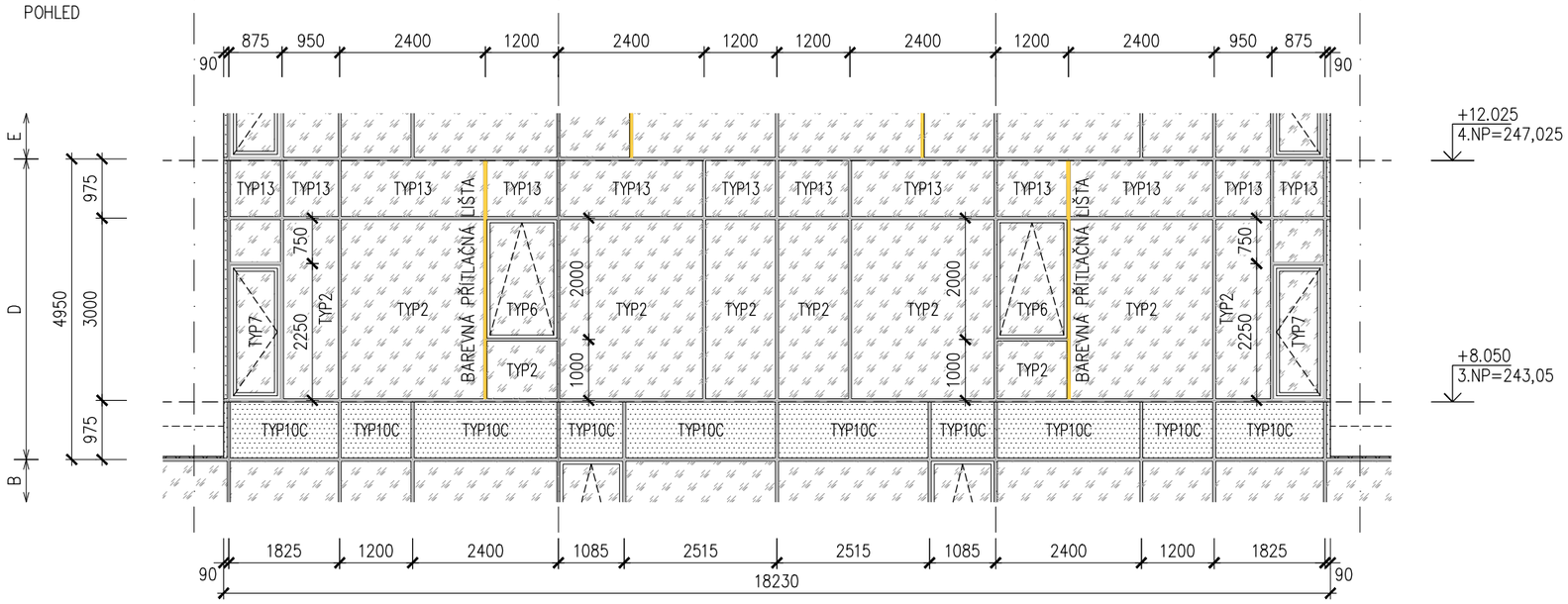

ŘEZ

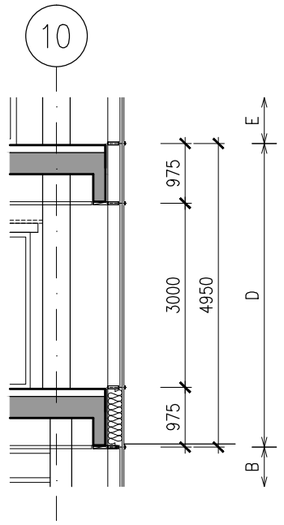

VEDOUCÍ PROJEKTANT	ZODPOVĚDNÝ PROJEKTANT	VYPRACOVAL	VÝPIS VÝROBKŮ	LIST
ING. ARCH. J. HOMOLKA	ING. VIKTOR ŠLAPAL	ING. V. ANTOLÍKOVÁ	HLINÍKOVÉ VENKOVNÍ	59

NPK a.s., PARDUBICKÁ NEMOCNICE
VÝSTAVBA PAVILONU CUP S CENTRALIZACÍ AKUTNÍCH PROVOZŮ

A 06–18–P

OZNAČENÍ NA VÝKRESE	POPIS
A51	
E	
8/9	

PŮDORYS 5NP

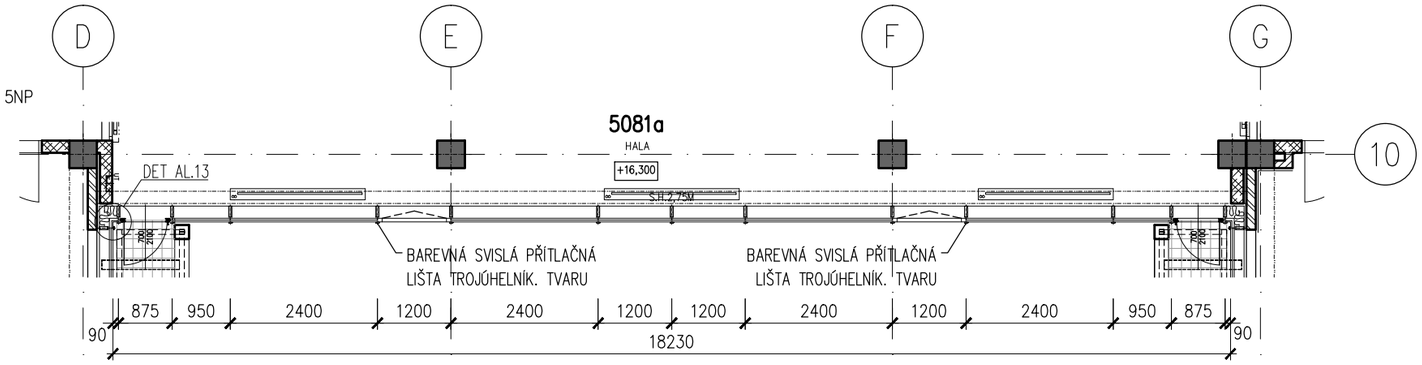

PŮDORYS 4NP

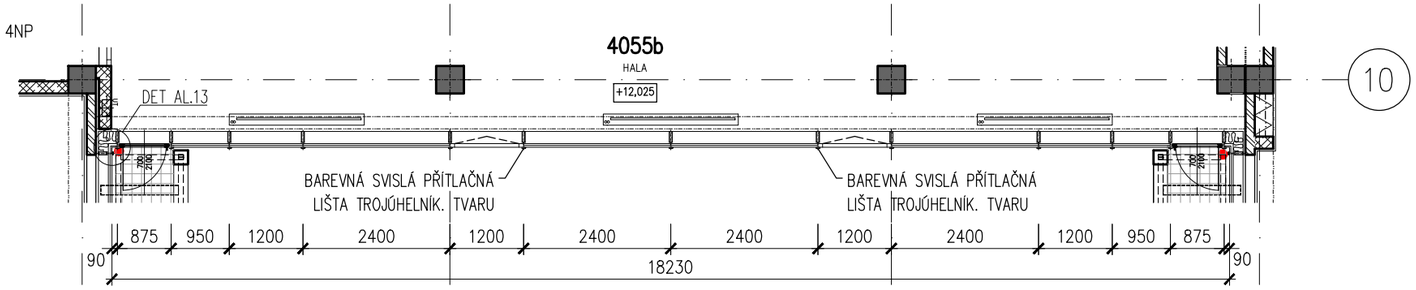

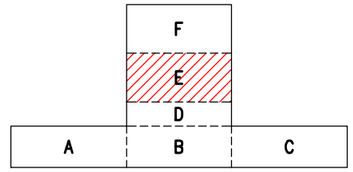

LEGENDA

IZOLAČNÍ TROJSKLO ČIRÉ
BARVA RÁMŮ – ANTRACIT, RAL 7016

VE VYBRANÝCH POZICÍCH SVISLÁ PŘÍTLAČNÁ LIŠTA TROJÚHELNÍKOVÉHO TVARU V. 100 MM
BARVA LIŠTY – ŽLUTÁ, RAL 1023

IZOLAČNÍ DVOJSKLO SMALTOVANÉ
BARVA RÁMŮ – ANTRACIT, RAL 7016
BARVA SMALTOVANÉHO SKLA – GRAFIT, RAL 7024

POHLED

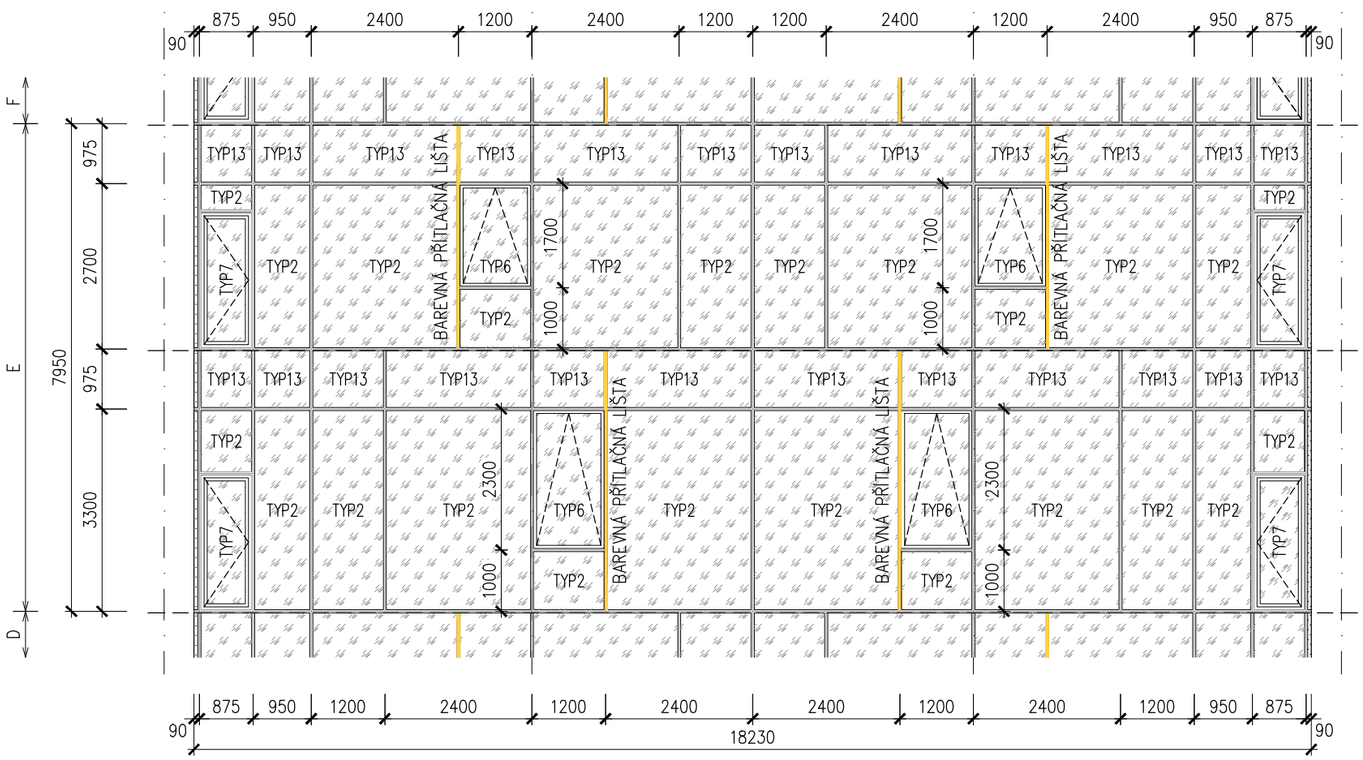

ŘEZ

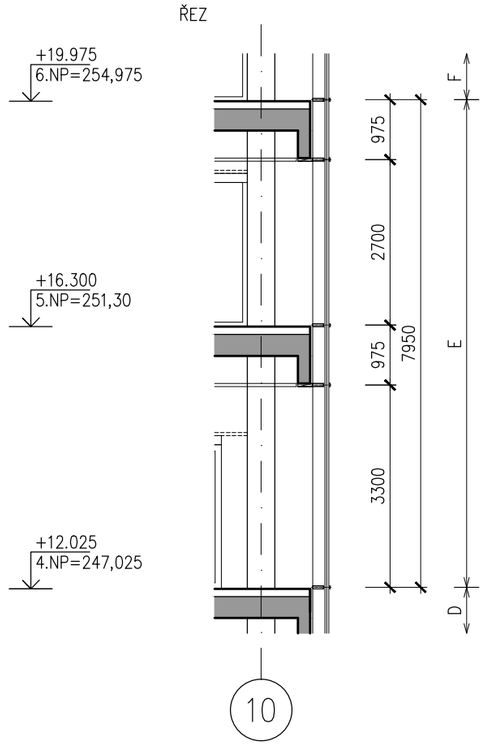

VEDOUCÍ PROJEKTANT	ZODPOVĚDNÝ PROJEKTANT	VYPRACOVAL	VÝPIS VÝROBKŮ	LIST
ING. ARCH. J. HOMOLKA	ING. VIKTOR ŠLAPAL	ING. V. ANTOLÍKOVÁ	HLINÍKOVÉ VENKOVNÍ	60
NPK a.s., PARDUBICKÁ NEMOCNICE VÝSTAVBA PAVILONU CUP S CENTRALIZACÍ AKUTNÍCH PROVOZŮ		A 06–18–P		

OZNAČENÍ NA VÝKRESE	POPIS
A51 F 9/9	

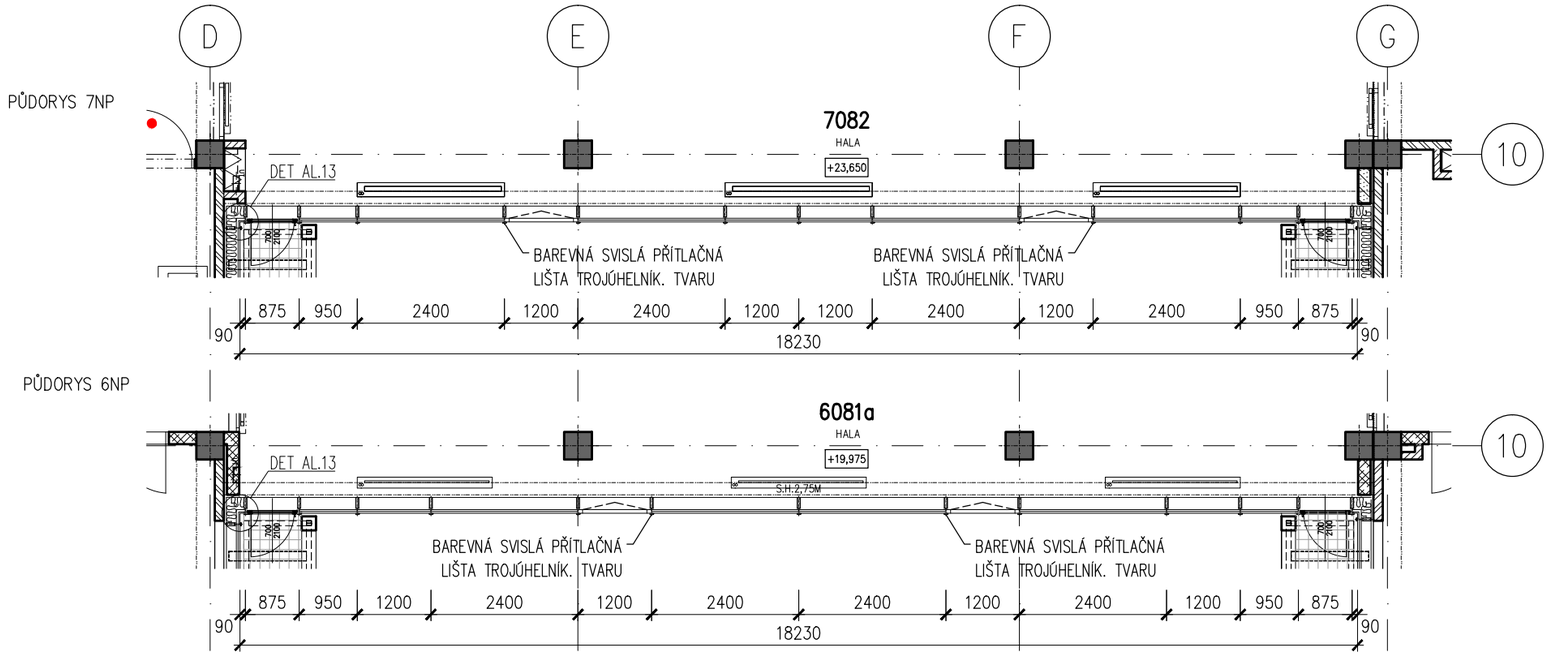

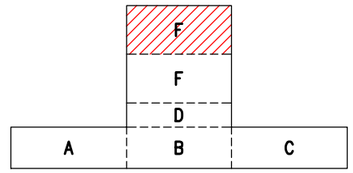

LEGENDA

IZOLAČNÍ TROJSKLO ČIRÉ
BARVA RÁMŮ – ANTRACIT, RAL 7016

VE VYBRANÝCH POZICÍCH SVISLÁ PŘÍTLAČNÁ LIŠTA TROJÚHELNÍKOVÉHO TVARU V. 100 MM
BARVA LIŠTY – ŽLUTÁ, RAL 1023

IZOLAČNÍ DVOJSKLO SMALTOVANÉ
BARVA RÁMŮ – ANTRACIT, RAL 7016
BARVA SMALTOVANÉHO SKLA – GRAFIT, RAL 7024

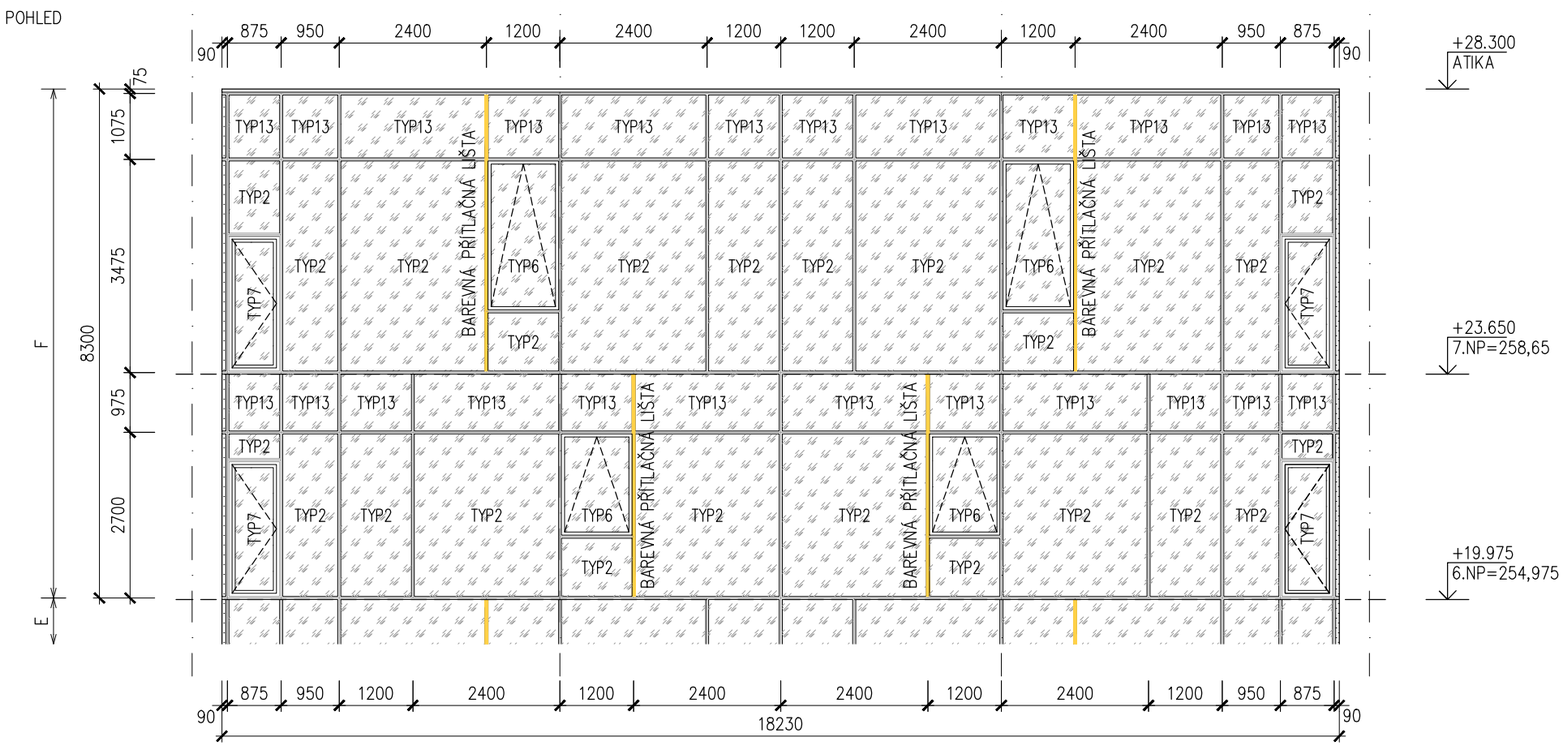

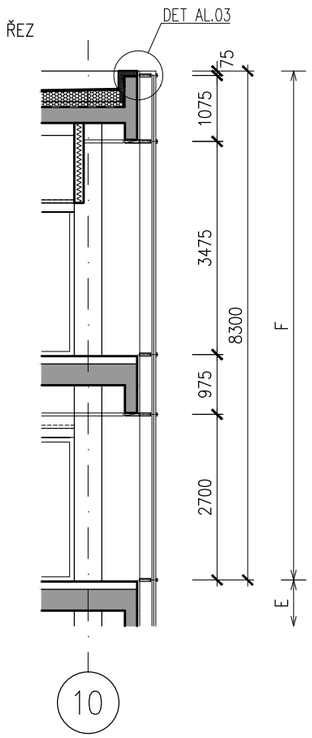

OZNAČENÍ NA VÝKRESE	POPIS	Σ
		1
A52 1/6	**CELOPROSKLENÁ TEPELNĚ IZOLAČNÍ HLINÍKOVÁ SLOUPKO-PŘÍČKOVÁ FASÁDA S PŘÍTLAČNÝMI LIŠTAMI VÝCHODNÍ FASÁDA 1.NP-7.NP, CELKOVÁ PLOCHA 820 m2**	

CELOPROSKLENÁ TEPELNĚ IZOLAČNÍ HLINÍKOVÁ SLOUPKO-PŘÍČKOVÁ FASÁDA S PŘÍTLAČNÝMI LIŠTAMI

- ZE SVISLÝCH SLOUPKŮ A VODOROVNÝCH PŘÍČLÍ PRO VÍCEPODLAŽNÍ PROSKLENÉ FASÁDY
- VENKOVNÍ STRANA KONSTRUKCE S PŘIZNANÝMI PŘÍTLAČNÝMI A KRYCÍMI LIŠTAMI POHLEDOVÉ ŠÍŘKY 50 MM, VERTIKÁLNÍ LIŠTY HL. 20 MM, HORIZONTÁLNÍ LIŠTY HL. 15 MM
- ČLENĚNÍ DLE SCHÉMATU
- SVISLÉ SLOUPKY 1.NP-2.NP HLOUBKY 206 MM, ODSAZENÍ OD NOSNÉ KONSTRUKCE OBJEKTU (STROPY, OBVODOVÉ PRŮVLAKY, STĚNY ATD.) 40 MM ZAJIŠŤUJÍCÍ TOLERANCI PRO MOŽNOU ODCHYLKU OD SVISLICE
- SVISLÉ SLOUPKY 3.NP-7.NP HLOUBKY 166 MM, ODSAZENÍ OD NOSNÉ KONSTRUKCE OBJEKTU (STROPY, OBVODOVÉ PRŮVLAKY, STĚNY ATD.) 80 MM
- VODOROVNÉ PŘÍČLE POŽADOVÁNY STEJNÉ HLOUBKY JAKO SVISLÉ SLOUPKY Z DŮVODU DETAILU UZAVŘENÍ V OBLASTI PARAPETU A NADPRAŽÍ
- DODÁVKA LOP VČETNĚ STATICKÝCH VÝZTUH, OCELOVÝCH KOTEVNÍCH KONSTRUKCÍ NOSNÝCH AL-PROFILŮ A NAVÁZÁNÍ NA OKOLNÍ KONSTRUKCE (DOPLECHOVÁNÍ APOD.)

OKNA, DVEŘE, OSTATNÍ VÝPLNĚ

- OKENNÍ VÝPLNĚ FIXNÍ, VYBRANÁ OKNA RÁMOVÁ OTEVÍRAVÁ A SKLOPNÁ, O SKLADEBNÝCH ROZMĚRECH Š.1200 MM, V.1700 MM (3.NP, 5.NP, 6.NP)
- NEPRŮHLEDNÉ VÝPLNĚ S KOMPOZITNÍMI AL PANELY (1.NP-2.NP), NEPRŮHLEDNÁ OKNA SE SKRYTÝMI PANTY
- NEPRŮHLEDNÁ VÝPLŇ Z TEPELNĚ-IZOLAČNÍHO PLECHOVÉHO PANELU V ÚROVNI FASÁDNÍCH OCEL. LÁVEK
- AUTOMATICKÉ POSUVNÉ VSTUPNÍ DVOUKŘÍDLOVÉ DVEŘE V 1.NP, O ROZMĚRECH 800+800 x 2300 MM, VČETNĚ POMOCNÉ HLINÍKOVÉ KONSTRUKCE PRO OSAZENÍ DVEŘNÍCH POHONŮ (PŘÍČKY KOTVENÉ DO SLOUPKŮ OSAZENÉ ZA SKLEM-BEZ ČLENĚNÍ), DVEŘE OVLÁDANÉ V BĚŽNÉM PROVOZU KARTOVÝM SYSTÉMEM (EXT.) A RADAREM (INT.), V PŘÍPADĚ VYHLÁŠENÍ POŽÁRU EPS DVEŘE OVLÁDÁNY OBOUSTRANNÝMI RADARY, SE SKLOPNÝMI NADSVĚTLÍKY S PÁKOVÝM OVLADAČEM
- ZOKT - VE VYBRANÝCH POLÍCH BUDE OSAZENO LAMELOVÉ OKNO PRO ODVOD TEPLA A KOUŘE, OKNO SOUČÁSTÍ SAMOSTATNÉ DODÁVKY DLE SAMOSTATNÉ PD ODVOD TEPLA A KOUŘE D1.01.4k, SOUČÁSTÍ DODÁVKY FASÁDY PŘÍPRAVA PRO INSTALACI
- VČETNĚ PROTIDEŠŤOVÉ FASÁDNÍ HLINÍKOVÉ ŽALUZIE PRO VYKRYTÍ ODVĚTRÁVACÍCH OTVORŮ PROFESÍ MP A VZT, OSAZENÉ MEZI SLOUPKY A PŘÍČKY, ZA PROTIDEŠŤOVOU ŽALUZIÍ TEPELNĚ-IZOLAČNÍ PLECHOVÝ PANEL S PROSTUPY PROFESÍ
- VČETNĚ ČIDEL OSAZENÝCH DO VSTUPNÍCH DVEŘÍ PRO OVLÁDÁNÍ DVEŘNÍCH CLON (DLE PD VZT)
- VČETNĚ PŘIPRAVENOSTI PRO OSAZENÍ ČTEČEK KARET (DLE PD SLP) - DO FASÁDNÍ KONSTRUKCE BUDE INSTALOVÁNA NEREZOVÁ KONZOLA S PODPŮRNOU KONSTRUKCÍ UMOŽŇUJÍCÍ PROKABELOVÁNÍ VIZ. SAM. VÝROBEK PSV, VČETNĚ PROKABELOVÁNÍ OD PODHLEDU KE ČTEČKÁM KARET
- VYBRANÉ ČÁSTI PROSKLENÉ FASÁDY S POŽÁRNÍ ODOLNOSTÍ EI 60 DP1 (8 m2)

ZASKLENÍ

- IZOLAČNÍ TROJSKLO ČIRÉ, max. Ug=0.6 W/m2K
- INDEX PODÁNÍ BAREV min.Ra=90%, ČINITEL PROSTUPU SVĚTLA min.LT=65%
- NÍZKÝ SOLÁRNÍ FAKTOR SF - ČINITEL PROSTUPU SLUNEČNÍ ENERGIE max.SF(g)=40%
- AKUSTICKÉ S min.Rw=40dB PRO CHRÁNĚNÉ PROSTORY (POKOJE, VYŠETŘOVNY, DMZ ATD.)
- BEZPEČNOSTNÍ VRSTVENÁ SKLA S PVB FÓLIEMI
  OCHRANA PŘED PROPADNUTÍM/NAHRAZUJÍCÍ ZÁBRADLÍ (TŘÍDA min.1B1, ČSN EN 12 600)
  OCHRANA PŘED ZRANĚNÍM A NEHODAMI (TŘÍDA min.2B2, ČSN EN 12 600)
  OCHRANA PŘED VANDALISMEM Z EXTERIÉRU 1.NP (TŘÍDA min.P1A-P2A, ČSN EN 356)
- PROTIPOŽÁRNÍ S ODOLNOSTÍ FIXNÍCH VÝPLNÍ MIN. EI 60 DP1 VE VYBRANÝCH ČÁSTECH DLE POŽADAVKU PBŘ
- IZOLAČNÍ DVOJSKLO SMALTOVANÉ V MÍSTECH STAVEB. KONSTRUKCÍ, S PŘÍDAVNOU TEP.IZOLACÍ Z MINERÁLNÍ VLNY
- DVEŘNÍ VÝPLNĚ S IZOLAČNÍM DVOJSKLEM BEZPEČNOSTNÍM, max. Ug=1.0 W/m2K, DVEŘE 1.NP SE ZASKLENÍM PROTI ZRANĚNÍ
- PODROBNÉ ŘEŠENÍ POŽADAVKŮ NA ZASKLENÍ VIZ. SAMOSTATNÝ POPIS TYPŮ ZASKLENÍ A POHLEDOVÉ SCHÉMA

BARVA

- POVRCHOVÁ ÚPRAVA AL-PROFILŮ PRÁŠKOVÝM VYPALOVACÍM LAKEM V BARVĚ RAL
- PODROBNÉ ŘEŠENÍ VIZ. VÝKRESY POHLEDŮ

POZNÁMKA

- PODROBNÝ POPIS JEDNOTLIVÝCH PRVKŮ S POŽADOVANÝMI PARAMETRY VIZ. TECHNICKÁ SPECIFIKACE
- PŘED REALIZACÍ BUDE PŘEDLOŽENA VÝROBNÍ DOKUMENTACE VČETNĚ STATICKÉHO NÁVRHU PROFILŮ A DETAILŮ K ODSOUHLASENÍ
- V MÍSTECH POŽÁRNÍCH PÁSŮ NA FASÁDĚ BUDE PROVEDENO PROTIPOŽÁRNÍ UTĚSNĚNÍ STAVEBNÍCH KONSTRUKCÍ (ŽB PRŮVLAKY, ZDIVO) A HLINÍKOVÝCH FASÁDNÍCH PŘÍČLÍ/SLOUPKŮ VIZ. SAMOSTATNÝ VÝROBEK PSV

OZNAČENÍ NA VÝKRESE	POPIS
A52 2/6	

VÝCHODNÍ FASÁDA 1.NP–7.NP

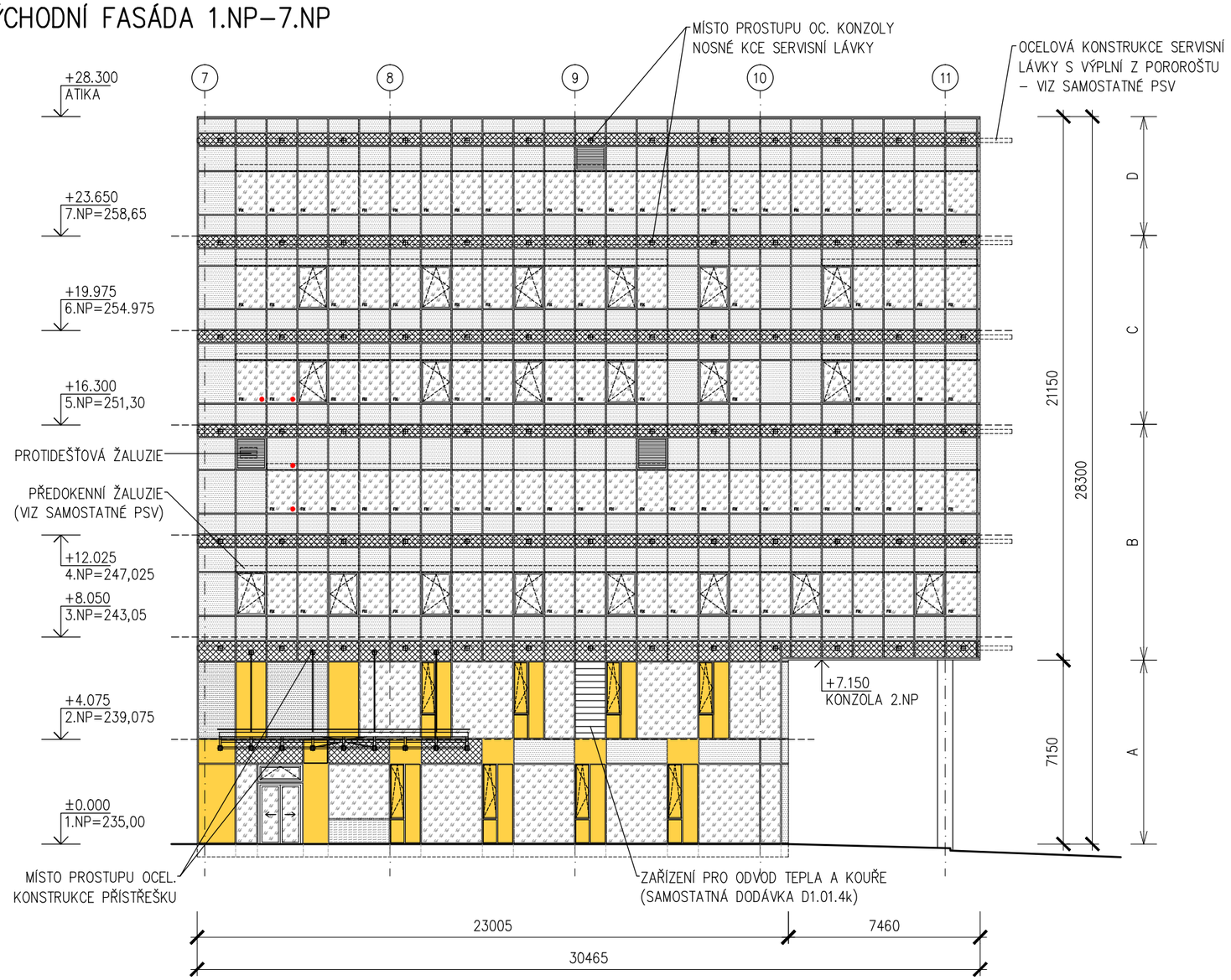

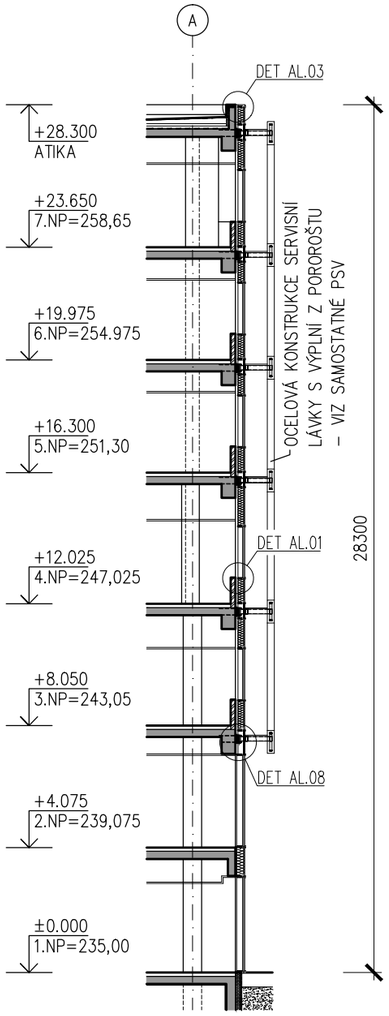

PŮDORYSNÉ SCHÉMA

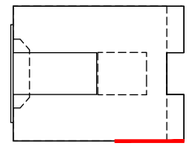

A52

LEGENDA

- IZOLAČNÍ TROJSKLO ČIRÉ
  BARVA RÁMŮ – ANTRACIT, RAL 7016
- IZOLAČNÍ DVOJSKLO SMALTOVANÉ
  BARVA RÁMŮ – ANTRACIT, RAL 7016
  BARVA SMALTOVANÉHO SKLA – GRAFIT, RAL 7024
- IZOLAČNÍ TROJSKLO ČIRÉ OPATŘENÉ ZNEPRŮHLEDNĚNÍM – SÍTOTISK
- PROTIDEŠŤOVÁ ŽALUZIE
  BARVA – ANTRACIT, RAL 7016
- TEPELNĚ IZOLAČNÍ PLECHOVÝ PANEL
  BARVA PLECHU – ANTRACIT, RAL 7016
- KOMPOZITNÍ SENDVIČOVÁ DESKA Z HLINÍKOVÝCH PLECHŮ S NEHOŘLAVÝM MINERÁLNÍM JÁDREM
  BARVA PLECHU – ŽLUTÁ, RAL 1023
- ZAŘÍZENÍ PRO ODVOD TEPLA A KOUŘE
  BARVA RÁMŮ – ANTRACIT, RAL 7016
  (DODÁVKA D1.01.4k ZAŘÍZENÍ NA ODVOD TEPLA A KOUŘE)
- VÝPLŇ S POŽÁRNÍ ODOLNOSTÍ
  POŽADOVANÁ POŽÁRNÍ ODOLNOST DLE PD PBŘ JE VEPSANÁ PŘÍMO DO VÝPLNĚ U PODROBNĚJŠÍCH SCHÉMAT

VEDOUCÍ PROJEKTANT	ZODPOVĚDNÝ PROJEKTANT	VYPRACOVAL	VÝPIS VÝROBKŮ	LIST
ING. ARCH. J. HOMOLKA	ING. VIKTOR ŠLAPAL	ING. V. ANTOLÍKOVÁ	HLINÍKOVÉ VENKOVNÍ	63

NPK a.s., PARDUBICKÁ NEMOCNICE
VÝSTAVBA PAVILONU CUP S CENTRALIZACÍ AKUTNÍCH PROVOZŮ

A 06–18–P

OZNAČENÍ NA VÝKRESE	POPIS
A52	

A

3/6

PŮDORYS 2NP

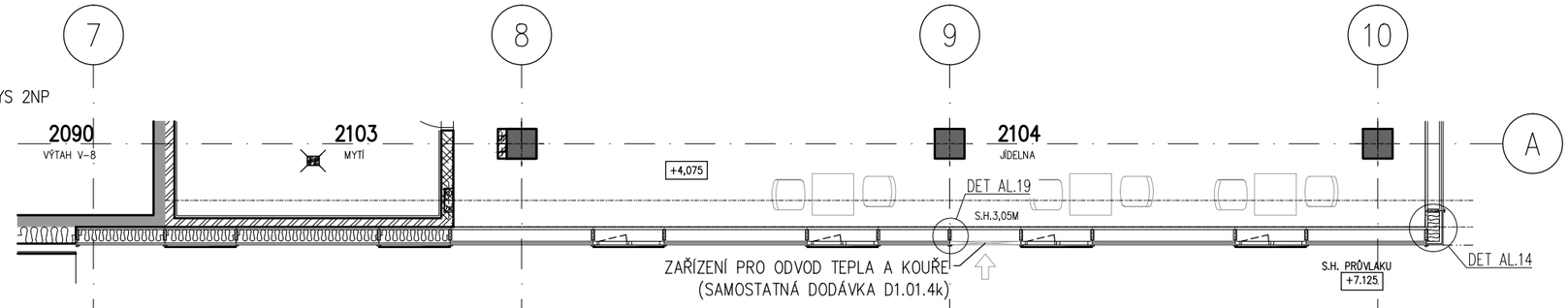

PŮDORYS 1NP

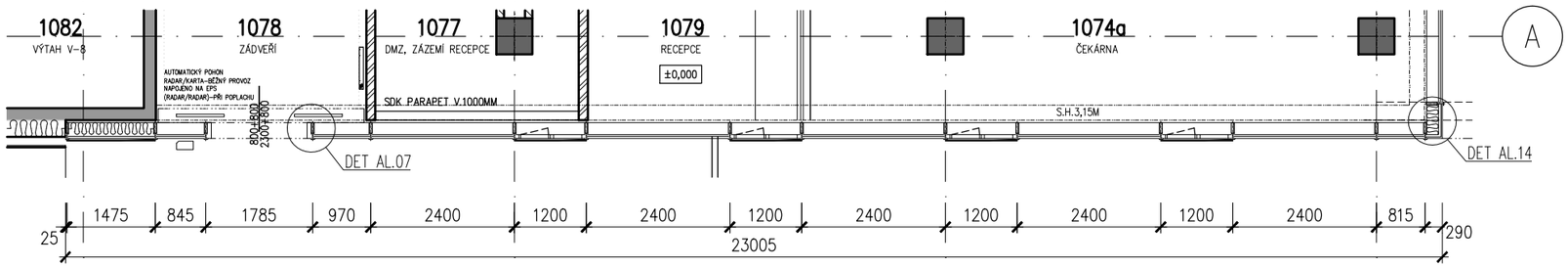

POHLED

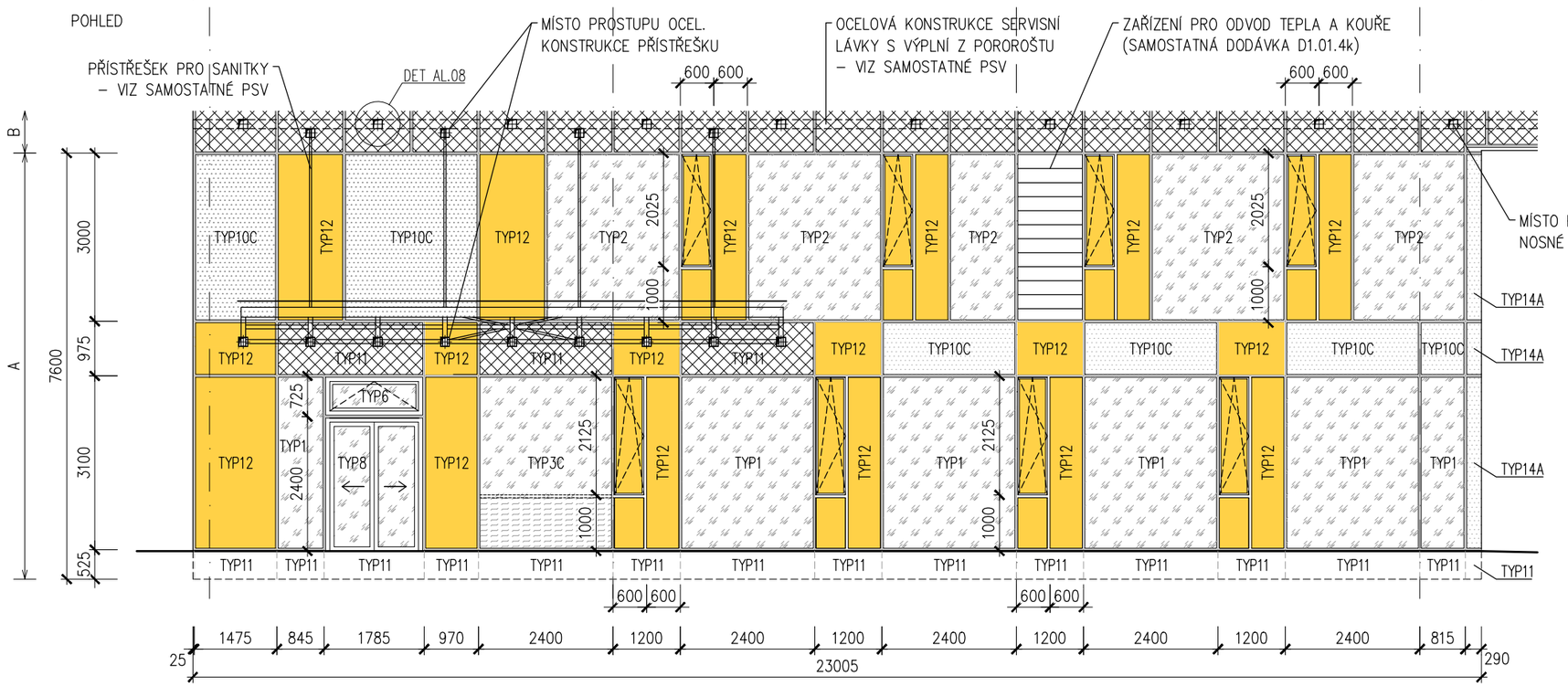

LEGENDA

- IZOLAČNÍ TROJSKLO ČIRÉ
  BARVA RÁMŮ – ANTRACIT, RAL 7016
- IZOLAČNÍ DVOJSKLO SMALTOVANÉ
  BARVA RÁMŮ – ANTRACIT, RAL 7016
  BARVA SKLA – GRAFIT, RAL 7024
- TEPELNĚ IZOLAČNÍ PLECHOVÝ PANEL
  BARVA PLECHU – ANTRACIT, RAL 7016
- IZOLAČNÍ TROJSKLO ČIRÉ OPATŘENÉ
  ZNEPRŮHLEDNĚNÍM – SÍTOTISK
- KOMPOZITNÍ SENDVIČOVÁ DESKA Z HLINÍKOVÝCH
  PLECHŮ S NEHOŘLAVÝM MINERÁLNÍM JÁDREM
  BARVA PLECHU – ŽLUTÁ, RAL 1023
- ZAŘÍZENÍ PRO ODVOD TEPLA A KOUŘE
  BARVA RÁMŮ – ANTRACIT, RAL 7016
  (DODÁVKA D1.01.4k ZAŘÍZENÍ NA ODVOD
  TEPLA A KOUŘE)

ŘEZ

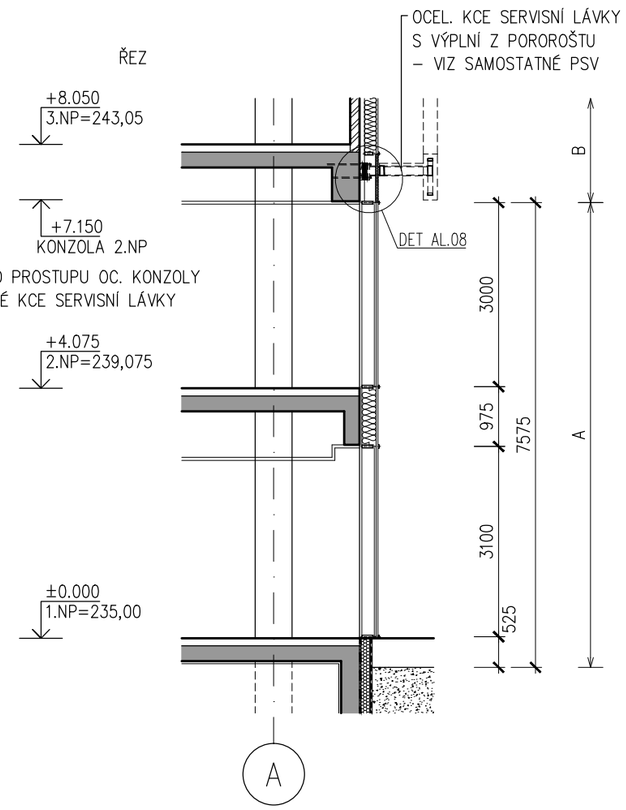

VEDOUCÍ PROJEKTANT	ZODPOVĚDNÝ PROJEKTANT	VYPRACOVAL	VÝPIS VÝROBKŮ	LIST
ING. ARCH. J. HOMOLKA	ING. VIKTOR ŠLAPAL	ING. V. ANTOLÍKOVÁ	HLINÍKOVÉ VENKOVNÍ	64

NPK a.s., PARDUBICKÁ NEMOCNICE
VÝSTAVBA PAVILONU CUP S CENTRALIZACÍ AKUTNÍCH PROVOZŮ

A 06–18–P

OZNAČENÍ NA VÝKRESE	POPIS

A52
B
4/6

PŮDORYS 4NP

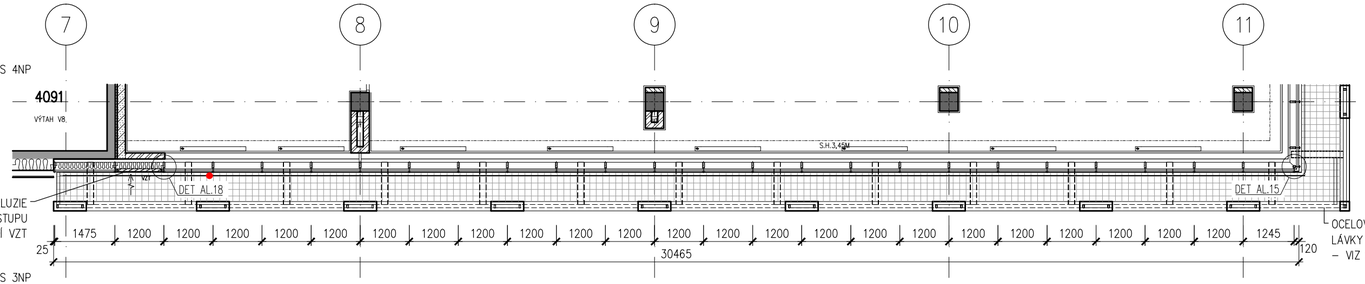

PŮDORYS 3NP

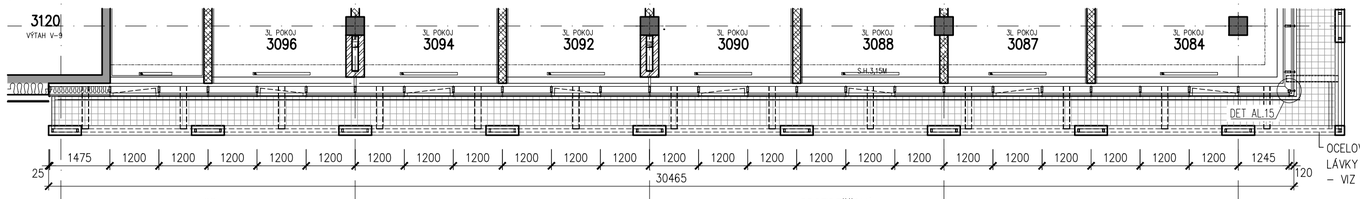

POHLED

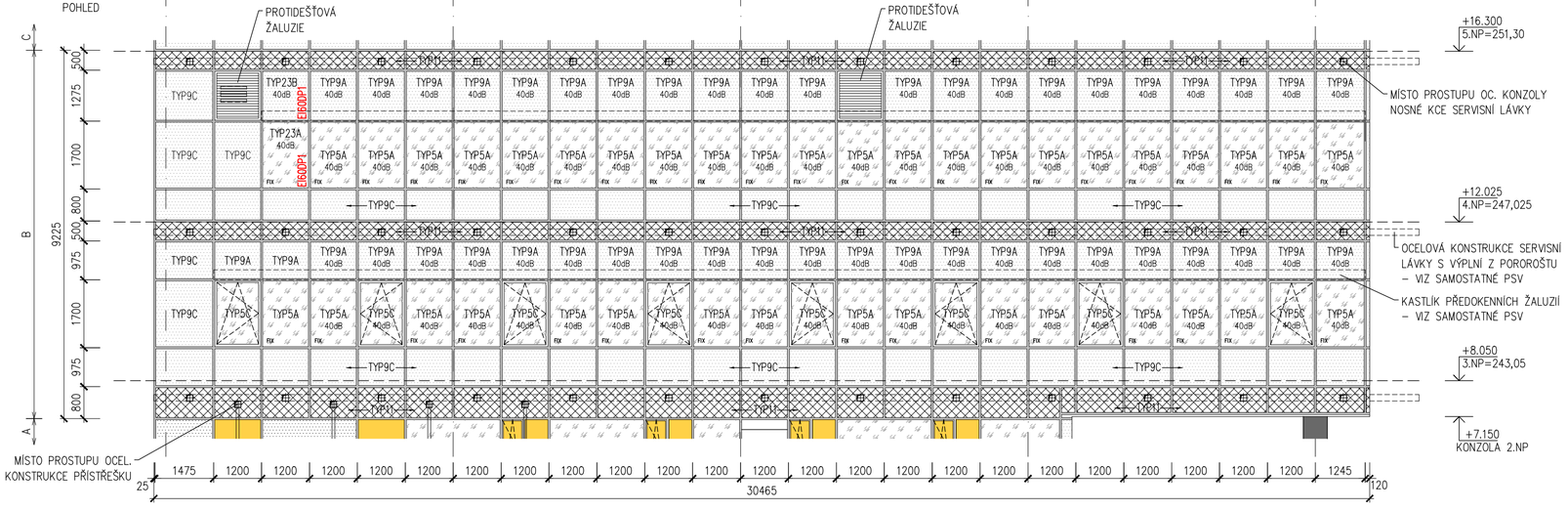

LEGENDA

- IZOLAČNÍ TROJSKLO ČIRÉ
  BARVA RÁMŮ – ANTRACIT, RAL 7016
- IZOLAČNÍ DVOJSKLO SMALTOVANÉ
  BARVA RÁMŮ – ANTRACIT, RAL 7016
  BARVA SKLA – GRAFIT, RAL 7024
- TEPELNĚ IZOLAČNÍ PLECHOVÝ PANEL
  BARVA PLECHU – ANTRACIT, RAL 7016

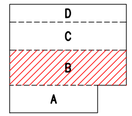

- VÝPLŇ S POŽÁRNÍ ODOLNOSTÍ
  POŽADOVANÁ POŽÁRNÍ ODOLNOST DLE PD PBŘ JE VEPSANÁ PŘÍMO DO VÝPLNĚ
- 40dB MINIMÁLNÍ AKUSTICKÝ POŽADAVEK NA ZASKLENÍ

ŘEZ

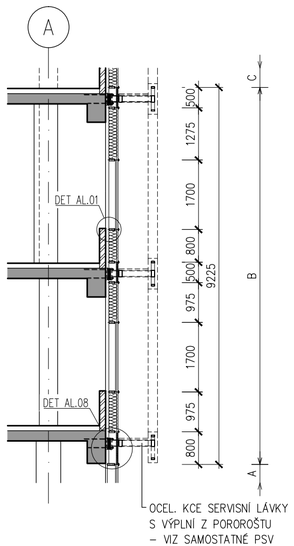

VEDOUCÍ PROJEKTANT	ZODPOVĚDNÝ PROJEKTANT	VYPRACOVAL	VÝPIS VÝROBKŮ	LIST
ING. ARCH. J. HOMOLKA	ING. VIKTOR ŠLAPAL	ING. V. ANTOLÍKOVÁ	HLINÍKOVÉ VENKOVNÍ	65
NPK a.s., PARDUBICKÁ NEMOCNICE VÝSTAVBA PAVILONU CUP S CENTRALIZACÍ AKUTNÍCH PROVOZŮ		A 06–18–P		

OZNAČENÍ NA VÝKRESE	POPIS
A52 C 5/6	

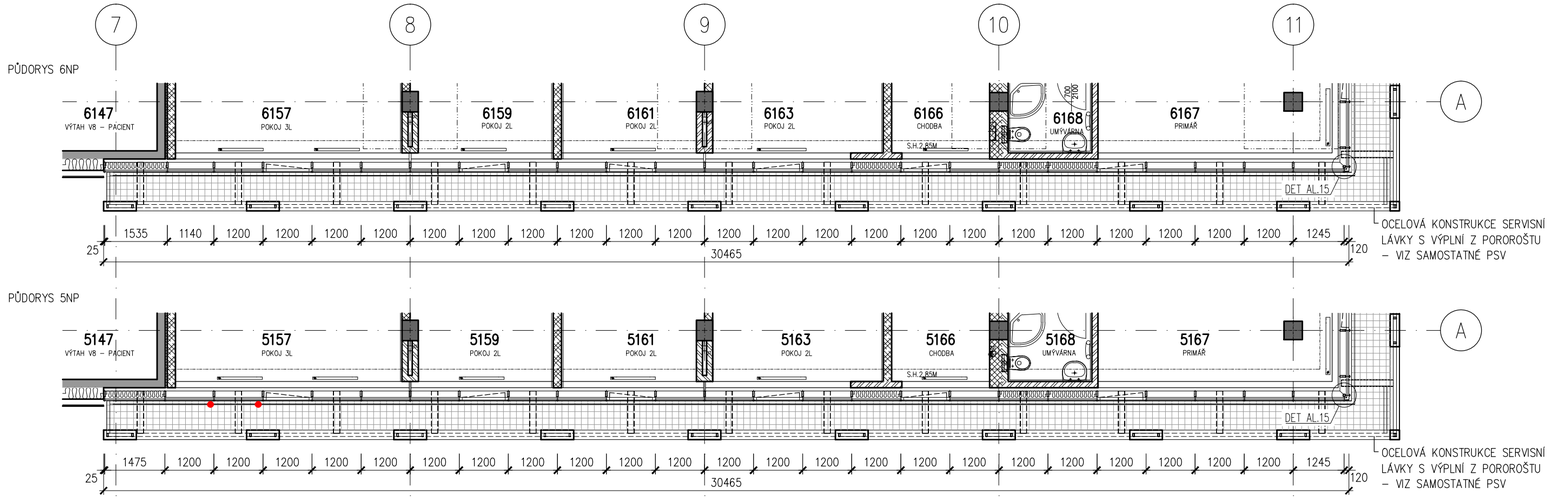

LEGENDA

- IZOLAČNÍ TROJSKLO ČIRÉ
  BARVA RÁMŮ – ANTRACIT, RAL 7016
- IZOLAČNÍ DVOJSKLO SMALTOVANÉ
  BARVA RÁMŮ – ANTRACIT, RAL 7016
  BARVA SKLA – GRAFIT, RAL 7024
- TEPELNĚ IZOLAČNÍ PLECHOVÝ PANEL
  BARVA PLECHU – ANTRACIT, RAL 7016
- VÝPLŇ S POŽÁRNÍ ODOLNOSTÍ
  POŽADOVANÁ POŽÁRNÍ ODOLNOST DLE PD PBŘ JE VEPSANÁ PŘÍMO DO VÝPLNĚ
- 40dB MINIMÁLNÍ AKUSTICKÝ POŽADAVEK NA ZASKLENÍ

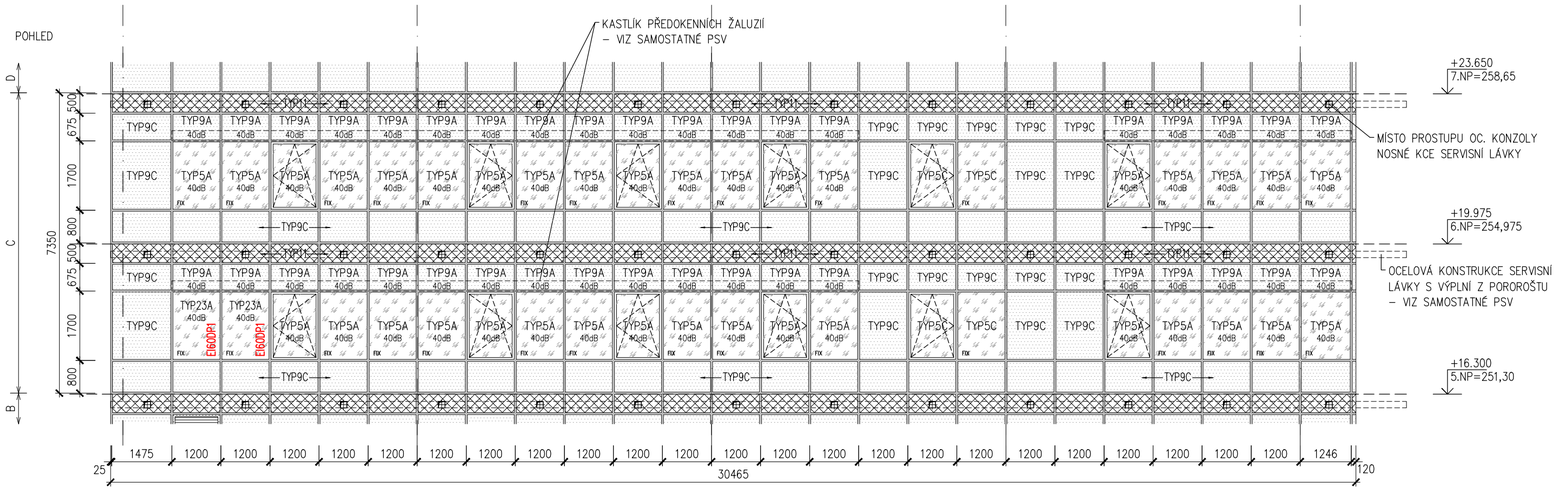

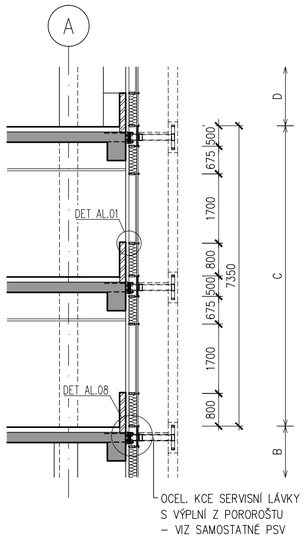

VEDOUCÍ PROJEKTANT	ZODPOVĚDNÝ PROJEKTANT	VYPRACOVAL	VÝPIS VÝROBKŮ	LIST
ING. ARCH. J. HOMOLKA	ING. VIKTOR ŠLAPAL	ING. V. ANTOLÍKOVÁ	HLINÍKOVÉ VENKOVNÍ	66
NPK a.s., PARDUBICKÁ NEMOCNICE VÝSTAVBA PAVILONU CUP S CENTRALIZACÍ AKUTNÍCH PROVOZŮ		A 06–18–P		

OZNAČENÍ NA VÝKRESE	POPIS
A52 D 6/6	

PŮDORYS 7NP

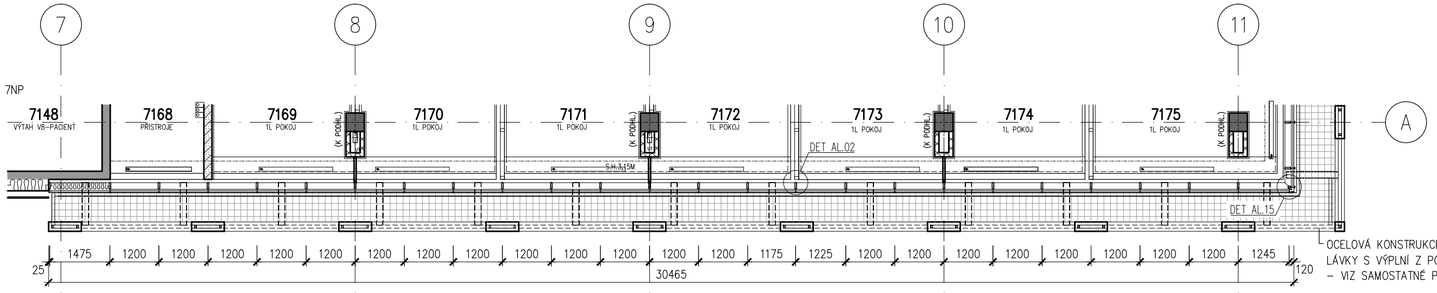

OCELOVÁ KONSTRUKCE SERVISNÍ LÁVKY S VÝPLNÍ Z POROROŠTU – VIZ SAMOSTATNÉ PSV

POHLED

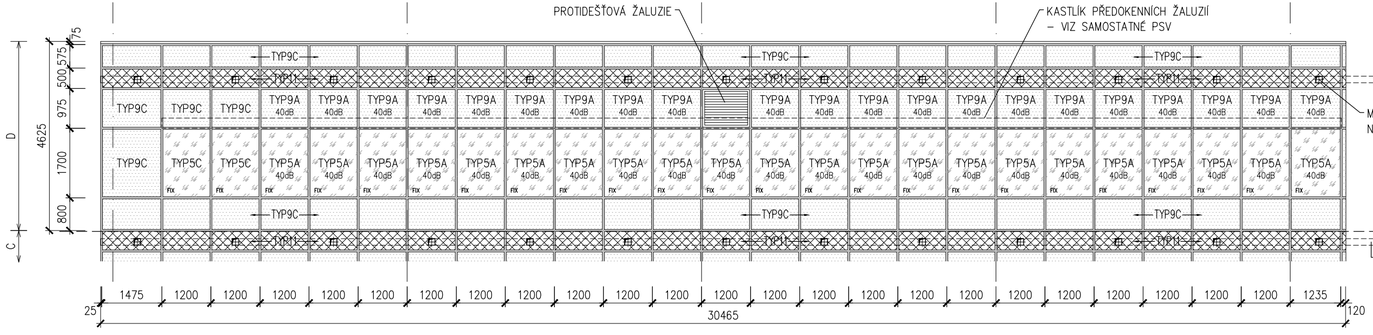

OCELOVÁ KONSTRUKCE SERVISNÍ LÁVKY S VÝPLNÍ Z POROROŠTU – VIZ SAMOSTATNÉ PSV

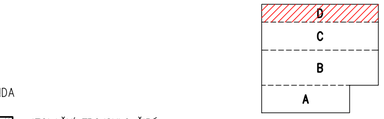

LEGENDA

- IZOLAČNÍ TROJSKLO ČIRÉ
  BARVA RÁMŮ – ANTRACIT, RAL 7016
- IZOLAČNÍ DVOJSKLO SMALTOVANÉ
  BARVA RÁMŮ – ANTRACIT, RAL 7016
  BARVA SKLA – GRAFIT, RAL 7024
- TEPELNĚ IZOLAČNÍ PLECHOVÝ PANEL
  BARVA PLECHU – ANTRACIT, RAL 7016
- PROTIDEŠŤOVÁ ŽALUZIE
  BARVA – ANTRACIT, RAL 7016
- 40dB MINIMÁLNÍ AKUSTICKÝ POŽADAVEK NA ZASKLENÍ

ŘEZ

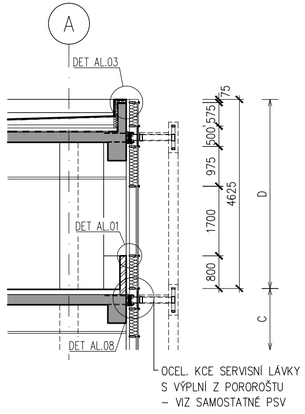

OZNAČENÍ NA VÝKRESE	POPIS	Σ
A53 1/6	**CELOPROSKLENÁ TEPELNĚ IZOLAČNÍ HLINÍKOVÁ SLOUPKO-PŘÍČKOVÁ FASÁDA S PŘÍTLAČNÝMI LIŠTAMI ZÁPADNÍ FASÁDA 1.NP-7.NP, CELKOVÁ PLOCHA 820 m2**	1

CELOPROSKLENÁ TEPELNĚ IZOLAČNÍ HLINÍKOVÁ SLOUPKO-PŘÍČKOVÁ FASÁDA S PŘÍTLAČNÝMI LIŠTAMI
- ZE SVISLÝCH SLOUPKŮ A VODOROVNÝCH PŘÍČLÍ PRO VÍCEPODLAŽNÍ PROSKLENÉ FASÁDY
- VENKOVNÍ STRANA KONSTRUKCE S PŘIZNANÝMI PŘÍTLAČNÝMI A KRYCÍMI LIŠTAMI POHLEDOVÉ ŠÍŘKY 50 MM, VERTIKÁLNÍ LIŠTY HL. 20 MM, HORIZONTÁLNÍ LIŠTY HL. 15 MM
- ČLENĚNÍ DLE SCHÉMATU
- SVISLÉ SLOUPKY 1.NP-2.NP HLOUBKY 206 MM, ODSAZENÍ OD NOSNÉ KONSTRUKCE OBJEKTU (STROPY, OBVODOVÉ PRŮVLAKY, STĚNY ATD.) 40 MM ZAJIŠŤUJÍCÍ TOLERANCI PRO MOŽNOU ODCHYLKU OD SVISLICE
- SVISLÉ SLOUPKY 3.NP-7.NP HLOUBKY 166 MM, ODSAZENÍ OD NOSNÉ KONSTRUKCE OBJEKTU (STROPY, OBVODOVÉ PRŮVLAKY, STĚNY ATD.) 80 MM
- VODOROVNÉ PŘÍČLE POŽADOVÁNY STEJNÉ HLOUBKY JAKO SVISLÉ SLOUPKY Z DŮVODU DETAILU UZAVŘENÍ V OBLASTI PARAPETU A NADPRAŽÍ
- DODÁVKA LOP VČETNĚ STATICKÝCH VÝZTUH, OCELOVÝCH KOTEVNÍCH KONSTRUKCÍ NOSNÝCH AL-PROFILŮ A NAVÁZÁNÍ NA OKOLNÍ KONSTRUKCE (DOPLECHOVÁNÍ APOD.)

FÁZE VÝSTAVBY
- V MÍSTĚ TRANSPORTNÍCH OTVORŮ 2.FÁZE VÝSTAVBY MUSÍ BÝT FASÁDNÍ KONSTRUKCE VE 4.NP, 5.NP A 6.NP PŘIPRAVENA NA BUDOUCÍ DEMONTÁŽ A ZPĚTNOU MONTÁŽ (SLOUPKY, PŘÍČLE, VÝPLNĚ)
- MONTÁŽNÍ OTVORY VIZ. POHLED

OKNA, DVEŘE, OSTATNÍ VÝPLNĚ
- OKENNÍ VÝPLNĚ FIXNÍ, VYBRANÁ OKNA RÁMOVÁ OTEVÍRAVÁ A SKLOPNÁ, O SKLADEBNÝCH ROZMĚRECH Š.1200 MM, V.1700 MM (3.NP, 5.NP, 6.NP)
- NEPRŮHLEDNÉ VÝPLNĚ S KOMPOZITNÍMI AL PANELY (1.NP-2.NP), NEPRŮHLEDNÁ OKNA SE SKRYTÝMI PANTY
- NEPRŮHLEDNÁ VÝPLŇ Z TEPELNĚ-IZOLAČNÍHO PLECHOVÉHO PANELU V ÚROVNI FASÁDNÍCH OCEL. LÁVEK
- VČETNĚ PROTIDEŠŤOVÉ FASÁDNÍ HLINÍKOVÉ ŽALUZIE PRO VYKRYTÍ ODVĚTRÁVACÍCH OTVORŮ PROFESÍ MP A VZT, OSAZENÉ MEZI SLOUPKY A PŘÍČKY, ZA PROTIDEŠŤOVOU ŽALUZIÍ TEPELNĚ-IZOLAČNÍ PLECHOVÝ PANEL S PROSTUPY PROFESÍ
- VYBRANÉ ČÁSTI PROSKLENÉ FASÁDY S POŽÁRNÍ ODOLNOSTÍ EI 60 DP1 (27 m2)

ZASKLENÍ
- IZOLAČNÍ TROJSKLO ČIRÉ, max. Ug=0.6 W/m2K
- INDEX PODÁNÍ BAREV min.Ra=90%, ČINITEL PROSTUPU SVĚTLA min.LT=65%
- NÍZKÝ SOLÁRNÍ FAKTOR SF - ČINITEL PROSTUPU SLUNEČNÍ ENERGIE max.SF(g)=40%
- AKUSTICKÉ S min.Rw=40dB PRO CHRÁNĚNÉ PROSTORY (POKOJE, VYŠETŘOVNY, DMZ ATD.)
- BEZPEČNOSTNÍ VRSTVENÁ SKLA S PVB FÓLIEMI
  OCHRANA PŘED PROPADNUTÍM/NAHRAZUJÍCÍ ZÁBRADLÍ (TŘÍDA min.1B1, ČSN EN 12 600)
  OCHRANA PŘED ZRANĚNÍM A NEHODAMI (TŘÍDA min.2B2, ČSN EN 12 600)
  OCHRANA PŘED VANDALISMEM Z EXTERIÉRU 1.NP (TŘÍDA min.P1A-P2A, ČSN EN 356)
- PROTIPOŽÁRNÍ S ODOLNOSTÍ FIXNÍCH VÝPLNÍ MIN. EI 60 DP1 VE VYBRANÝCH ČÁSTECH DLE POŽADAVKU PBŘ
- IZOLAČNÍ DVOJSKLO SMALTOVANÉ V MÍSTECH STAVEBNÍCH KONSTRUKCÍ, S PŘÍDAVNOU TEPELNOU IZOLACÍ Z MINERÁLNÍ VLNY
- PODROBNÉ ŘEŠENÍ POŽADAVKŮ NA ZASKLENÍ VIZ. SAMOSTATNÝ POPIS TYPŮ ZASKLENÍ A POHLEDOVÉ SCHÉMA

BARVA
- POVRCHOVÁ ÚPRAVA AL-PROFILŮ PRÁŠKOVÝM VYPALOVACÍM LAKEM V BARVĚ RAL
- PODROBNÉ ŘEŠENÍ VIZ. VÝKRESY POHLEDŮ

POZNÁMKA
- PODROBNÝ POPIS JEDNOTLIVÝCH PRVKŮ S POŽADOVANÝMI PARAMETRY VIZ. TECHNICKÁ SPECIFIKACE
- PŘED REALIZACÍ BUDE PŘEDLOŽENA VÝROBNÍ DOKUMENTACE VČETNĚ STATICKÉHO NÁVRHU PROFILŮ A DETAILŮ K ODSOUHLASENÍ
- V MÍSTECH POŽÁRNÍCH PÁSŮ NA FASÁDĚ BUDE PROVEDENO PROTIPOŽÁRNÍ UTĚSNĚNÍ STAVEBNÍCH KONSTRUKCÍ (ŽB PRŮVLAKY, ZDIVO) A HLINÍKOVÝCH FASÁDNÍCH PŘÍČLÍ/SLOUPKŮ VIZ. SAMOSTATNÝ VÝROBEK PSV

VEDOUCÍ PROJEKTANT	ZODPOVĚDNÝ PROJEKTANT	VYPRACOVAL	VÝPIS VÝROBKŮ	LIST
ING. ARCH. J. HOMOLKA	ING. VIKTOR ŠLAPAL	ING. V. ANTOLÍKOVÁ	HLINÍKOVÉ VENKOVNÍ	68
NPK a.s., PARDUBICKÁ NEMOCNICE VÝSTAVBA PAVILONU CUP S CENTRALIZACÍ AKUTNÍCH PROVOZŮ		A 06–18–P		

OZNAČENÍ NA VÝKRESE	POPIS
A53	ZÁPADNÍ FASÁDA 1.NP–7.NP
2/6	

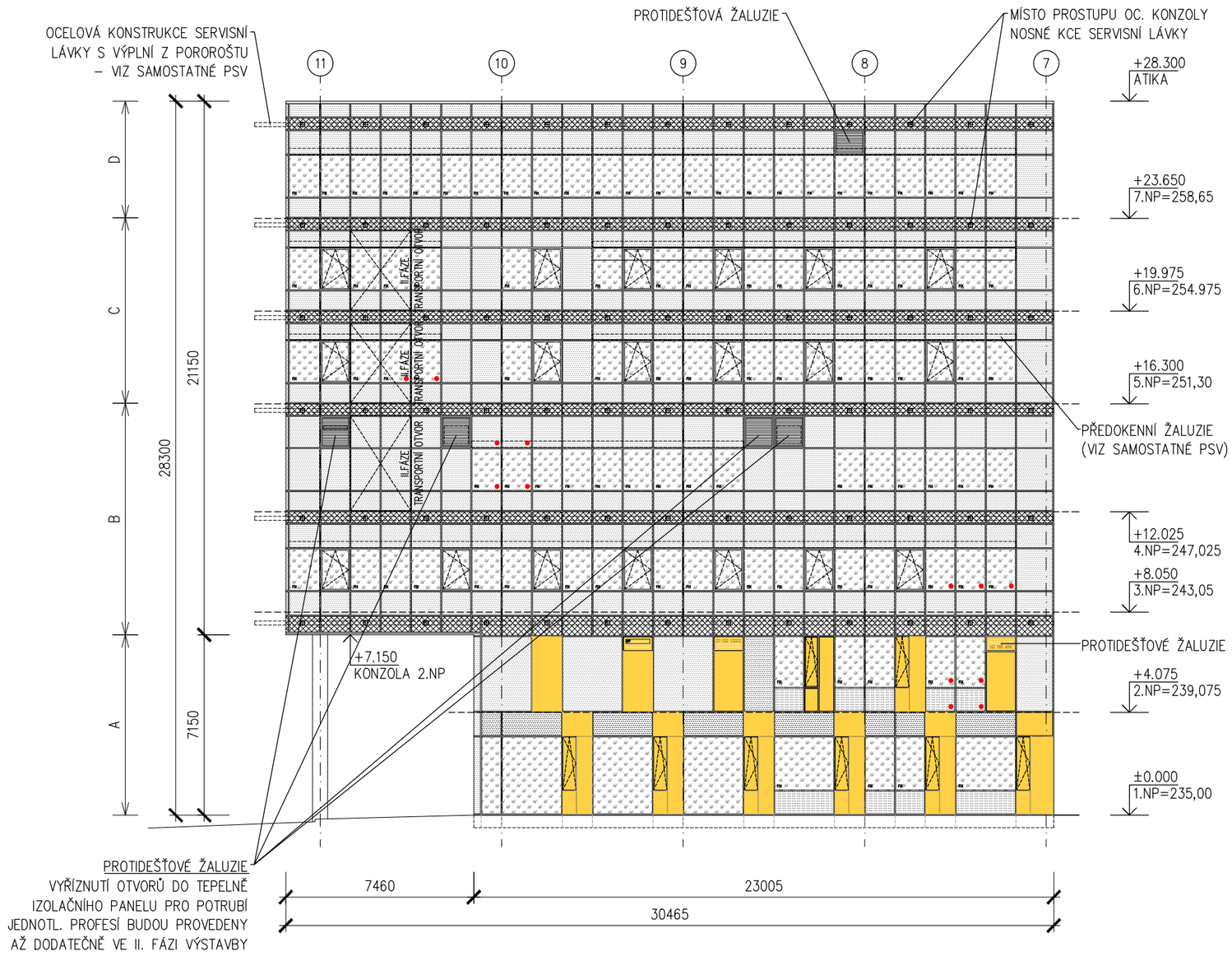

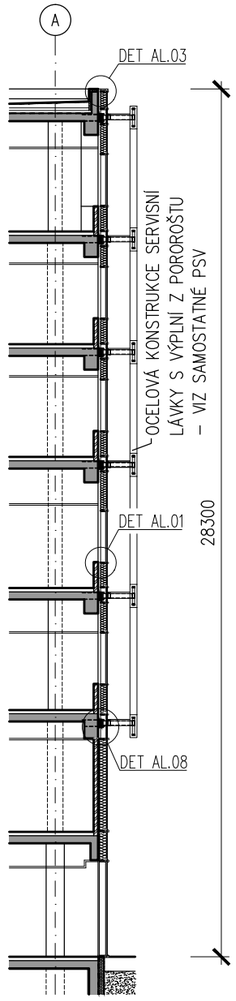

PŮDORYSNÉ SCHÉMA

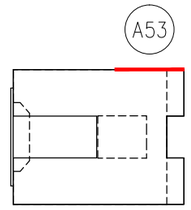

LEGENDA

IZOLAČNÍ TROJSKLO ČIRÉ
BARVA RÁMŮ – ANTRACIT, RAL 7016

IZOLAČNÍ DVOJSKLO SMALTOVANÉ
BARVA RÁMŮ – ANTRACIT, RAL 7016
BARVA SMALTOVANÉHO SKLA – GRAFIT, RAL 7024

IZOLAČNÍ TROJSKLO ČIRÉ OPATŘENÉ ZNEPRŮHLEDNĚNÍM – SÍTOTISK

TEPELNĚ IZOLAČNÍ PLECHOVÝ PANEL
BARVA PLECHU – ANTRACIT, RAL 7016

KOMPOZITNÍ SENDVIČOVÁ DESKA Z HLINÍKOVÝCH PLECHŮ S NEHOŘLAVÝM MINERÁLNÍM JÁDREM
BARVA PLECHU – ŽLUTÁ, RAL 1023

PROTIDEŠŤOVÁ ŽALUZIE
BARVA – ANTRACIT, RAL 7016

PROTIDEŠŤOVÁ ŽALUZIE
BARVA – ANTRACIT, RAL 7016

VÝPLŇ S POŽÁRNÍ ODOLNOSTÍ
POŽADOVANÁ POŽÁRNÍ ODOLNOST DLE PD PBŘ JE VEPSANÁ PŘÍMO DO VÝPLNĚ U PODROBNĚJŠÍCH SCHÉMAT

TRANSPORTNÍ OTVOR II.FÁZE
TRANSPORTNÍ OTVOR – II. FÁZE
DEMONTÁŽ VÝPLNÍ SLOUPKO–PŘÍČKOVÉ FASÁDY VE VYZNAČENÉM ROZSAHU PRO TRANSPORT STAVEBNÍHO MATERIÁLU V II. FÁZE VÝSTAVBY

VEDOUCÍ PROJEKTANT	ZODPOVĚDNÝ PROJEKTANT	VYPRACOVAL	VÝPIS VÝROBKŮ	LIST
ING. ARCH. J. HOMOLKA	ING. VIKTOR ŠLAPAL	ING. V. ANTOLÍKOVÁ	HLINÍKOVÉ VENKOVNÍ	69
NPK a.s., PARDUBICKÁ NEMOCNICE VÝSTAVBA PAVILONU CUP S CENTRALIZACÍ AKUTNÍCH PROVOZŮ		A 06–18–P		

OZNAČENÍ NA VÝKRESE	POPIS
A53	
A	
3/6	

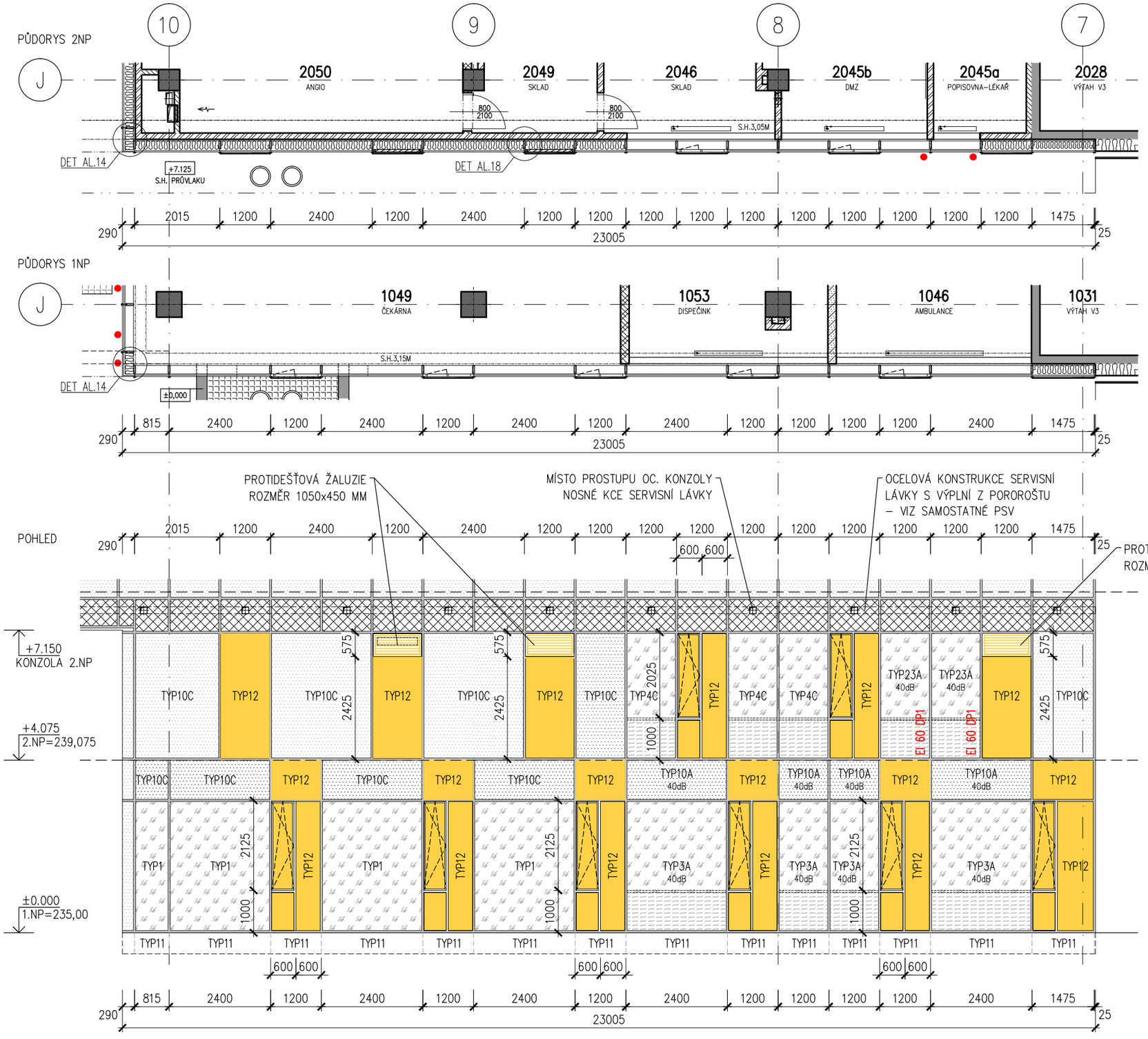

LEGENDA

- IZOLAČNÍ TROJSKLO ČIRÉ
  BARVA RÁMŮ – ANTRACIT, RAL 7016
- IZOLAČNÍ DVOJSKLO SMALTOVANÉ
  BARVA RÁMŮ – ANTRACIT, RAL 7016
  BARVA SKLA – GRAFIT, RAL 7024
- IZOLAČNÍ TROJSKLO ČIRÉ OPATŘENÉ ZNEPRŮHLEDNĚNÍM – SÍTOTISK
- TEPELNĚ IZOLAČNÍ PLECHOVÝ PANEL
  BARVA PLECHU – ANTRACIT, RAL 7016
- KOMPOZITNÍ SENDVIČOVÁ DESKA Z HLINÍKOVÝCH PLECHŮ S NEHOŘLAVÝM MINERÁLNÍM JÁDREM
  BARVA PLECHU – ŽLUTÁ, RAL 1023
- PROTIDEŠŤOVÁ ŽALUZIE
  BARVA – ŽLUTÁ RAL 1023

40dB MINIMÁLNÍ AKUSTICKÝ POŽADAVEK NA ZASKLENÍ

D
C
B
A

VEDOUCÍ PROJEKTANT	ZODPOVĚDNÝ PROJEKTANT	VYPRACOVAL	VÝPIS VÝROBKŮ	LIST
ING. ARCH. J. HOMOLKA	ING. VIKTOR ŠLAPAL	ING. V. ANTOLÍKOVÁ	HLINÍKOVÉ VENKOVNÍ	70

NPK a.s., PARDUBICKÁ NEMOCNICE
VÝSTAVBA PAVILONU CUP S CENTRALIZACÍ AKUTNÍCH PROVOZŮ

A 06–18–P

OZNAČENÍ NA VÝKRESE	POPIS

A53
B
4/6

PŮDORYS 4NP

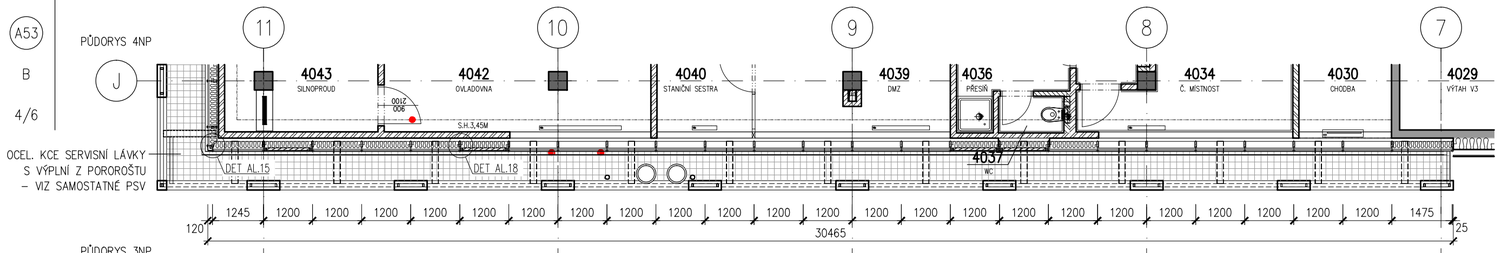

PŮDORYS 3NP

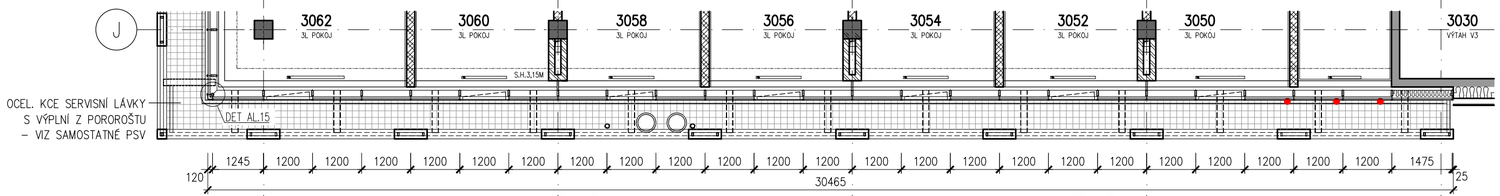

POHLED

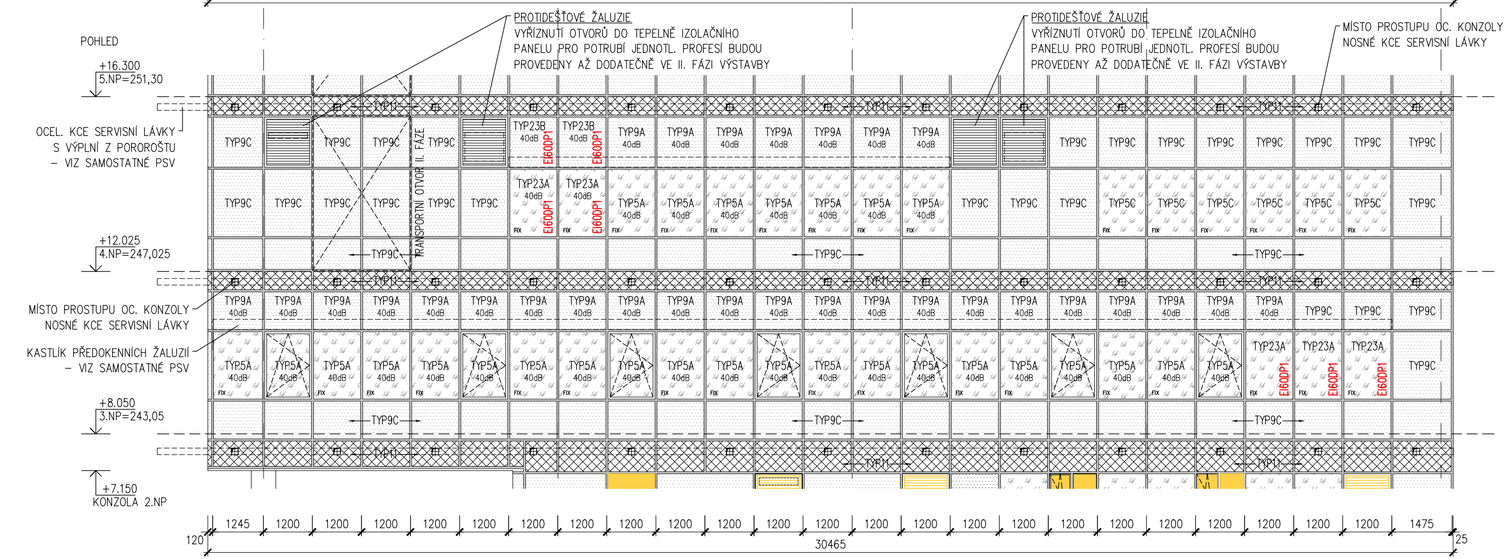

LEGENDA

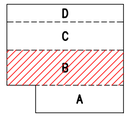

IZOLAČNÍ TROJSKLO ČIRÉ
BARVA RÁMŮ – ANTRACIT, RAL 7016

IZOLAČNÍ DVOJSKLO SMALTOVANÉ
BARVA RÁMŮ – ANTRACIT, RAL 7016
BARVA SKLA – GRAFIT, RAL 7024

TEPELNĚ IZOLAČNÍ PLECHOVÝ PANEL
BARVA PLECHU – ANTRACIT, RAL 7016

PROTIDEŠŤOVÁ ŽALUZIE
BARVA – ANTRACIT, RAL 7016

VÝPLŇ S POŽÁRNÍ ODOLNOSTÍ
POŽADOVANÁ POŽÁRNÍ ODOLNOST DLE PD PBŘ JE VEPSANÁ PŘÍMO DO VÝPLNĚ

40dB MINIMÁLNÍ AKUSTICKÝ POŽADAVEK NA ZASKLENÍ

TRANSPORTNÍ OTVOR II.FÁZE

TRANSPORTNÍ OTVOR – II. FÁZE
DEMONTÁŽ VÝPLNÍ SLOUPKO–PŘÍČKOVÉ FASÁDY VE VYZNAČENÉM ROZSAHU PRO TRANSPORT STAVEBNÍHO MATERIÁLU VE II. FÁZE VÝSTAVBY

ŘEZ

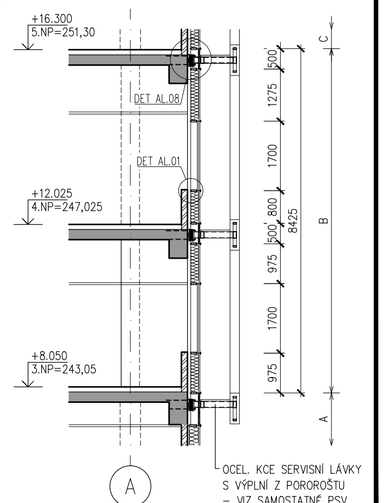

VEDOUCÍ PROJEKTANT	ZODPOVĚDNÝ PROJEKTANT	VYPRACOVAL	VÝPIS VÝROBKŮ	LIST
ING. ARCH. J. HOMOLKA	ING. VIKTOR ŠLAPAL	ING. V. ANTOLÍKOVÁ	HLINÍKOVÉ VENKOVNÍ	71

NPK a.s., PARDUBICKÁ NEMOCNICE
VÝSTAVBA PAVILONU CUP S CENTRALIZACÍ AKUTNÍCH PROVOZŮ

A 06–18–P

OZNAČENÍ NA VÝKRESE	POPIS
A53 C 5/6	

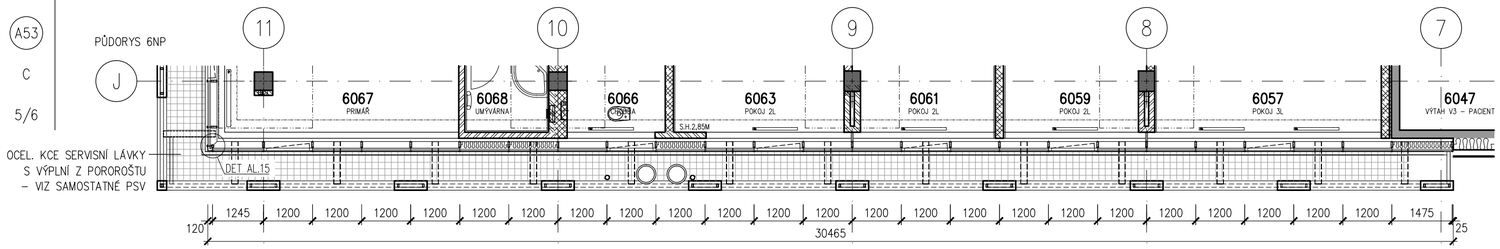

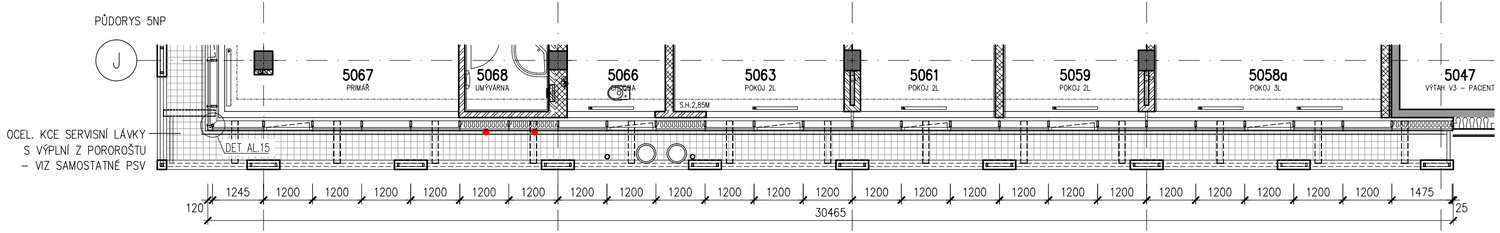

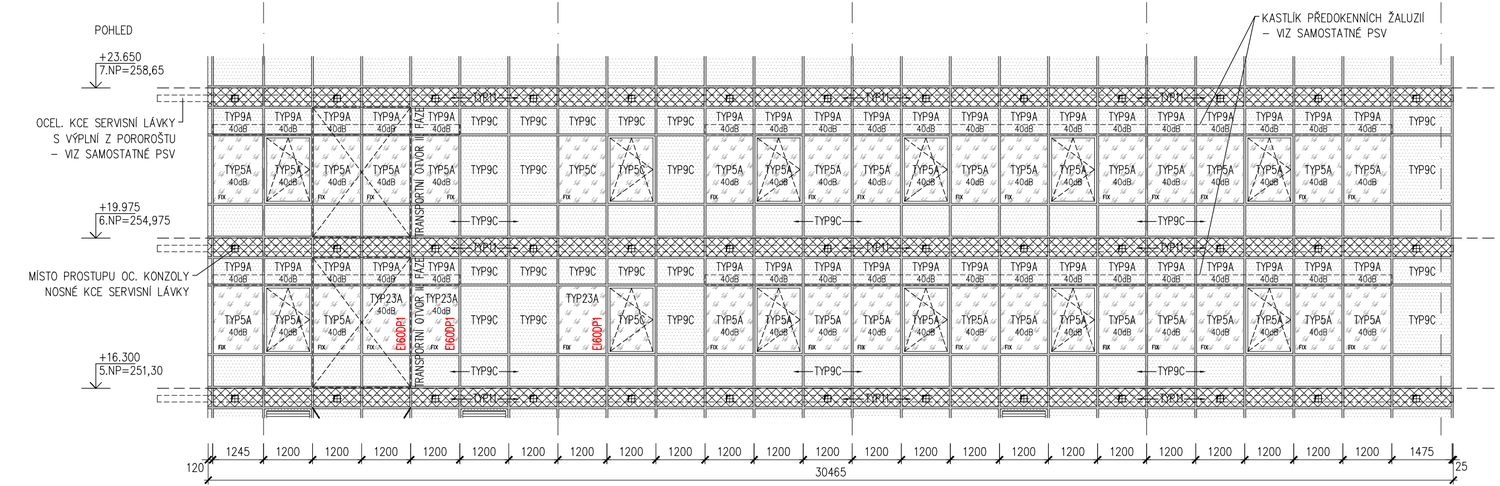

LEGENDA

- IZOLAČNÍ TROJSKLO ČIRÉ
  BARVA RÁMŮ – ANTRACIT, RAL 7016
- IZOLAČNÍ DVOJSKLO SMALTOVANÉ
  BARVA RÁMŮ – ANTRACIT, RAL 7016
  BARVA SKLA – GRAFIT, RAL 7024
- TEPELNĚ IZOLAČNÍ PLECHOVÝ PANEL
  BARVA PLECHU – ANTRACIT, RAL 7016
- VÝPLŇ S POŽÁRNÍ ODOLNOSTÍ
  POŽADOVANÁ POŽÁRNÍ ODOLNOST DLE PD PBŘ JE VEPSANÁ PŘÍMO DO VÝPLNĚ
- 40dB MINIMÁLNÍ AKUSTICKÝ POŽADAVEK NA ZASKLENÍ
- TRANSPORTNÍ OTVOR – II. FÁZE
  DEMONTÁŽ VÝPLNÍ SLOUPKO–PŘÍČKOVÉ FASÁDY VE VYZNAČENÉM ROZSAHU PRO TRANSPORT STAVEBNÍHO MATERIÁLU VE II. FÁZE VÝSTAVBY

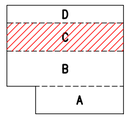

ŘEZ

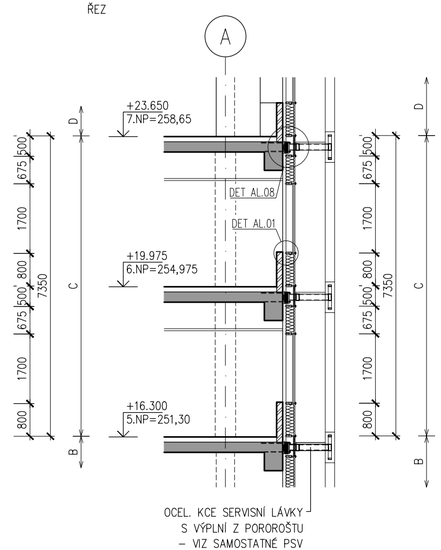

VEDOUCÍ PROJEKTANT	ZODPOVĚDNÝ PROJEKTANT	VYPRACOVAL	VÝPIS VÝROBKŮ	LIST
ING. ARCH. J. HOMOLKA	ING. VIKTOR ŠLAPAL	ING. V. ANTOLÍKOVÁ	HLINÍKOVÉ VENKOVNÍ	72
NPK a.s., PARDUBICKÁ NEMOCNICE VÝSTAVBA PAVILONU CUP S CENTRALIZACÍ AKUTNÍCH PROVOZŮ		A 06-18-P		

OZNAČENÍ NA VÝKRESE	POPIS
A53	
D	
6/6	

PŮDORYS 7NP

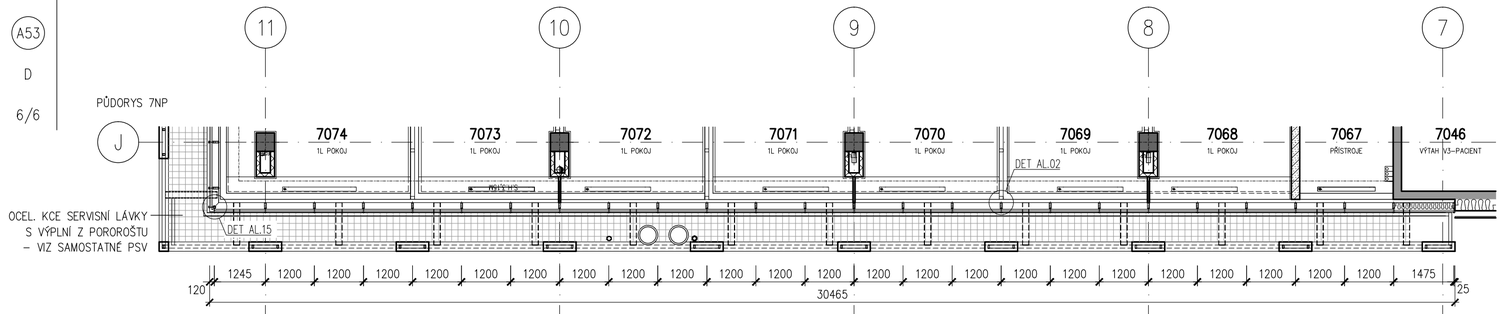

POHLED

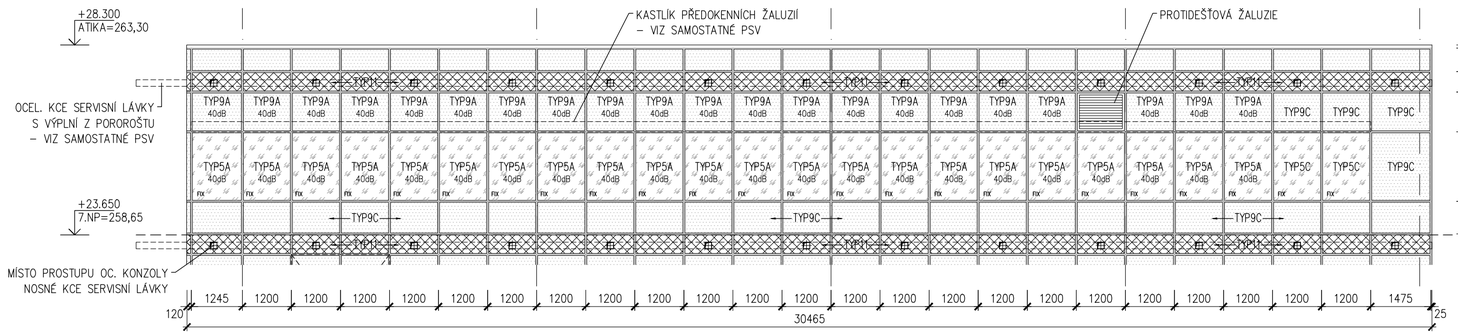

LEGENDA

- IZOLAČNÍ TROJSKLO ČIRÉ
  BARVA RÁMŮ – ANTRACIT, RAL 7016
- IZOLAČNÍ DVOJSKLO SMALTOVANÉ
  BARVA RÁMŮ – ANTRACIT, RAL 7016
  BARVA SKLA – GRAFIT, RAL 7024
- TEPELNĚ IZOLAČNÍ PLECHOVÝ PANEL
  BARVA PLECHU – ANTRACIT, RAL 7016
- PROTIDEŠŤOVÁ ŽALUZIE
  BARVA – ANTRACIT, RAL 7016
- 40dB MINIMÁLNÍ AKUSTICKÝ POŽADAVEK NA ZASKLENÍ

D
C
B
A

ŘEZ

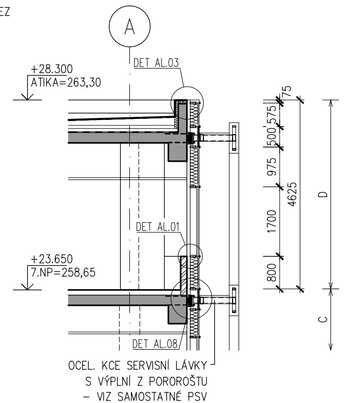

OZNAČENÍ NA VÝKRESE	POPIS	Σ
		1
A54 1/5	**CELOPROSKLENÁ TEPELNĚ IZOLAČNÍ HLINÍKOVÁ SLOUPKO-PŘÍČKOVÁ FASÁDA S PŘÍTLAČNÝMI LIŠTAMI SEVERNÍ FASÁDA 3.NP-7.NP, CELKOVÁ PLOCHA 427 m2**	

CELOPROSKLENÁ TEPELNĚ IZOLAČNÍ HLINÍKOVÁ SLOUPKO-PŘÍČKOVÁ FASÁDA S PŘÍTLAČNÝMI LIŠTAMI

- ZE SVISLÝCH SLOUPKŮ A VODOROVNÝCH PŘÍČLÍ PRO VÍCEPODLAŽNÍ PROSKLENÉ FASÁDY
- VENKOVNÍ STRANA KONSTRUKCE S PŘIZNANÝMI PŘÍTLAČNÝMI A KRYCÍMI LIŠTAMI POHLEDOVÉ ŠÍŘKY 50 MM, VERTIKÁLNÍ LIŠTY HL. 20 MM, HORIZONTÁLNÍ LIŠTY HL. 15 MM
- S AUTOMATICKÝMI POSUVNÝMI VSTUPNÍMI DVEŘMI V 1.NP, VČETNĚ POMOCNÉ KONSTRUKCE PRO VYNESENÍ DVEŘNÍCH POHONŮ
- ČLENĚNÍ DLE SCHÉMATU
- SVISLÉ SLOUPKY 3.NP-7.NP HLOUBKY 166 MM, ODSAZENÍ OD NOSNÉ KONSTRUKCE OBJEKTU (STROPY, OBVODOVÉ PRŮVLAKY, STĚNY ATD.) 80 MM
- VODOROVNÉ PŘÍČLE POŽADOVÁNY STEJNÉ HLOUBKY JAKO SVISLÉ SLOUPKY Z DŮVODU DETAILU UZAVŘENÍ V OBLASTI PARAPETU A NADPRAŽÍ
- DODÁVKA LOP VČETNĚ STATICKÝCH VÝZTUH, OCELOVÝCH KOTEVNÍCH KONSTRUKCÍ NOSNÝCH AL-PROFILŮ A NAVÁZÁNÍ NA OKOLNÍ KONSTRUKCE (DOPLECHOVÁNÍ APOD.)

OKNA, DVEŘE, OSTATNÍ VÝPLNĚ

- OKENNÍ VÝPLNĚ FIXNÍ, VYBRANÁ OKNA RÁMOVÁ OTEVÍRAVÁ A SKLOPNÁ, O SKLADEBNÝCH ROZMĚRECH Š.1200 MM, V.1700 MM (3.NP, 5.NP, 6.NP)
- NEPRŮHLEDNÁ VÝPLŇ Z TEPELNĚ-IZOLAČNÍHO PLECHOVÉHO PANELU V ÚROVNI FASÁDNÍCH OCEL. LÁVEK
- VČETNĚ PROTIDEŠŤOVÉ FASÁDNÍ HLINÍKOVÉ ŽALUZIE PRO VYKRYTÍ ODVĚTRÁVACÍCH OTVORŮ PROFESÍ MP A VZT, OSAZENÉ MEZI SLOUPKY A PŘÍČKY, ZA PROTIDEŠŤOVOU ŽALUZIÍ TEPELNĚ-IZOLAČNÍ PLECHOVÝ PANEL S PROSTUPY PROFESÍ
- VYBRANÉ ČÁSTI PROSKLENÉ FASÁDY S POŽÁRNÍ ODOLNOSTÍ EI 60 DP1 (8 m2)

ZASKLENÍ

- IZOLAČNÍ TROJSKLO ČIRÉ, max. Ug=0.6 W/m2K
- INDEX PODÁNÍ BAREV min.Ra=90%, ČINITEL PROSTUPU SVĚTLA min.LT=65%
- NÍZKÝ SOLÁRNÍ FAKTOR SF - ČINITEL PROSTUPU SLUNEČNÍ ENERGIE max.SF(g)=40%
- AKUSTICKÉ S min.Rw=40dB PRO CHRÁNĚNÉ PROSTORY (POKOJE, VYŠETŘOVNY, DMZ ATD.)
- PROTIPOŽÁRNÍ S ODOLNOSTÍ FIXNÍCH VÝPLNÍ MIN. EI 60 DP1 VE VYBRANÝCH ČÁSTECH DLE POŽADAVKU PBŘ
- IZOLAČNÍ DVOJSKLO SMALTOVANÉ V MÍSTECH STAVEBNÍCH KONSTRUKCÍ, S PŘÍDAVNOU TEPELNOU IZOLACÍ Z MINERÁLNÍ VLNY
- PODROBNÉ ŘEŠENÍ POŽADAVKŮ NA ZASKLENÍ VIZ. SAMOSTATNÝ POPIS TYPŮ ZASKLENÍ A POHLEDOVÉ SCHÉMA

BARVA

- POVRCHOVÁ ÚPRAVA AL-PROFILŮ PRÁŠKOVÝM VYPALOVACÍM LAKEM V BARVĚ RAL
- PODROBNÉ ŘEŠENÍ VIZ. VÝKRESY POHLEDŮ

POZNÁMKA

- PODROBNÝ POPIS JEDNOTLIVÝCH PRVKŮ S POŽADOVANÝMI PARAMETRY VIZ. TECHNICKÁ SPECIFIKACE
- PŘED REALIZACÍ BUDE PŘEDLOŽENA VÝROBNÍ DOKUMENTACE VČETNĚ STATICKÉHO NÁVRHU PROFILŮ A DETAILŮ K ODSOUHLASENÍ
- V MÍSTECH POŽÁRNÍCH PÁSŮ NA FASÁDĚ BUDE PROVEDENO PROTIPOŽÁRNÍ UTĚSNĚNÍ STAVEBNÍCH KONSTRUKCÍ (ŽB PRŮVLAKY, ZDIVO) A HLINÍKOVÝCH FASÁDNÍCH PŘÍČLÍ/SLOUPKŮ VIZ. SAMOSTATNÝ VÝROBEK PSV

OZNAČENÍ NA VÝKRESE	POPIS
A54 2/5	SEVERNÍ FASÁDA 3.NP–7.NP

PŮDORYSNÉ SCHÉMA

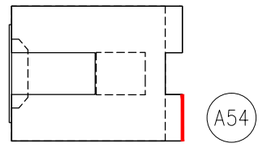

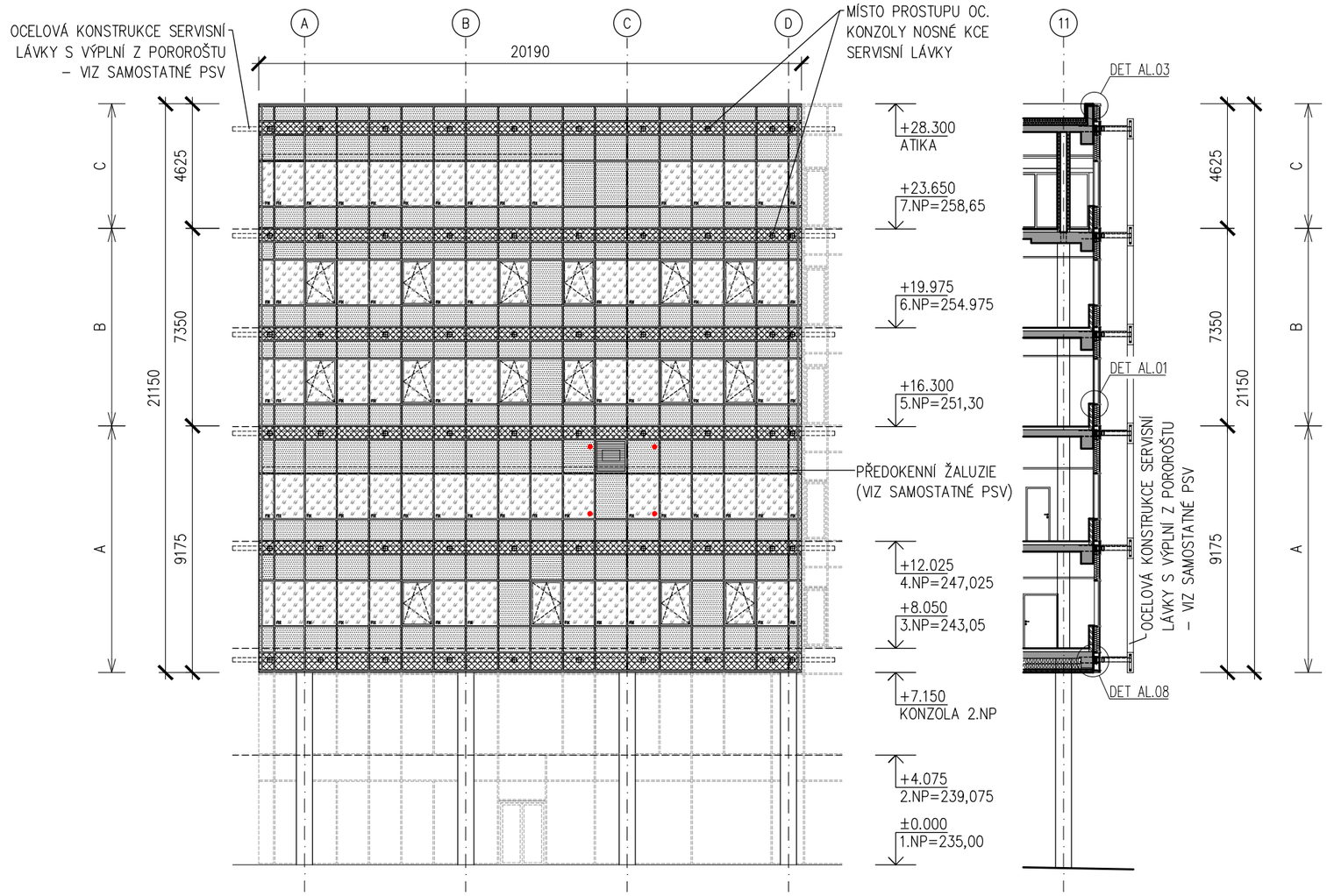

LEGENDA

IZOLAČNÍ TROJSKLO ČIRÉ
BARVA RÁMŮ – ANTRACIT, RAL 7016

IZOLAČNÍ DVOJSKLO SMALTOVANÉ
BARVA RÁMŮ – ANTRACIT, RAL 7016
BARVA SMALTOVANÉHO SKLA – GRAFIT, RAL 7024

TEPELNĚ IZOLAČNÍ PLECHOVÝ PANEL
BARVA PLECHU – ANTRACIT, RAL 7016

PROTIDEŠŤOVÁ ŽALUZIE
BARVA – ANTRACIT, RAL 7016

VÝPLŇ S POŽÁRNÍ ODOLNOSTÍ
POŽADOVANÁ POŽÁRNÍ ODOLNOST DLE PD PBŘ JE VEPSANÁ PŘÍMO DO VÝPLNĚ U PODROBNĚJŠÍCH SCHÉMAT

VEDOUCÍ PROJEKTANT	ZODPOVĚDNÝ PROJEKTANT	VYPRACOVAL	VÝPIS VÝROBKŮ	LIST
ING. ARCH. J. HOMOLKA	ING. VIKTOR ŠLAPAL	ING. V. ANTOLÍKOVÁ	HLINÍKOVÉ VENKOVNÍ	75
NPK a.s., PARDUBICKÁ NEMOCNICE VÝSTAVBA PAVILONU CUP S CENTRALIZACÍ AKUTNÍCH PROVOZŮ		A 06–18–P		

OZNAČENÍ NA VÝKRESE	POPIS
A54	
A	
3/5	

PŮDORYS 4NP

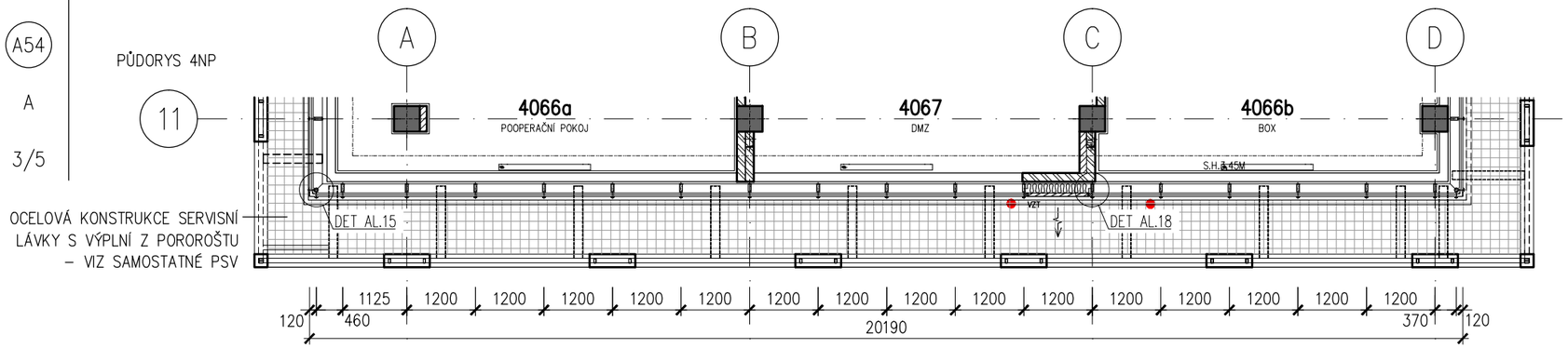

PŮDORYS 3NP

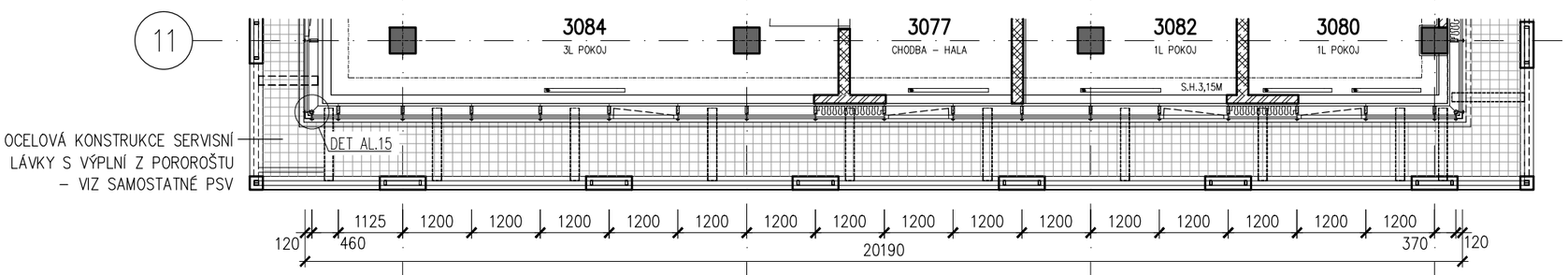

POHLED

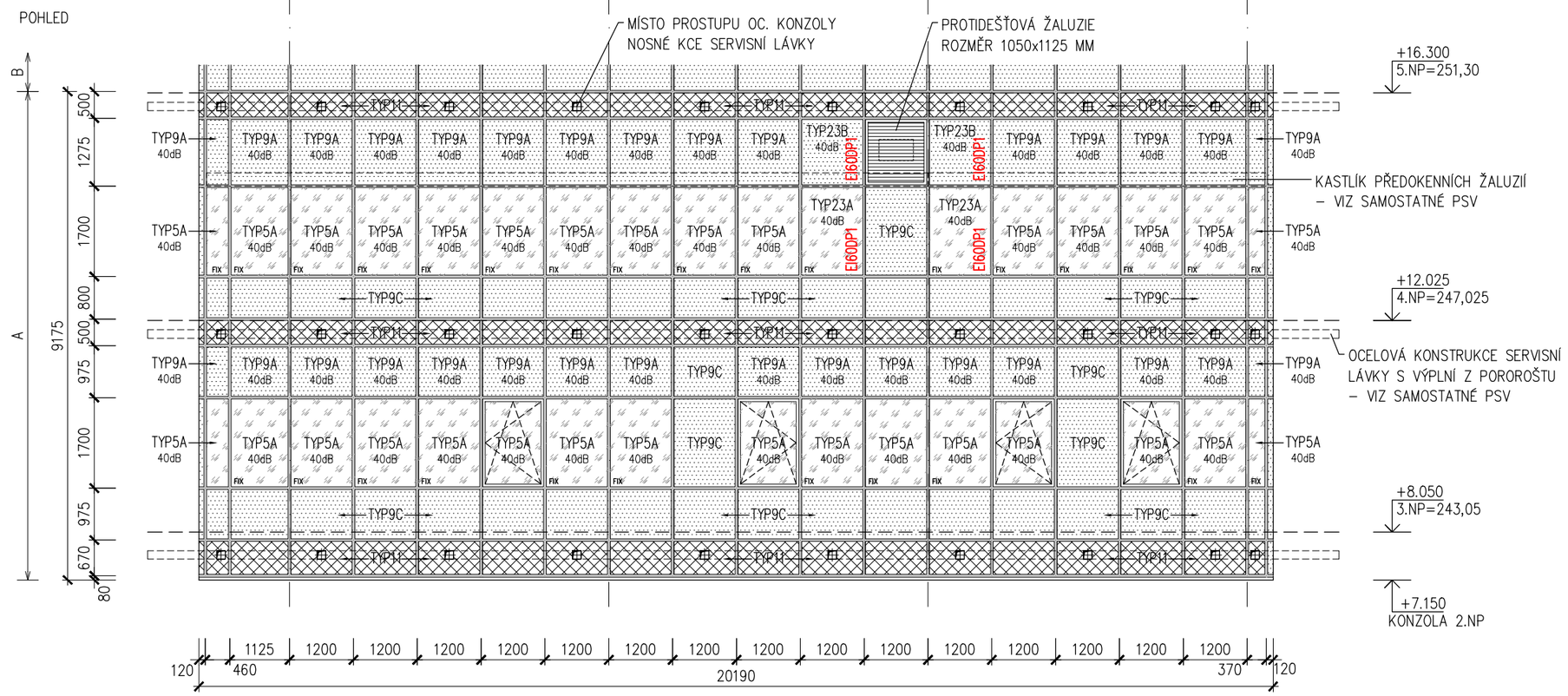

LEGENDA

- IZOLAČNÍ TROJSKLO ČIRÉ
  BARVA RÁMŮ – ANTRACIT, RAL 7016
- IZOLAČNÍ DVOJSKLO SMALTOVANÉ
  BARVA RÁMŮ – ANTRACIT, RAL 7016
  BARVA SKLA – GRAFIT, RAL 7024
- TEPELNĚ IZOLAČNÍ PLECHOVÝ PANEL
  BARVA PLECHU – ANTRACIT, RAL 7016
- PROTIDEŠŤOVÁ ŽALUZIE
  BARVA – ANTRACIT, RAL 7016
- VÝPLŇ S POŽÁRNÍ ODOLNOSTÍ
  POŽADOVANÁ POŽÁRNÍ ODOLNOST DLE PD PBŘ JE VEPSANÁ PŘÍMO DO VÝPLNĚ
- 40dB MINIMÁLNÍ AKUSTICKÝ POŽADAVEK NA ZASKLENÍ

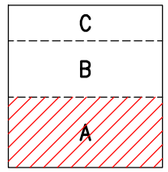

ŘEZ

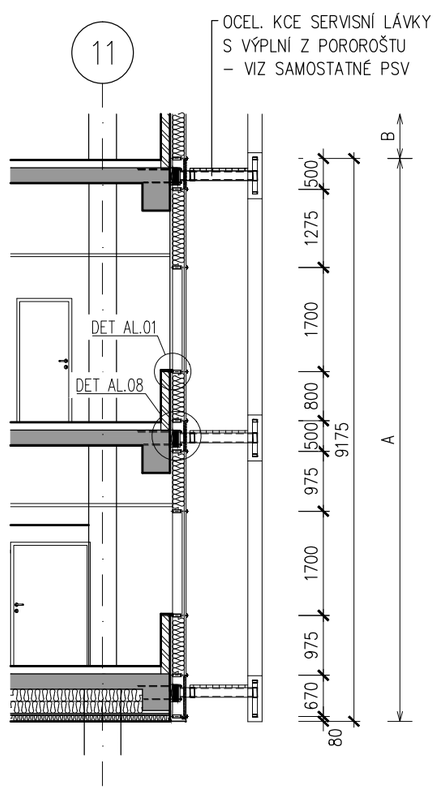

VEDOUCÍ PROJEKTANT	ZODPOVĚDNÝ PROJEKTANT	VYPRACOVAL	VÝPIS VÝROBKŮ	LIST
ING. ARCH. J. HOMOLKA	ING. VIKTOR ŠLAPAL	ING. V. ANTOLÍKOVÁ	HLINÍKOVÉ VENKOVNÍ	76
NPK a.s., PARDUBICKÁ NEMOCNICE VÝSTAVBA PAVILONU CUP S CENTRALIZACÍ AKUTNÍCH PROVOZŮ		A 06–18–P		

OZNAČENÍ NA VÝKRESE	POPIS
A54	
B	
4/5	

PŮDORYS 6NP

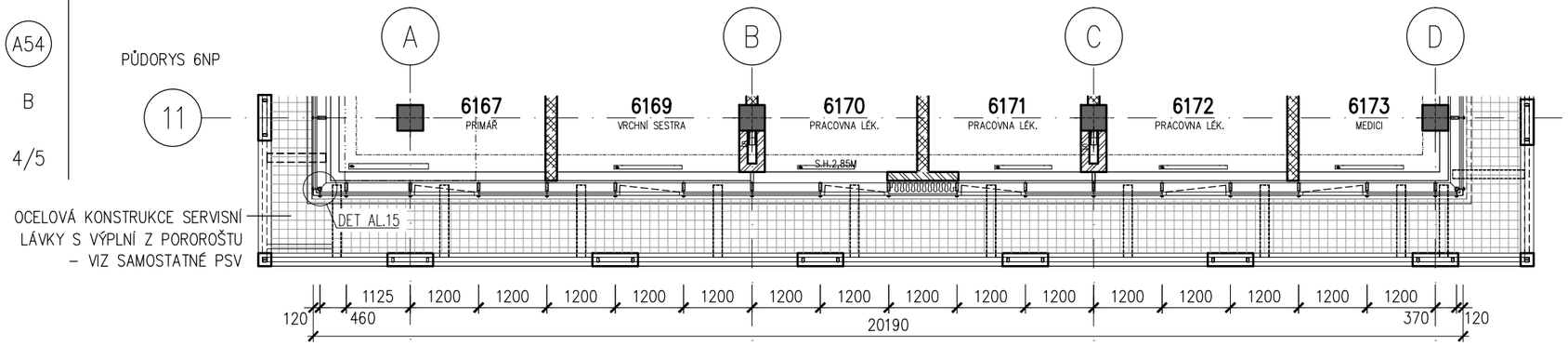

PŮDORYS 5NP

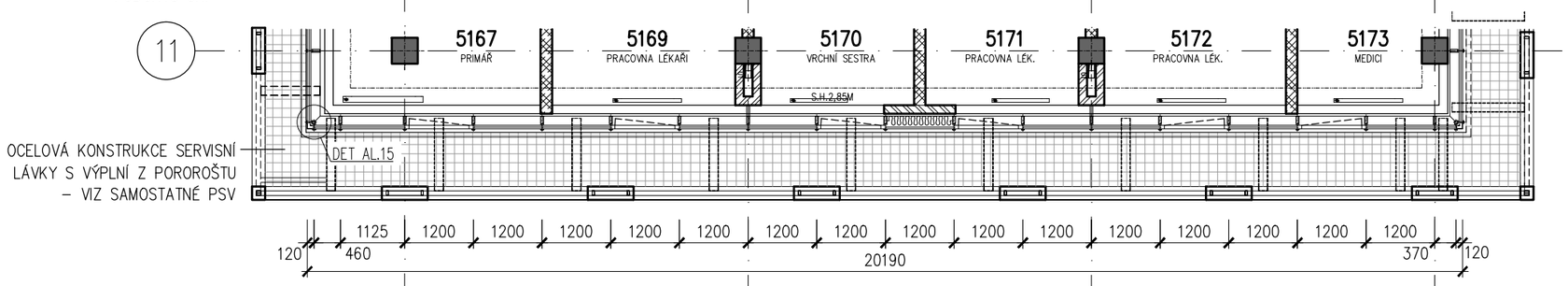

POHLED

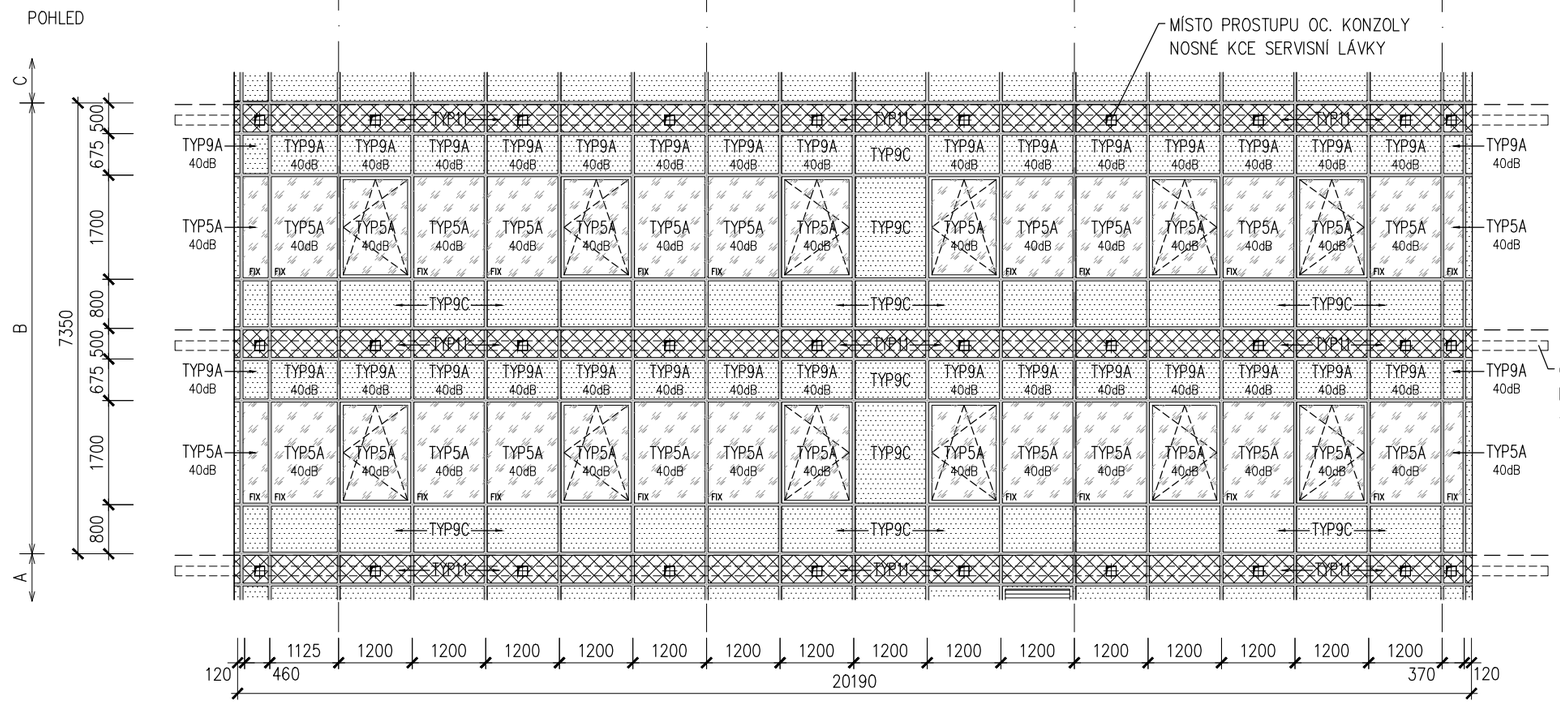

LEGENDA

- IZOLAČNÍ TROJSKLO ČIRÉ
  BARVA RÁMŮ – ANTRACIT, RAL 7016
- IZOLAČNÍ DVOJSKLO SMALTOVANÉ
  BARVA RÁMŮ – ANTRACIT, RAL 7016
  BARVA SKLA – GRAFIT, RAL 7024
- TEPELNĚ IZOLAČNÍ PLECHOVÝ PANEL
  BARVA PLECHU – ANTRACIT, RAL 7016
- 40dB MINIMÁLNÍ AKUSTICKÝ POŽADAVEK NA ZASKLENÍ

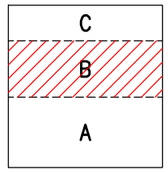

ŘEZ

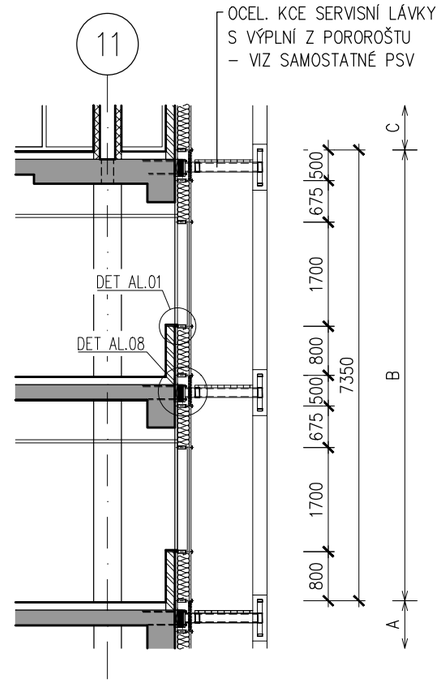

VEDOUCÍ PROJEKTANT	ZODPOVĚDNÝ PROJEKTANT	VYPRACOVAL	VÝPIS VÝROBKŮ	LIST
ING. ARCH. J. HOMOLKA	ING. VIKTOR ŠLAPAL	ING. V. ANTOLÍKOVÁ	HLINÍKOVÉ VENKOVNÍ	77
NPK a.s., PARDUBICKÁ NEMOCNICE VÝSTAVBA PAVILONU CUP S CENTRALIZACÍ AKUTNÍCH PROVOZŮ		A 06–18–P		

OZNAČENÍ NA VÝKRESE	POPIS
A54	
C	
5/5	

PŮDORYS 7NP

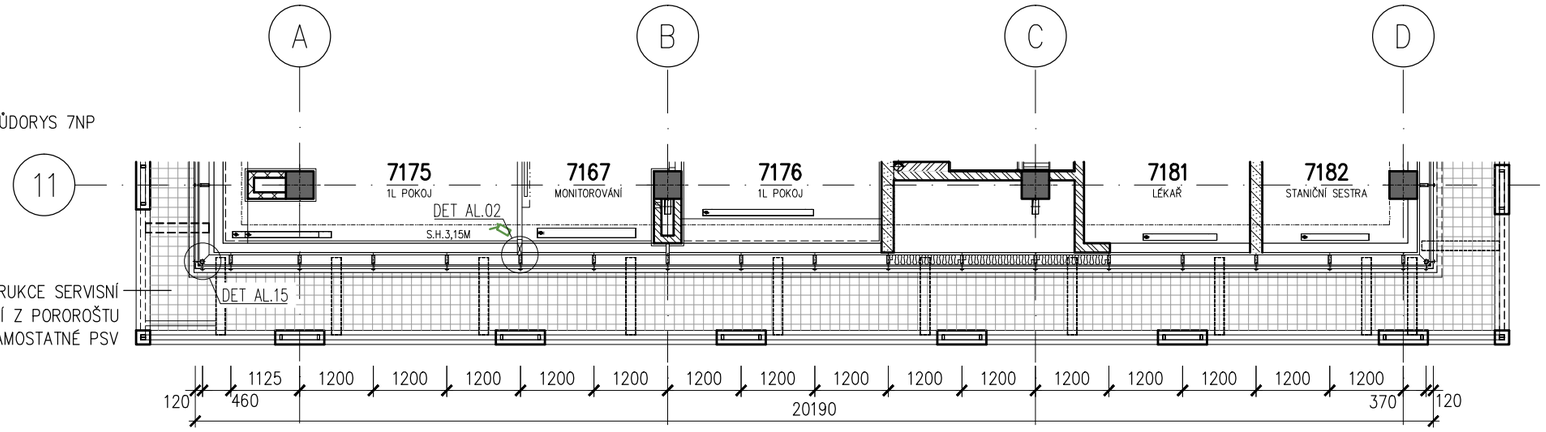

LEGENDA

- IZOLAČNÍ TROJSKLO ČIRÉ
  BARVA RÁMŮ – ANTRACIT, RAL 7016
- IZOLAČNÍ DVOJSKLO SMALTOVANÉ
  BARVA RÁMŮ – ANTRACIT, RAL 7016
  BARVA SKLA – GRAFIT, RAL 7024
- TEPELNĚ IZOLAČNÍ PLECHOVÝ PANEL
  BARVA PLECHU – ANTRACIT, RAL 7016
- 40dB MINIMÁLNÍ AKUSTICKÝ POŽADAVEK NA ZASKLENÍ

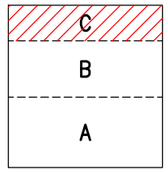

POHLED

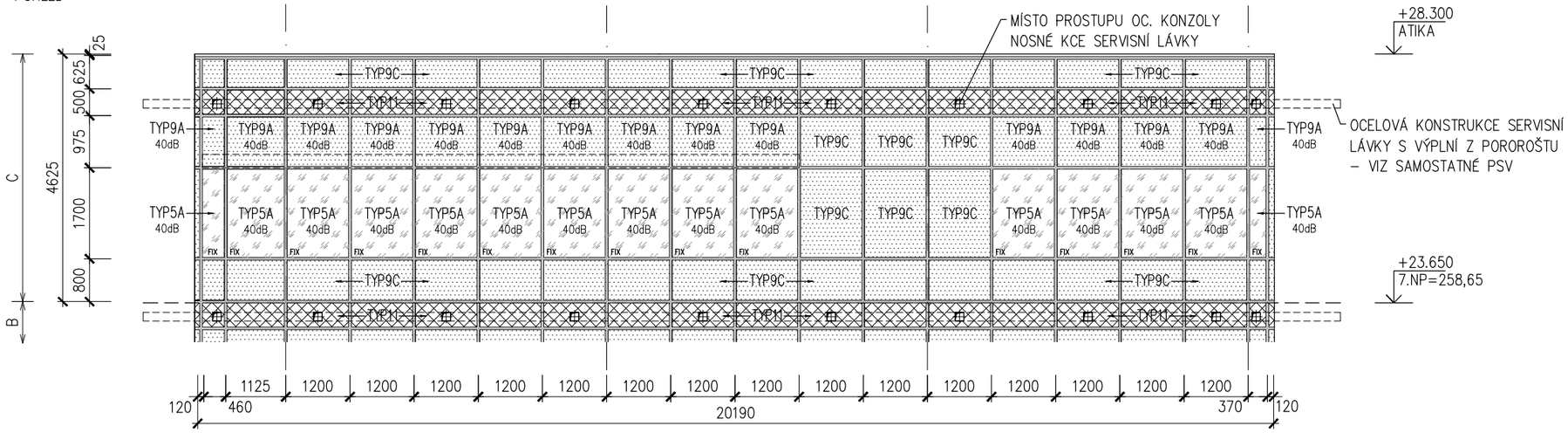

ŘEZ

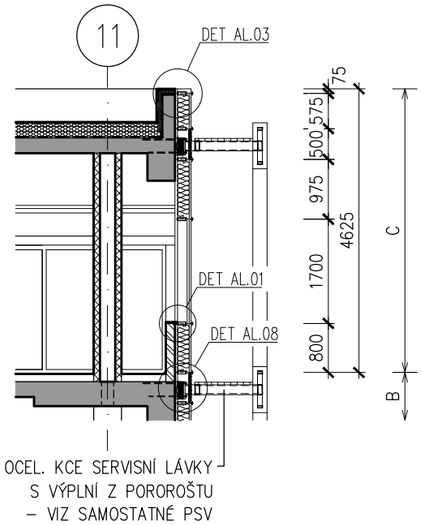

OZNAČENÍ NA VÝKRESE	POPIS	Σ
		1
A55 1/5	**CELOPROSKLENÁ TEPELNĚ IZOLAČNÍ HLINÍKOVÁ SLOUPKO-PŘÍČKOVÁ FASÁDA S PŘÍTLAČNÝMI LIŠTAMI SEVERNÍ FASÁDA 3.NP-7.NP, CELKOVÁ PLOCHA 427 m2**	

CELOPROSKLENÁ TEPELNĚ IZOLAČNÍ HLINÍKOVÁ SLOUPKO-PŘÍČKOVÁ FASÁDA S PŘÍTLAČNÝMI LIŠTAMI

- ZE SVISLÝCH SLOUPKŮ A VODOROVNÝCH PŘÍČLÍ PRO VÍCEPODLAŽNÍ PROSKLENÉ FASÁDY
- VENKOVNÍ STRANA KONSTRUKCE S PŘIZNANÝMI PŘÍTLAČNÝMI A KRYCÍMI LIŠTAMI POHLEDOVÉ ŠÍŘKY 50 MM, VERTIKÁLNÍ LIŠTY HL. 20 MM, HORIZONTÁLNÍ LIŠTY HL. 15 MM
- ČLENĚNÍ DLE SCHÉMATU
- SVISLÉ SLOUPKY 3.NP-7.NP HLOUBKY 166 MM, ODSAZENÍ OD NOSNÉ KONSTRUKCE OBJEKTU (STROPY, OBVODOVÉ PRŮVLAKY, STĚNY ATD.) 80 MM
- VODOROVNÉ PŘÍČLE POŽADOVÁNY STEJNÉ HLOUBKY JAKO SVISLÉ SLOUPKY Z DŮVODU DETAILU UZAVŘENÍ V OBLASTI PARAPETU A NADPRAŽÍ
- DODÁVKA LOP VČETNĚ STATICKÝCH VÝZTUH, OCELOVÝCH KOTEVNÍCH KONSTRUKCÍ NOSNÝCH AL-PROFILŮ A NAVÁZÁNÍ NA OKOLNÍ KONSTRUKCE (DOPLECHOVÁNÍ APOD.)

OKNA, DVEŘE, OSTATNÍ VÝPLNĚ

- OKENNÍ VÝPLNĚ FIXNÍ, VYBRANÁ OKNA RÁMOVÁ OTEVÍRAVÁ A SKLOPNÁ, O SKLADEBNÝCH ROZMĚRECH Š.1200 MM, V.1700 MM (3.NP, 5.NP)
- NEPRŮHLEDNÁ VÝPLŇ Z TEPELNĚ-IZOLAČNÍHO PLECHOVÉHO PANELU V ÚROVNI FASÁDNÍCH OCEL. LÁVEK
- VČETNĚ PROTIDEŠŤOVÉ FASÁDNÍ HLINÍKOVÉ ŽALUZIE PRO VYKRYTÍ ODVĚTRÁVACÍCH OTVORŮ PROFESÍ MP A VZT, OSAZENÉ MEZI SLOUPKY A PŘÍČKY, ZA PROTIDEŠŤOVOU ŽALUZIÍ TEPELNĚ-IZOLAČNÍ PANEL S PROSTUPY PROFESÍ

ZASKLENÍ

- IZOLAČNÍ TROJSKLO ČIRÉ, max. Ug=0.6 W/m2K
- INDEX PODÁNÍ BAREV min.Ra=90%, ČINITEL PROSTUPU SVĚTLA min.LT=65%
- NÍZKÝ SOLÁRNÍ FAKTOR SF - ČINITEL PROSTUPU SLUNEČNÍ ENERGIE max.SF(g)=40%
- AKUSTICKÉ S min.Rw=40dB PRO CHRÁNĚNÉ PROSTORY (POKOJE, VYŠETŘOVNY, DMZ ATD.)
- IZOLAČNÍ DVOJSKLO SMALTOVANÉ V MÍSTECH STAVEBNÍCH KONSTRUKCÍ, S PŘÍDAVNOU TEPELNOU IZOLACÍ Z MINERÁLNÍ VLNY
- PODROBNÉ ŘEŠENÍ POŽADAVKŮ NA ZASKLENÍ VIZ. SAMOSTATNÝ POPIS TYPŮ ZASKLENÍ A POHLEDOVÉ SCHÉMA

BARVA

- POVRCHOVÁ ÚPRAVA AL-PROFILŮ PRÁŠKOVÝM VYPALOVACÍM LAKEM V BARVĚ RAL
- PODROBNÉ ŘEŠENÍ VIZ. VÝKRESY POHLEDŮ

POZNÁMKA

- PODROBNÝ POPIS JEDNOTLIVÝCH PRVKŮ S POŽADOVANÝMI PARAMETRY VIZ. TECHNICKÁ SPECIFIKACE
- PŘED REALIZACÍ BUDE PŘEDLOŽENA VÝROBNÍ DOKUMENTACE VČETNĚ STATICKÉHO NÁVRHU PROFILŮ A DETAILŮ K ODSOUHLASENÍ
- V MÍSTECH POŽÁRNÍCH PÁSŮ NA FASÁDĚ BUDE PROVEDENO PROTIPOŽÁRNÍ UTĚSNĚNÍ STAVEBNÍCH KONSTRUKCÍ (ŽB PRŮVLAKY, ZDIVO) A HLINÍKOVÝCH FASÁDNÍCH PŘÍČLÍ/SLOUPKŮ VIZ. SAMOSTATNÝ VÝROBEK PSV

OZNAČENÍ NA VÝKRESE	POPIS
A55	SEVERNÍ FASÁDA 3.NP–7.NP
2/5	

PŮDORYSNÉ SCHÉMA

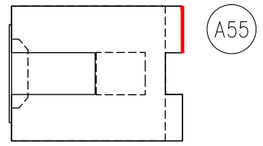

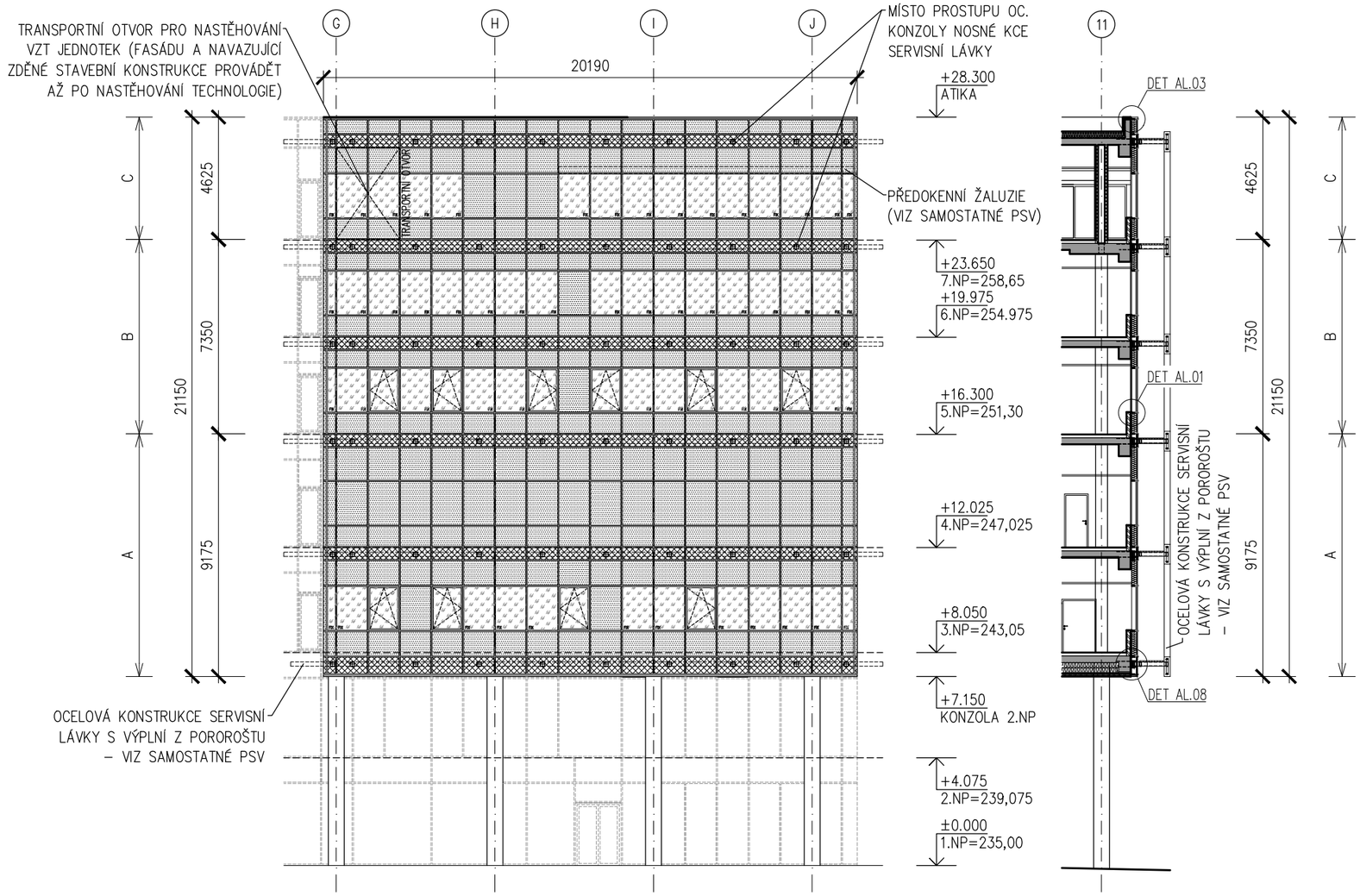

LEGENDA

- IZOLAČNÍ TROJSKLO ČIRÉ
  BARVA RÁMŮ – ANTRACIT, RAL 7016
- IZOLAČNÍ DVOJSKLO SMALTOVANÉ
  BARVA RÁMŮ – ANTRACIT, RAL 7016
  BARVA SMALTOVANÉHO SKLA – GRAFIT, RAL 7024
- TEPELNĚ IZOLAČNÍ PLECHOVÝ PANEL
  BARVA PLECHU – ANTRACIT, RAL 7016

VEDOUCÍ PROJEKTANT	ZODPOVĚDNÝ PROJEKTANT	VYPRACOVAL	VÝPIS VÝROBKŮ	LIST
ING. ARCH. J. HOMOLKA	ING. VIKTOR ŠLAPAL	ING. V. ANTOLÍKOVÁ	HLINÍKOVÉ VENKOVNÍ	80
NPK a.s., PARDUBICKÁ NEMOCNICE VÝSTAVBA PAVILONU CUP S CENTRALIZACÍ AKUTNÍCH PROVOZŮ		A 06–18–P		

OZNAČENÍ NA VÝKRESE	POPIS
A55	
A	
3/5	

PŮDORYS 4NP

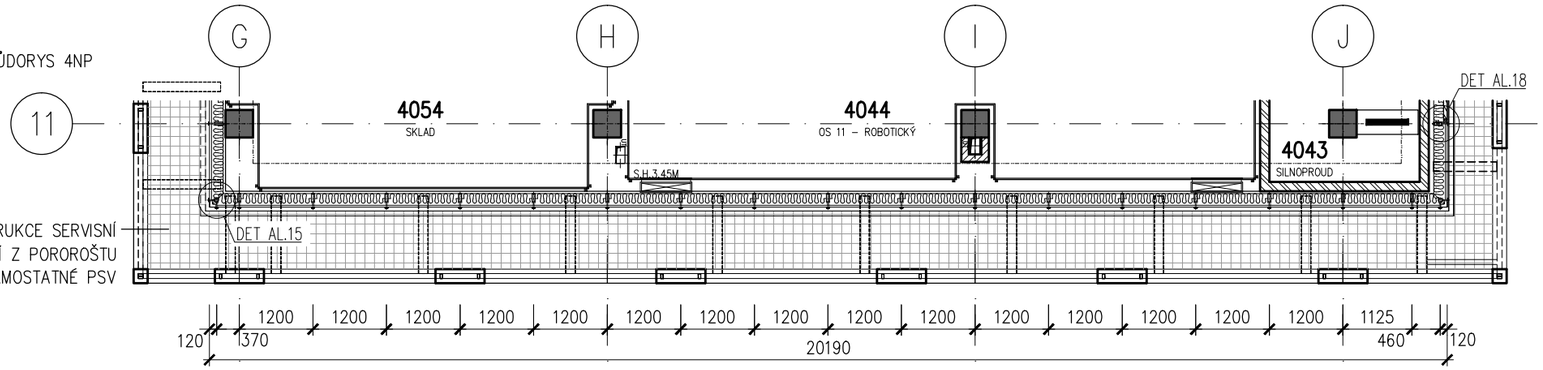

PŮDORYS 3NP

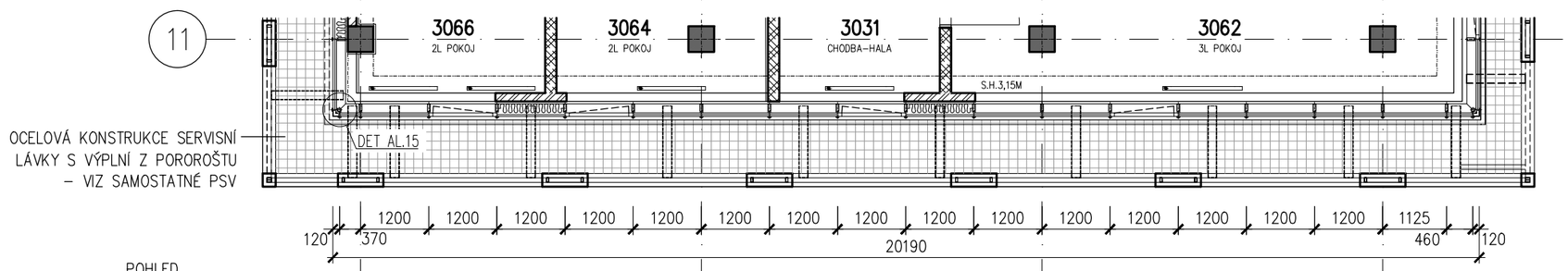

POHLED

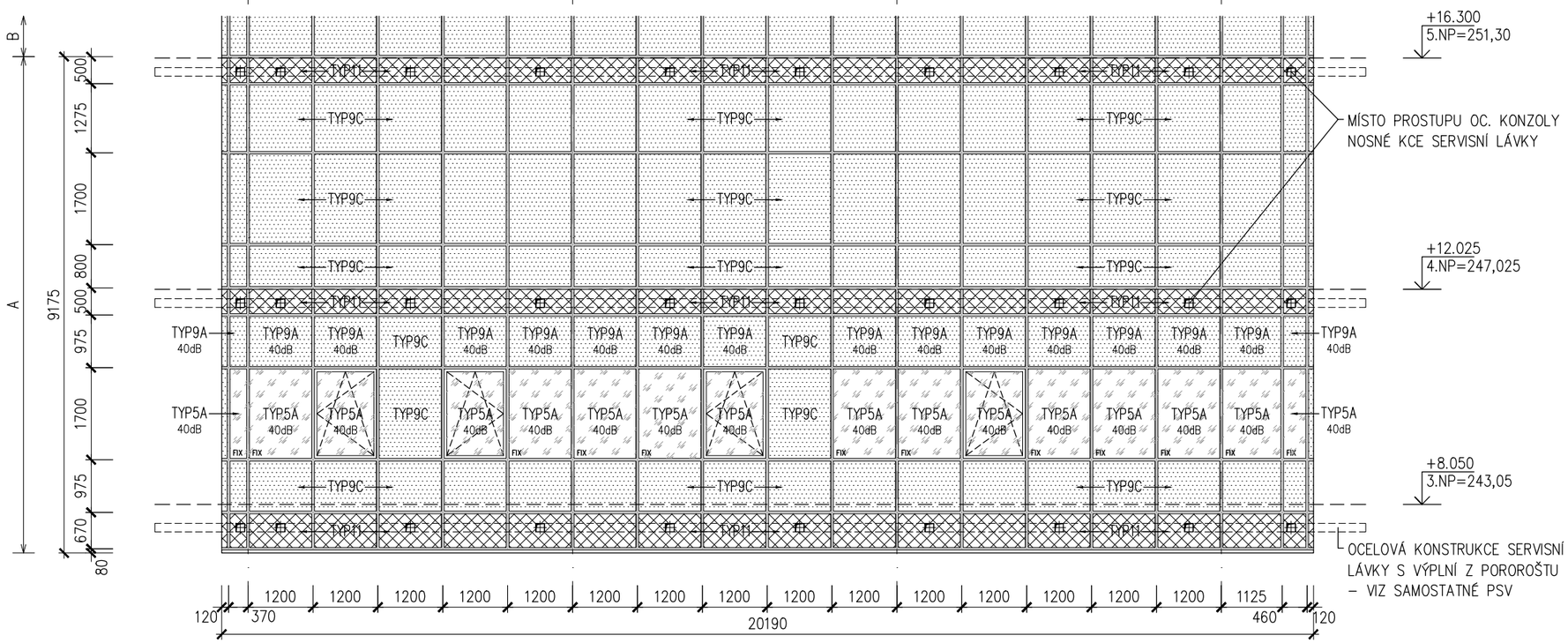

LEGENDA

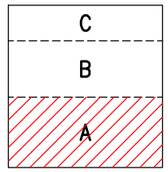

IZOLAČNÍ TROJSKLO ČIRÉ
BARVA RÁMŮ – ANTRACIT, RAL 7016

IZOLAČNÍ DVOJSKLO SMALTOVANÉ
BARVA RÁMŮ – ANTRACIT, RAL 7016
BARVA SKLA – GRAFIT, RAL 7024

TEPELNĚ IZOLAČNÍ PLECHOVÝ PANEL
BARVA PLECHU – ANTRACIT, RAL 7016

40dB MINIMÁLNÍ AKUSTICKÝ POŽADAVEK NA ZASKLENÍ

ŘEZ

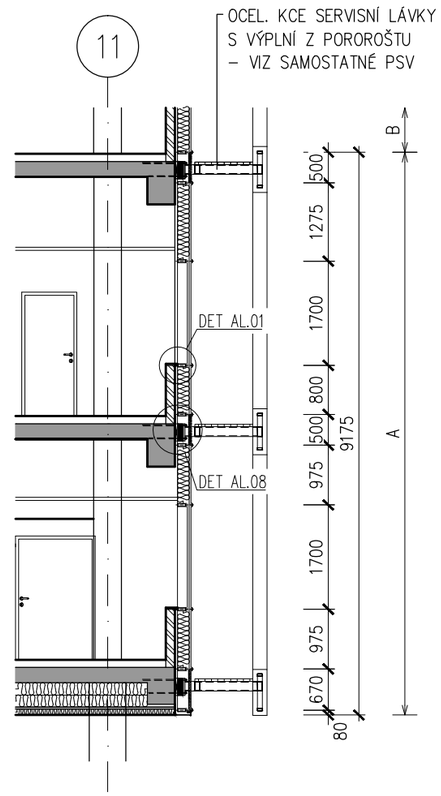

VEDOUCÍ PROJEKTANT	ZODPOVĚDNÝ PROJEKTANT	VYPRACOVAL	VÝPIS VÝROBKŮ	LIST
ING. ARCH. J. HOMOLKA	ING. VIKTOR ŠLAPAL	ING. V. ANTOLÍKOVÁ	HLINÍKOVÉ VENKOVNÍ	81
NPK a.s., PARDUBICKÁ NEMOCNICE VÝSTAVBA PAVILONU CUP S CENTRALIZACÍ AKUTNÍCH PROVOZŮ		A 06–18–P		

OZNAČENÍ NA VÝKRESE	POPIS
A55	
B	
4/5	

PŮDORYS 6NP

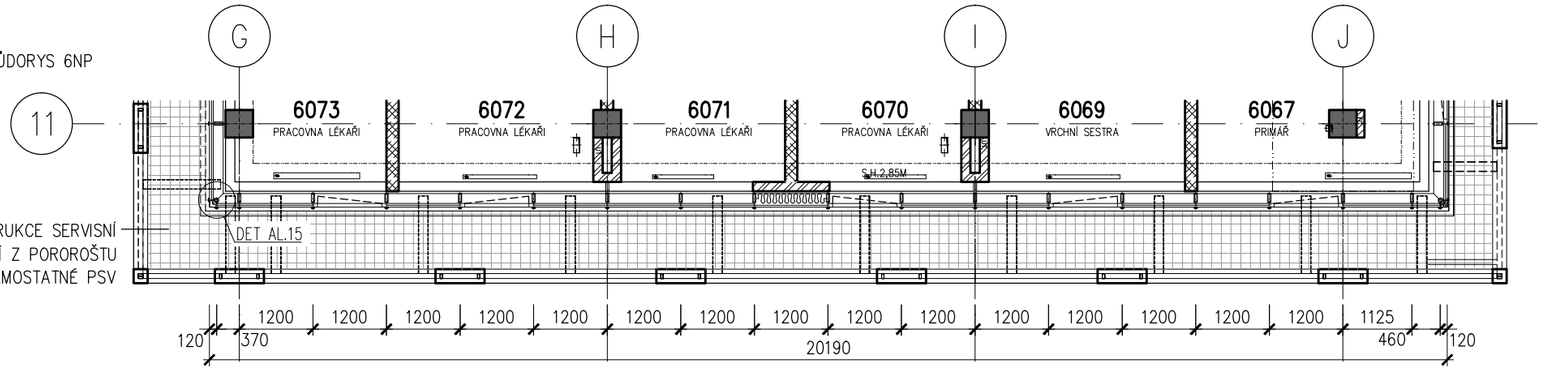

PŮDORYS 5NP

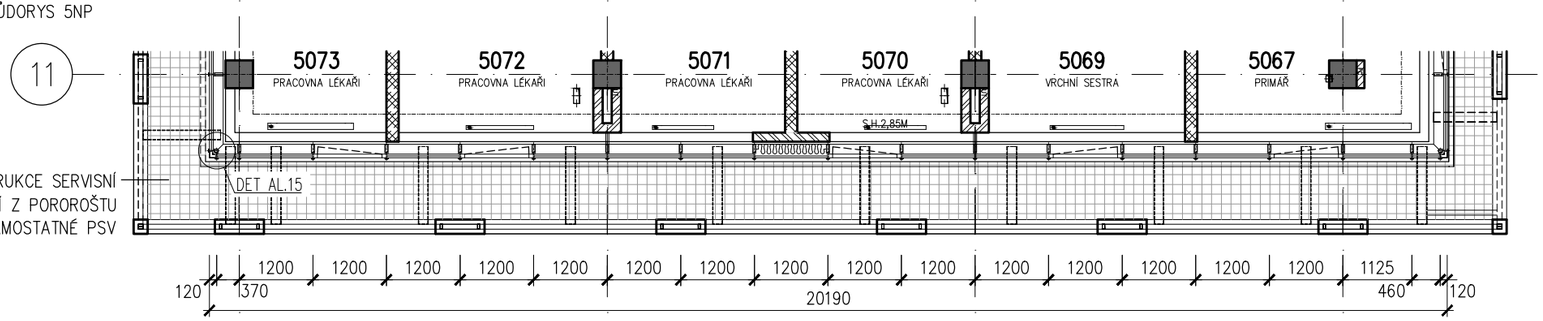

POHLED

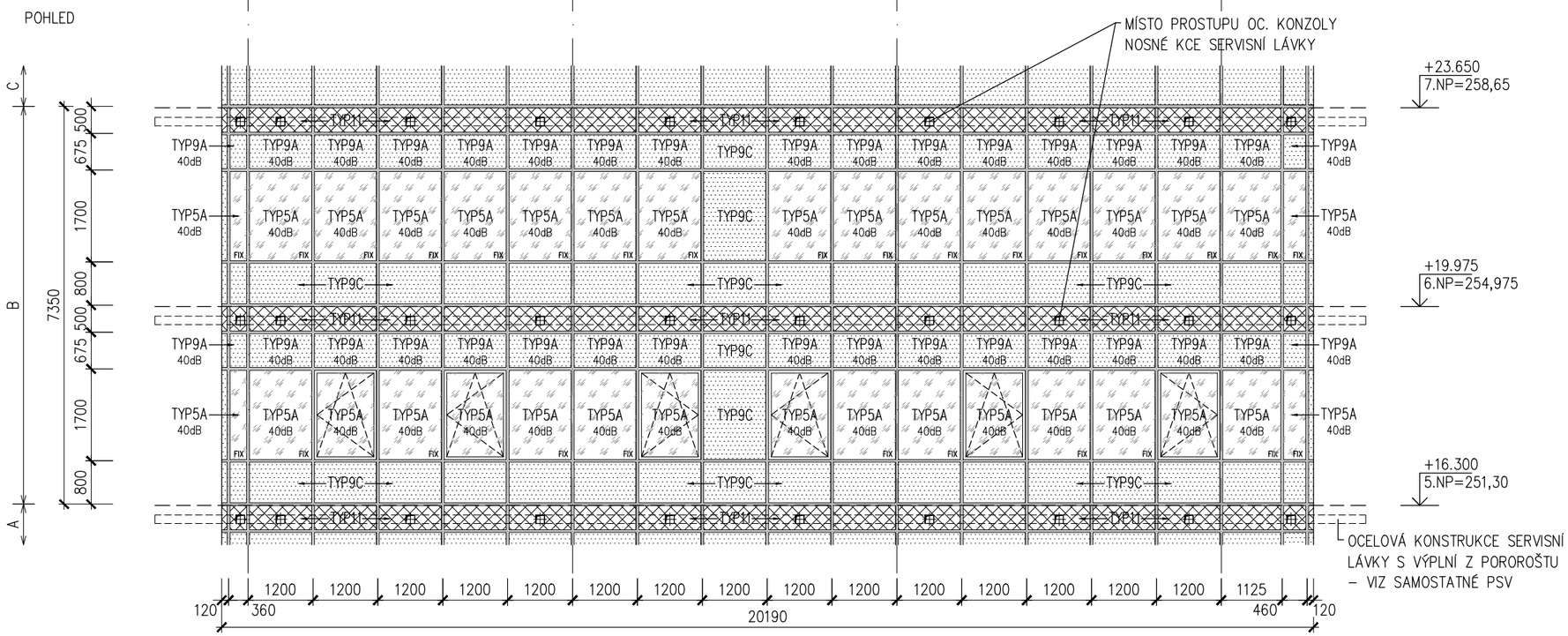

LEGENDA

- IZOLAČNÍ TROJSKLO ČIRÉ
  BARVA RÁMŮ – ANTRACIT, RAL 7016
- IZOLAČNÍ DVOJSKLO SMALTOVANÉ
  BARVA RÁMŮ – ANTRACIT, RAL 7016
  BARVA SKLA – GRAFIT, RAL 7024
- TEPELNĚ IZOLAČNÍ PLECHOVÝ PANEL
  BARVA PLECHU – ANTRACIT, RAL 7016
- 40dB MINIMÁLNÍ AKUSTICKÝ POŽADAVEK NA ZASKLENÍ

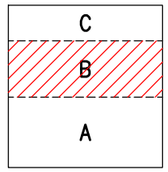

ŘEZ

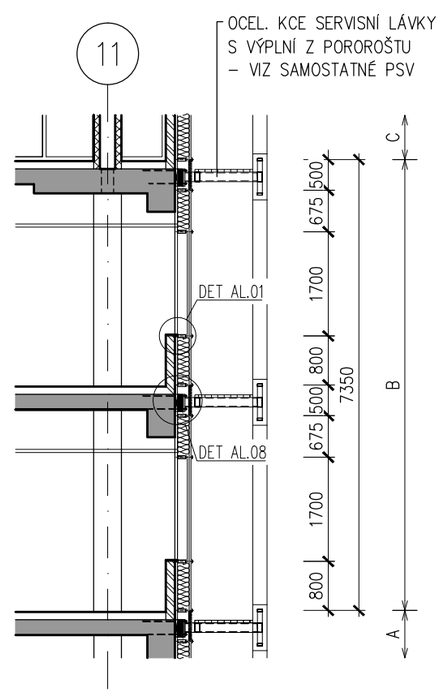

VEDOUCÍ PROJEKTANT	ZODPOVĚDNÝ PROJEKTANT	VYPRACOVAL	VÝPIS VÝROBKŮ	LIST
ING. ARCH. J. HOMOLKA	ING. VIKTOR ŠLAPAL	ING. V. ANTOLÍKOVÁ	HLINÍKOVÉ VENKOVNÍ	82
NPK a.s., PARDUBICKÁ NEMOCNICE VÝSTAVBA PAVILONU CUP S CENTRALIZACÍ AKUTNÍCH PROVOZŮ		A 06–18–P		

OZNAČENÍ NA VÝKRESE	POPIS
A55	
C	
5/5	

PŮDORYS 7NP

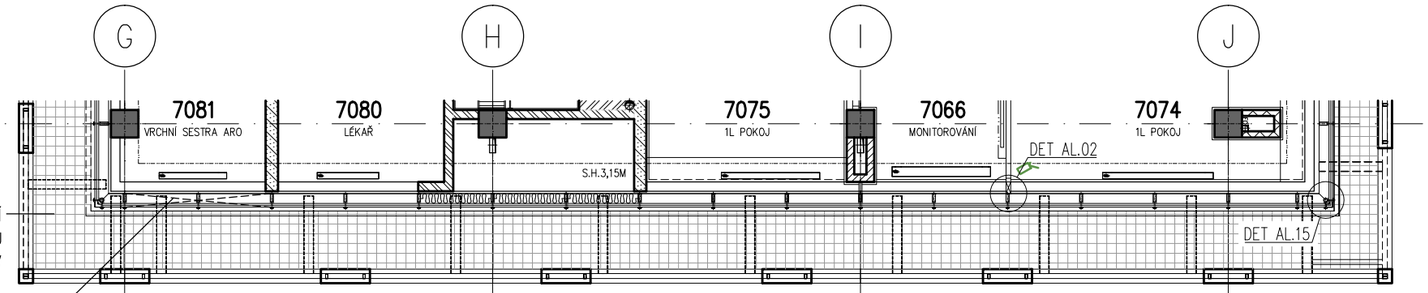

OCELOVÁ KONSTRUKCE SERVISNÍ LÁVKY S VÝPLNÍ Z POROROŠTU – VIZ SAMOSTATNÉ PSV

TRANSPORTNÍ OTVOR PRO NASTĚHOVÁNÍ VZT JEDNOTEK (FASÁDU A NAVAZUJÍCÍ ZDĚNÉ STAVEBNÍ KONSTRUKCE PROVÁDĚT AŽ PO NASTĚHOVÁNÍ TECHNOLOGIE)

LEGENDA

- IZOLAČNÍ TROJSKLO ČIRÉ
  BARVA RÁMŮ – ANTRACIT, RAL 7016
- IZOLAČNÍ DVOJSKLO SMALTOVANÉ
  BARVA RÁMŮ – ANTRACIT, RAL 7016
  BARVA SKLA – GRAFIT, RAL 7024
- TEPELNĚ IZOLAČNÍ PLECHOVÝ PANEL
  BARVA PLECHU – ANTRACIT, RAL 7016
- 40dB MINIMÁLNÍ AKUSTICKÝ POŽADAVEK NA ZASKLENÍ

C
B
A

POHLED

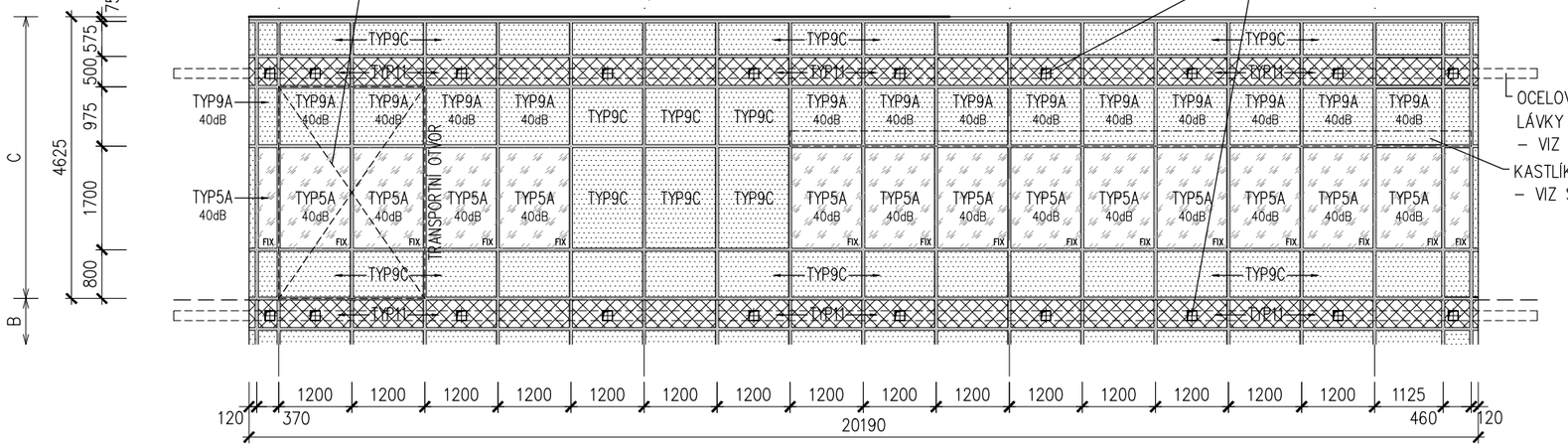

+28.300
ATIKA

OCELOVÁ KONSTRUKCE SERVISNÍ LÁVKY S VÝPLNÍ Z POROROŠTU – VIZ SAMOSTATNÉ PSV

KASTLÍK PŘEDOKENNÍCH ŽALUZIÍ – VIZ SAMOSTATNÉ PSV

+23.650
7.NP=258,65

ŘEZ

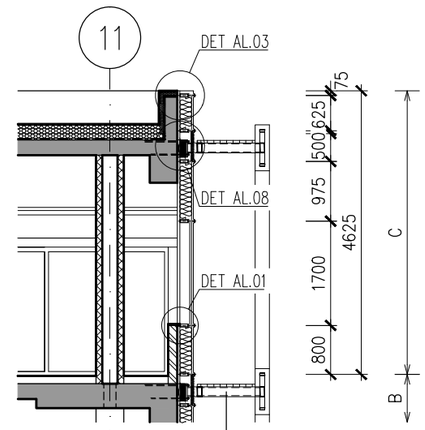

OCEL. KCE SERVISNÍ LÁVKY S VÝPLNÍ Z POROROŠTU – VIZ SAMOSTATNÉ PSV

OZNAČENÍ NA VÝKRESE	POPIS	Σ
		1
A56 1/5	**CELOPROSKLENÁ TEPELNĚ IZOLAČNÍ HLINÍKOVÁ SLOUPKO-PŘÍČKOVÁ FASÁDA S PŘÍTLAČNÝMI LIŠTAMI ZÁPADNÍ FASÁDA 3.NP-7.NP, CELKOVÁ PLOCHA 159 m2**	

CELOPROSKLENÁ TEPELNĚ IZOLAČNÍ HLINÍKOVÁ SLOUPKO-PŘÍČKOVÁ FASÁDA S PŘÍTLAČNÝMI LIŠTAMI

- ZE SVISLÝCH SLOUPKŮ A VODOROVNÝCH PŘÍČLÍ PRO VÍCEPODLAŽNÍ PROSKLENÉ FASÁDY
- VENKOVNÍ STRANA KONSTRUKCE S PŘIZNANÝMI PŘÍTLAČNÝMI A KRYCÍMI LIŠTAMI POHLEDOVÉ ŠÍŘKY 50 MM, VERTIKÁLNÍ LIŠTY HL. 20 MM, HORIZONTÁLNÍ LIŠTY HL. 15 MM
- ČLENĚNÍ DLE SCHÉMATU
- SVISLÉ SLOUPKY 3.NP-7.NP HLOUBKY 166 MM, ODSAZENÍ OD NOSNÉ KONSTRUKCE OBJEKTU (STROPY, OBVODOVÉ PRŮVLAKY, STĚNY ATD.) 80 MM
- VODOROVNÉ PŘÍČLE POŽADOVÁNY STEJNÉ HLOUBKY JAKO SVISLÉ SLOUPKY Z DŮVODU DETAILU UZAVŘENÍ V OBLASTI PARAPETU A NADPRAŽÍ
- DODÁVKA LOP VČETNĚ STATICKÝCH VÝZTUH, OCELOVÝCH KOTEVNÍCH KONSTRUKCÍ NOSNÝCH AL-PROFILŮ A NAVÁZÁNÍ NA OKOLNÍ KONSTRUKCE (DOPLECHOVÁNÍ APOD.)

OKNA, DVEŘE, OSTATNÍ VÝPLNĚ

- OKENNÍ VÝPLNĚ FIXNÍ, VYBRANÁ OKNA RÁMOVÁ OTEVÍRAVÁ A SKLOPNÁ, O SKLADEBNÝCH ROZMĚRECH Š.1200 MM, V.1700 MM (5.NP-6.NP)
- NEPRŮHLEDNÁ VÝPLŇ Z TEPELNĚ-IZOLAČNÍHO PLECHOVÉHO PANELU V ÚROVNI FASÁDNÍCH OCEL. LÁVEK
- NEPRŮHLEDNÁ VÝPLŇ Z TEPELNĚ-IZOLAČNÍHO PANELU S NALEPENÝM NEPRŮHLEDNÝM SKLEM S POŽÁRNÍ ODOLNOSTÍ/BEZ P.O.
- VYBRANÉ ČÁSTI PROSKLENÉ FASÁDY S POŽÁRNÍ ODOLNOSTÍ EI 60 DP1 (34 m2)

ZASKLENÍ

- IZOLAČNÍ TROJSKLO ČIRÉ, max. Ug=0.6 W/m2K
- INDEX PODÁNÍ BAREV min.Ra=90%, ČINITEL PROSTUPU SVĚTLA min.LT=65%
- NÍZKÝ SOLÁRNÍ FAKTOR SF - ČINITEL PROSTUPU SLUNEČNÍ ENERGIE max.SF(g)=40%
- AKUSTICKÉ S min.Rw=40dB PRO CHRÁNĚNÉ PROSTORY (POKOJE, VYŠETŘOVNY, DMZ ATD.)
- PROTIPOŽÁRNÍ S ODOLNOSTÍ FIXNÍCH VÝPLNÍ MIN. EI 60 DP1 VE VYBRANÝCH ČÁSTECH DLE POŽADAVKU PBŘ
- IZOLAČNÍ DVOJSKLO SMALTOVANÉ V MÍSTECH STAVEBNÍCH KONSTRUKCÍ, S PŘÍDAVNOU TEPELNOU IZOLACÍ Z MINERÁLNÍ VLNY
- PODROBNÉ ŘEŠENÍ POŽADAVKŮ NA ZASKLENÍ VIZ. SAMOSTATNÝ POPIS TYPŮ ZASKLENÍ A POHLEDOVÉ SCHÉMA

BARVA

- POVRCHOVÁ ÚPRAVA AL-PROFILŮ PRÁŠKOVÝM VYPALOVACÍM LAKEM V BARVĚ RAL
- PODROBNÉ ŘEŠENÍ VIZ. VÝKRESY POHLEDŮ

POZNÁMKA

- PODROBNÝ POPIS JEDNOTLIVÝCH PRVKŮ S POŽADOVANÝMI PARAMETRY VIZ. TECHNICKÁ SPECIFIKACE
- PŘED REALIZACÍ BUDE PŘEDLOŽENA VÝROBNÍ DOKUMENTACE VČETNĚ STATICKÉHO NÁVRHU PROFILŮ A DETAILŮ K ODSOUHLASENÍ
- V MÍSTECH POŽÁRNÍCH PÁSŮ NA FASÁDĚ BUDE PROVEDENO PROTIPOŽÁRNÍ UTĚSNĚNÍ STAVEBNÍCH KONSTRUKCÍ (ŽB PRŮVLAKY, ZDIVO) A HLINÍKOVÝCH FASÁDNÍCH PŘÍČLÍ/SLOUPKŮ VIZ. SAMOSTATNÝ VÝROBEK PSV

VEDOUCÍ PROJEKTANT	ZODPOVĚDNÝ PROJEKTANT	VYPRACOVAL	VÝPIS VÝROBKŮ	LIST
ING. ARCH. J. HOMOLKA	ING. VIKTOR ŠLAPAL	ING. V. ANTOLÍKOVÁ	HLINÍKOVÉ VENKOVNÍ	84
NPK a.s., PARDUBICKÁ NEMOCNICE VÝSTAVBA PAVILONU CUP S CENTRALIZACÍ AKUTNÍCH PROVOZŮ		A 06–18–P		

OZNAČENÍ NA VÝKRESE	POPIS

A56

2/5

ZÁPADNÍ FASÁDA 3.NP–7.NP

PŮDORYSNÉ SCHÉMA

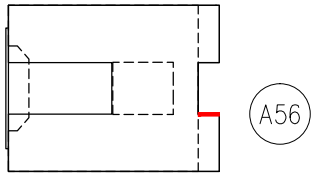

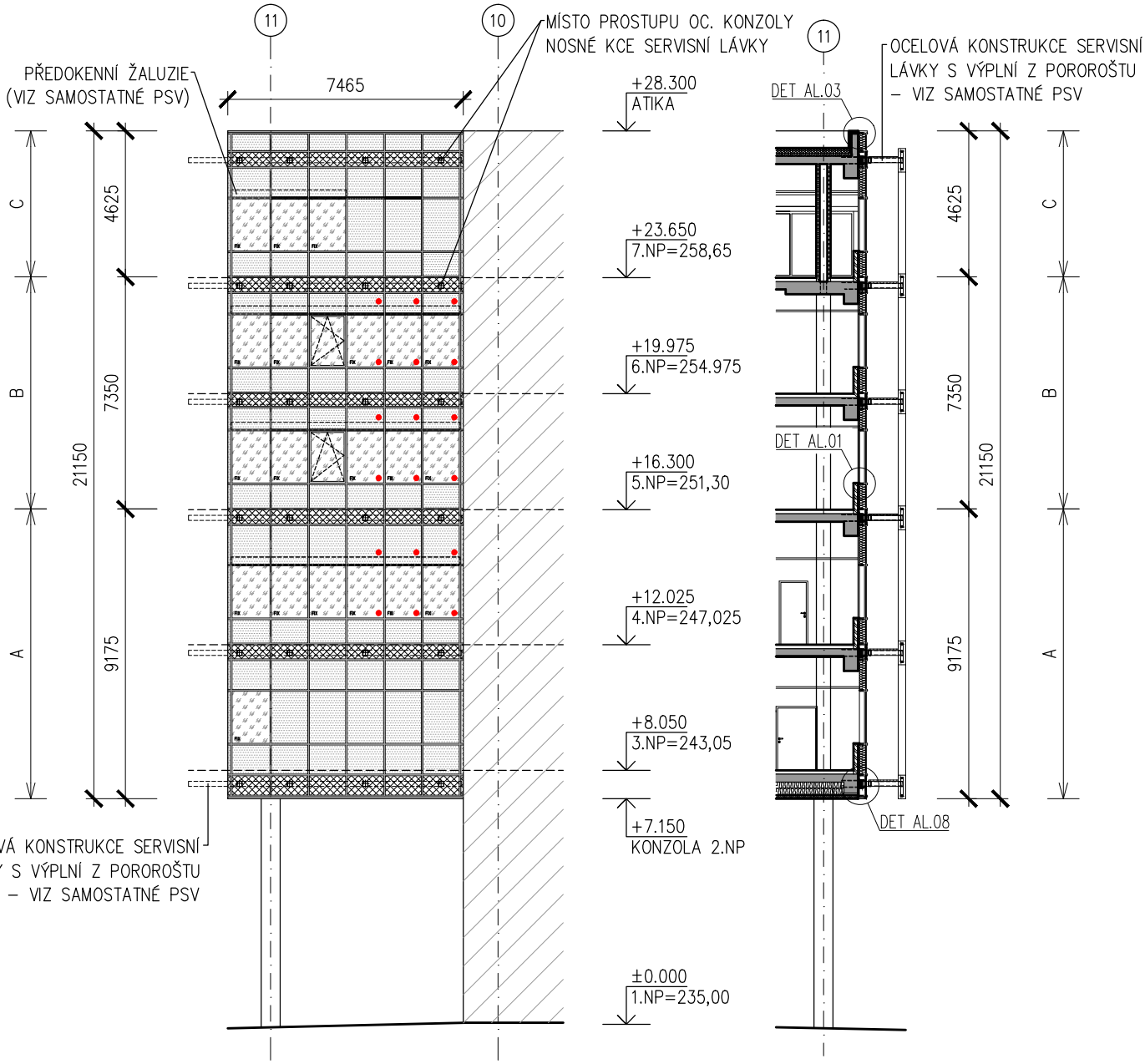

LEGENDA

IZOLAČNÍ TROJSKLO ČIRÉ
BARVA RÁMŮ – ANTRACIT, RAL 7016

IZOLAČNÍ DVOJSKLO SMALTOVANÉ
BARVA RÁMŮ – ANTRACIT, RAL 7016
BARVA SMALTOVANÉHO SKLA – GRAFIT, RAL 7024

TEPELNĚ IZOLAČNÍ PLECHOVÝ PANEL
BARVA PLECHU – ANTRACIT, RAL 7016

VÝPLŇ S POŽÁRNÍ ODOLNOSTÍ
POŽADOVANÁ POŽÁRNÍ ODOLNOST DLE PD PBŘ JE VEPSANÁ PŘÍMO DO VÝPLNĚ U PODROBNĚJŠÍCH SCHÉMAT

VEDOUCÍ PROJEKTANT	ZODPOVĚDNÝ PROJEKTANT	VYPRACOVAL	VÝPIS VÝROBKŮ	LIST
ING. ARCH. J. HOMOLKA	ING. VIKTOR ŠLAPAL	ING. V. ANTOLÍKOVÁ	HLINÍKOVÉ VENKOVNÍ	85
NPK a.s., PARDUBICKÁ NEMOCNICE VÝSTAVBA PAVILONU CUP S CENTRALIZACÍ AKUTNÍCH PROVOZŮ		A 06–18–P		

OZNAČENÍ NA VÝKRESE	POPIS
A56	
A	
3/5	

PŮDORYS 4NP

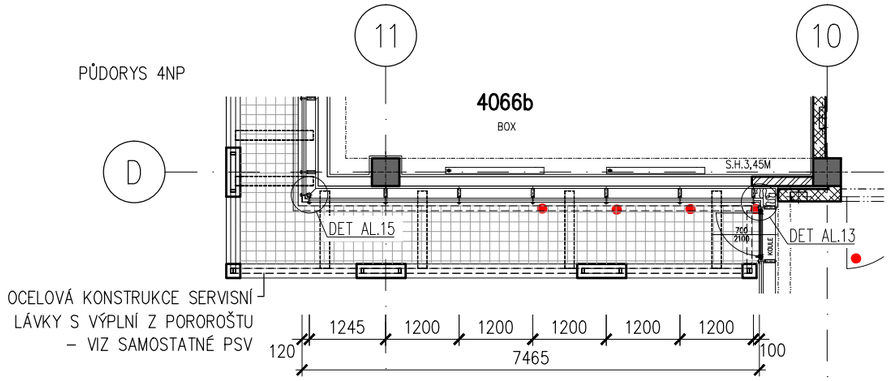

PŮDORYS 3NP

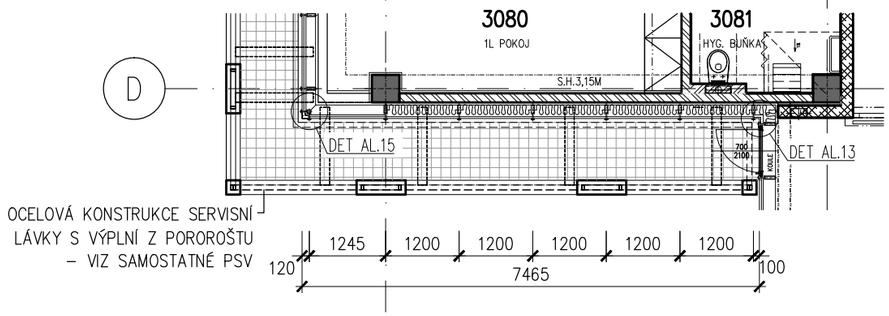

POHLED

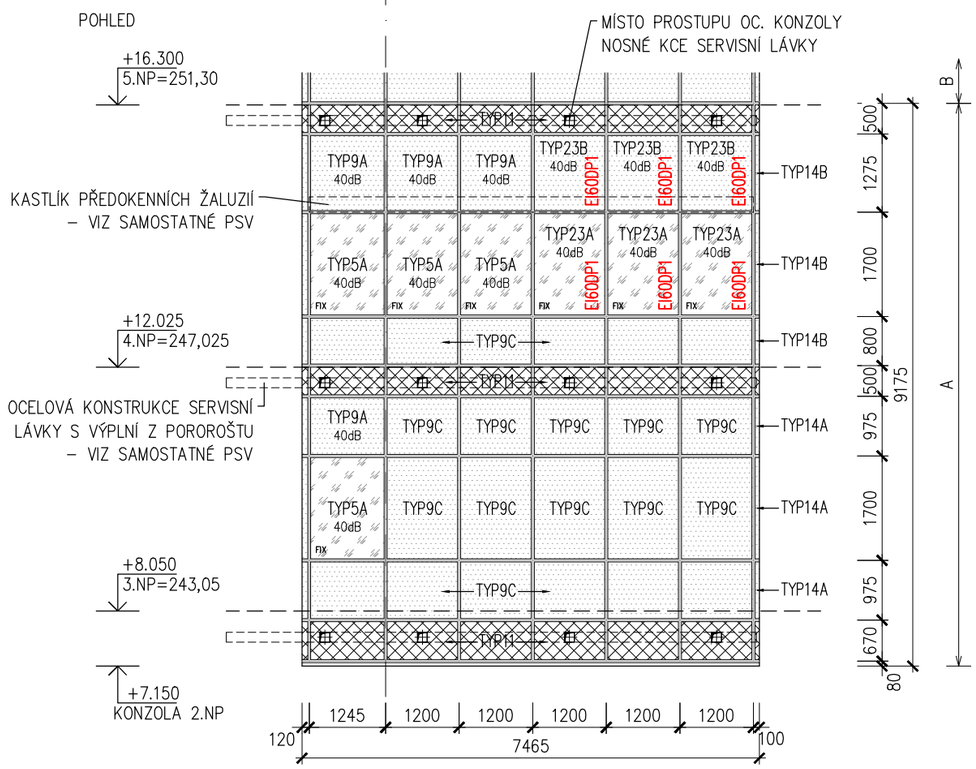

LEGENDA

IZOLAČNÍ TROJSKLO ČIRÉ
BARVA RÁMŮ – ANTRACIT, RAL 7016

IZOLAČNÍ DVOJSKLO SMALTOVANÉ
BARVA RÁMŮ – ANTRACIT, RAL 7016
BARVA SKLA – GRAFIT, RAL 7024

TEPELNĚ IZOLAČNÍ PLECHOVÝ PANEL
BARVA PLECHU – ANTRACIT, RAL 7016

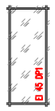

VÝPLŇ S POŽÁRNÍ ODOLNOSTÍ
POŽADOVANÁ POŽÁRNÍ ODOLNOST DLE PD PBŘ JE VEPSANÁ PŘÍMO DO VÝPLNĚ

40dB MINIMÁLNÍ AKUSTICKÝ POŽADAVEK NA ZASKLENÍ

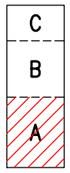

ŘEZ

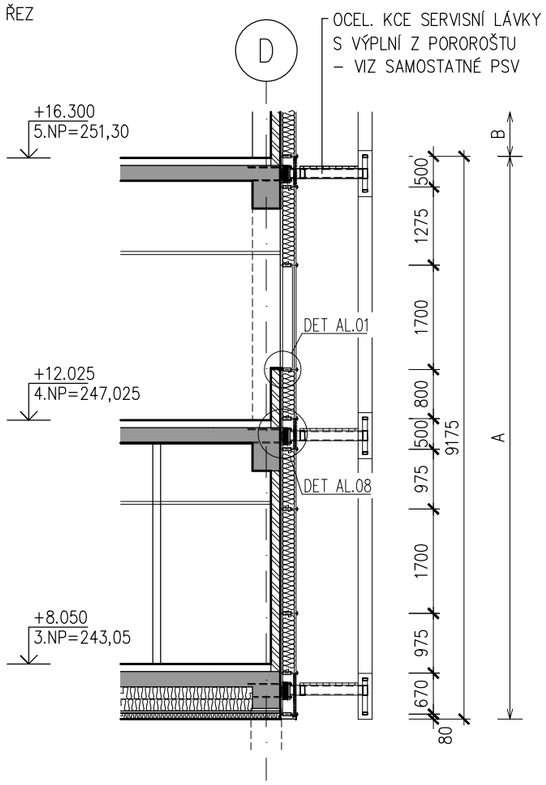

VEDOUCÍ PROJEKTANT	ZODPOVĚDNÝ PROJEKTANT	VYPRACOVAL	VÝPIS VÝROBKŮ	LIST
ING. ARCH. J. HOMOLKA	ING. VIKTOR ŠLAPAL	ING. V. ANTOLÍKOVÁ	HLINÍKOVÉ VENKOVNÍ	86
NPK a.s., PARDUBICKÁ NEMOCNICE VÝSTAVBA PAVILONU CUP S CENTRALIZACÍ AKUTNÍCH PROVOZŮ		A 06–18–P		

OZNAČENÍ NA VÝKRESE	POPIS
A56 B 4/5	

PŮDORYS 6NP

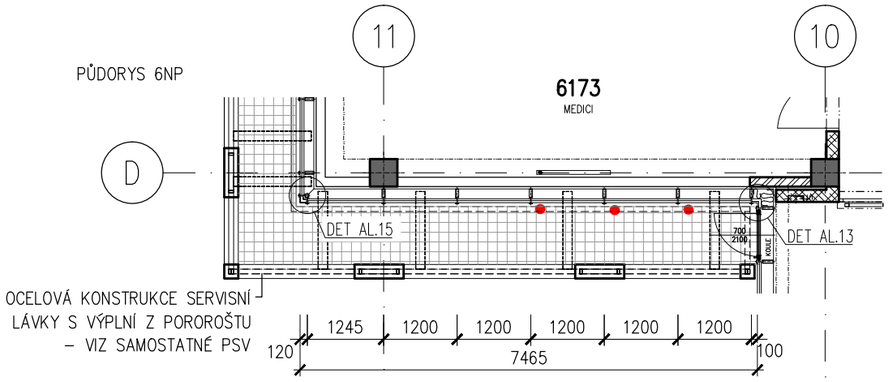

PŮDORYS 5NP

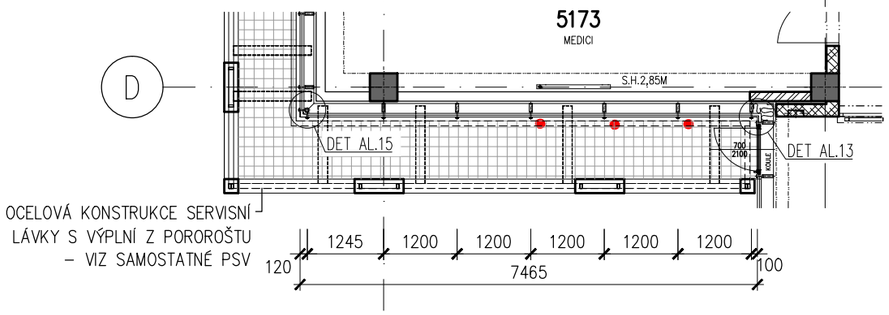

POHLED

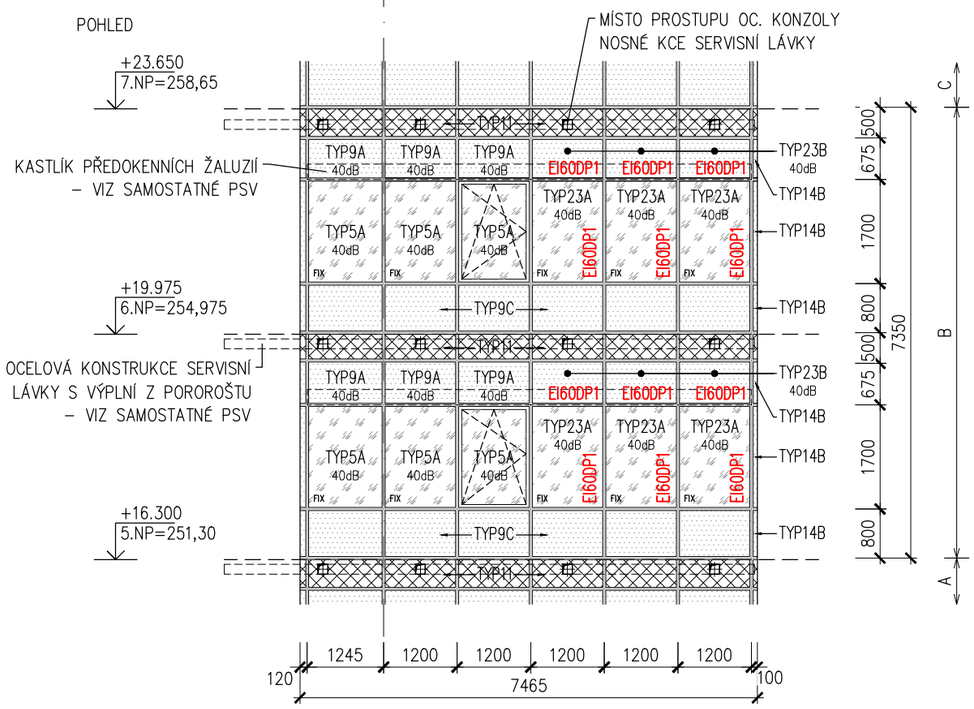

LEGENDA

IZOLAČNÍ TROJSKLO ČIRÉ
BARVA RÁMŮ – ANTRACIT, RAL 7016

IZOLAČNÍ DVOJSKLO SMALTOVANÉ
BARVA RÁMŮ – ANTRACIT, RAL 7016
BARVA SKLA – GRAFIT, RAL 7024

TEPELNĚ IZOLAČNÍ PLECHOVÝ PANEL
BARVA PLECHU – ANTRACIT, RAL 7016

VÝPLŇ S POŽÁRNÍ ODOLNOSTÍ
POŽADOVANÁ POŽÁRNÍ ODOLNOST DLE PD PBŘ JE VEPSANÁ PŘÍMO DO VÝPLNĚ

40dB MINIMÁLNÍ AKUSTICKÝ POŽADAVEK NA ZASKLENÍ

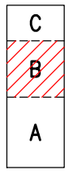

ŘEZ

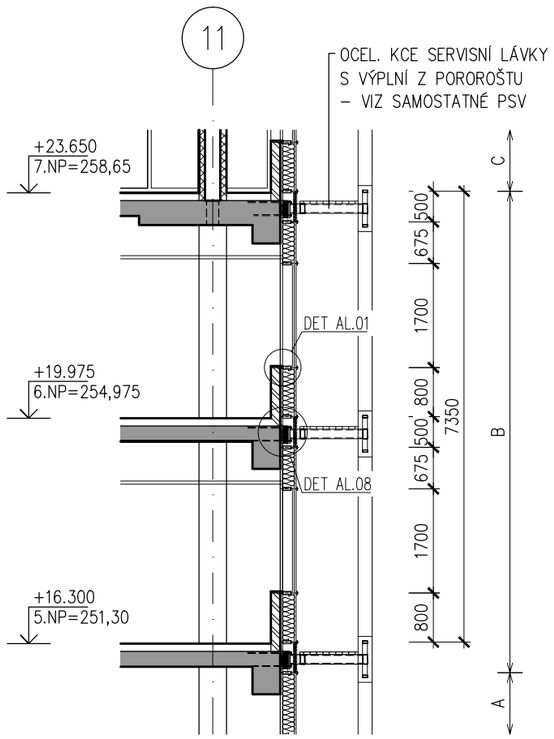

VEDOUCÍ PROJEKTANT	ZODPOVĚDNÝ PROJEKTANT	VYPRACOVAL	VÝPIS VÝROBKŮ	LIST
ING. ARCH. J. HOMOLKA	ING. VIKTOR ŠLAPAL	ING. V. ANTOLÍKOVÁ	HLINÍKOVÉ VENKOVNÍ	87
NPK a.s., PARDUBICKÁ NEMOCNICE VÝSTAVBA PAVILONU CUP S CENTRALIZACÍ AKUTNÍCH PROVOZŮ		A 06–18–P		

OZNAČENÍ NA VÝKRESE	POPIS
A56 C 5/5	

PŮDORYS 7NP

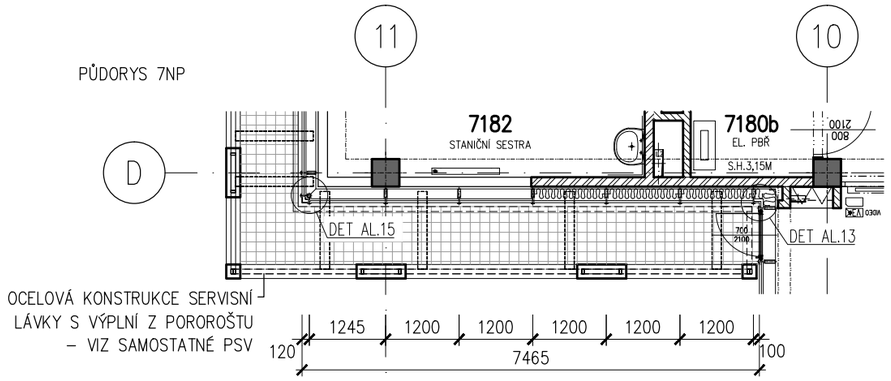

LEGENDA

- IZOLAČNÍ TROJSKLO ČIRÉ
  BARVA RÁMŮ – ANTRACIT, RAL 7016
- IZOLAČNÍ DVOJSKLO SMALTOVANÉ
  BARVA RÁMŮ – ANTRACIT, RAL 7016
  BARVA SKLA – GRAFIT, RAL 7024
- TEPELNĚ IZOLAČNÍ PLECHOVÝ PANEL
  BARVA PLECHU – ANTRACIT, RAL 7016
- 40dB MINIMÁLNÍ AKUSTICKÝ POŽADAVEK NA ZASKLENÍ

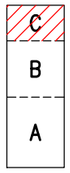

POHLED

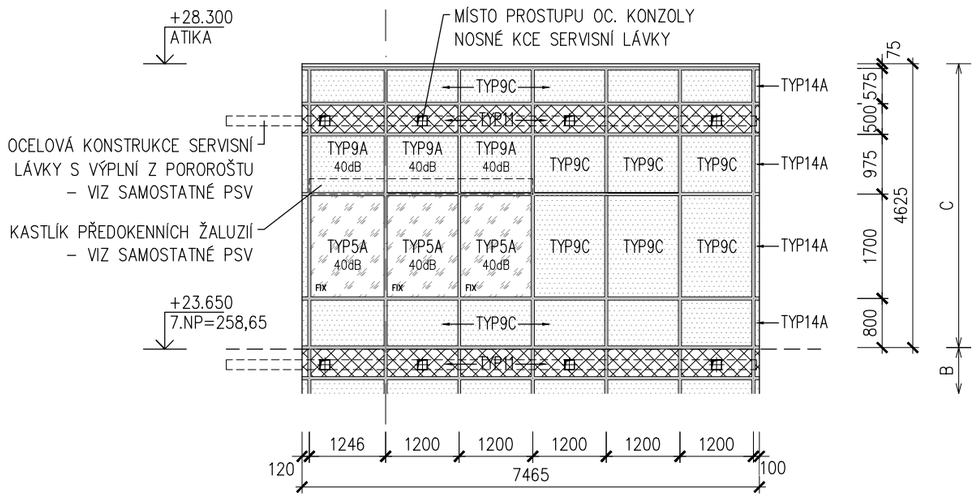

ŘEZ

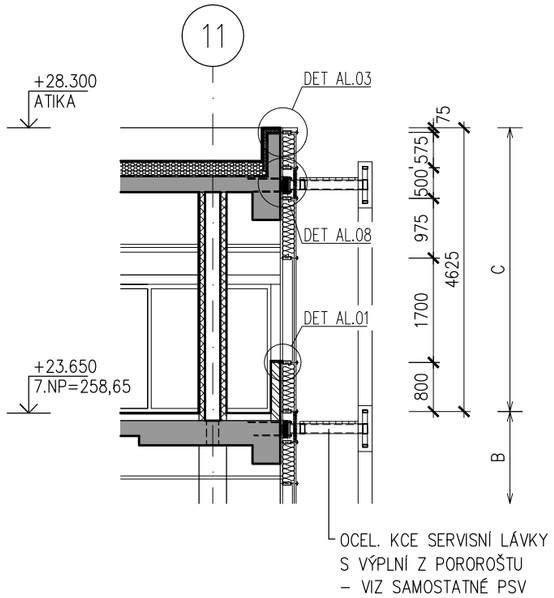

OZNAČENÍ NA VÝKRESE	POPIS	Σ
		1
A57 1/5	**CELOPROSKLENÁ TEPELNĚ IZOLAČNÍ HLINÍKOVÁ SLOUPKO-PŘÍČKOVÁ FASÁDA S PŘÍTLAČNÝMI LIŠTAMI VÝCHODNÍ FASÁDA 3.NP-7.NP, CELKOVÁ PLOCHA 159 m2**	

CELOPROSKLENÁ TEPELNĚ IZOLAČNÍ HLINÍKOVÁ SLOUPKO-PŘÍČKOVÁ FASÁDA S PŘÍTLAČNÝMI LIŠTAMI

- ZE SVISLÝCH SLOUPKŮ A VODOROVNÝCH PŘÍČLÍ PRO VÍCEPODLAŽNÍ PROSKLENÉ FASÁDY
- VENKOVNÍ STRANA KONSTRUKCE S PŘIZNANÝMI PŘÍTLAČNÝMI A KRYCÍMI LIŠTAMI POHLEDOVÉ ŠÍŘKY 50 MM, VERTIKÁLNÍ LIŠTY HL. 20 MM, HORIZONTÁLNÍ LIŠTY HL. 15 MM
- ČLENĚNÍ DLE SCHÉMATU
- SVISLÉ SLOUPKY 3.NP-7.NP HLOUBKY 166 MM, ODSAZENÍ OD NOSNÉ KONSTRUKCE OBJEKTU (STROPY, OBVODOVÉ PRŮVLAKY, STĚNY ATD.) 80 MM
- VODOROVNÉ PŘÍČLE POŽADOVÁNY STEJNÉ HLOUBKY JAKO SVISLÉ SLOUPKY Z DŮVODU DETAILU UZAVŘENÍ V OBLASTI PARAPETU A NADPRAŽÍ
- DODÁVKA LOP VČETNĚ STATICKÝCH VÝZTUH, OCELOVÝCH KOTEVNÍCH KONSTRUKCÍ NOSNÝCH AL-PROFILŮ A NAVÁZÁNÍ NA OKOLNÍ KONSTRUKCE (DOPLECHOVÁNÍ APOD.)

OKNA, DVEŘE, OSTATNÍ VÝPLNĚ

- OKENNÍ VÝPLNĚ FIXNÍ, VYBRANÁ OKNA RÁMOVÁ OTEVÍRAVÁ A SKLOPNÁ, O SKLADEBNÝCH ROZMĚRECH Š.1200 MM, V.1700 MM (5.NP-6.NP)
- NEPRŮHLEDNÁ VÝPLŇ Z TEPELNĚ-IZOLAČNÍHO PLECHOVÉHO PANELU V ÚROVNI FASÁDNÍCH OCEL. LÁVEK
- NEPRŮHLEDNÁ VÝPLŇ Z TEPELNĚ-IZOLAČNÍHO PANELU S NALEPENÝM NEPRŮHLEDNÝM SKLEM S POŽÁRNÍ ODOLNOSTÍ/BEZ P.O.
- VYBRANÉ ČÁSTI PROSKLENÉ FASÁDY S POŽÁRNÍ ODOLNOSTÍ EI 60 DP1 (29 m2)

ZASKLENÍ

- IZOLAČNÍ TROJSKLO ČIRÉ, max. Ug=0.6 W/m2K
- INDEX PODÁNÍ BAREV min.Ra=90%, ČINITEL PROSTUPU SVĚTLA min.LT=65%
- NÍZKÝ SOLÁRNÍ FAKTOR SF - ČINITEL PROSTUPU SLUNEČNÍ ENERGIE max.SF(g)=40%
- AKUSTICKÉ S min.Rw=40dB PRO CHRÁNĚNÉ PROSTORY (POKOJE, VYŠETŘOVNY, DMZ ATD.)
- PROTIPOŽÁRNÍ S ODOLNOSTÍ FIXNÍCH VÝPLNÍ MIN. EI 60 DP1 VE VYBRANÝCH ČÁSTECH DLE POŽADAVKU PBŘ
- IZOLAČNÍ DVOJSKLO SMALTOVANÉ V MÍSTECH STAVEBNÍCH KONSTRUKCÍ, S PŘÍDAVNOU TEPELNOU IZOLACÍ Z MINERÁLNÍ VLNY
- PODROBNÉ ŘEŠENÍ POŽADAVKŮ NA ZASKLENÍ VIZ. SAMOSTATNÝ POPIS TYPŮ ZASKLENÍ A POHLEDOVÉ SCHÉMA

BARVA

- POVRCHOVÁ ÚPRAVA AL-PROFILŮ PRÁŠKOVÝM VYPALOVACÍM LAKEM V BARVĚ RAL
- PODROBNÉ ŘEŠENÍ VIZ. VÝKRESY POHLEDŮ

POZNÁMKA

- PODROBNÝ POPIS JEDNOTLIVÝCH PRVKŮ S POŽADOVANÝMI PARAMETRY VIZ. TECHNICKÁ SPECIFIKACE
- PŘED REALIZACÍ BUDE PŘEDLOŽENA VÝROBNÍ DOKUMENTACE VČETNĚ STATICKÉHO NÁVRHU PROFILŮ A DETAILŮ K ODSOUHLASENÍ
- V MÍSTECH POŽÁRNÍCH PÁSŮ NA FASÁDĚ BUDE PROVEDENO PROTIPOŽÁRNÍ UTĚSNĚNÍ STAVEBNÍCH KONSTRUKCÍ (ŽB PRŮVLAKY, ZDIVO) A HLINÍKOVÝCH FASÁDNÍCH PŘÍČLÍ/SLOUPKŮ VIZ. SAMOSTATNÝ VÝROBEK PSV

VEDOUCÍ PROJEKTANT	ZODPOVĚDNÝ PROJEKTANT	VYPRACOVAL	VÝPIS VÝROBKŮ	LIST
ING. ARCH. J. HOMOLKA	ING. VIKTOR ŠLAPAL	ING. V. ANTOLÍKOVÁ	HLINÍKOVÉ VENKOVNÍ	89
NPK a.s., PARDUBICKÁ NEMOCNICE VÝSTAVBA PAVILONU CUP S CENTRALIZACÍ AKUTNÍCH PROVOZŮ		A 06-18-P		

OZNAČENÍ NA VÝKRESE	POPIS
A57 2/5	VÝCHODNÍ FASÁDA 3.NP–7.NP

PŮDORYSNÉ SCHÉMA

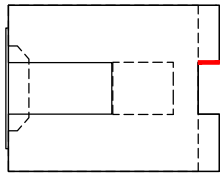

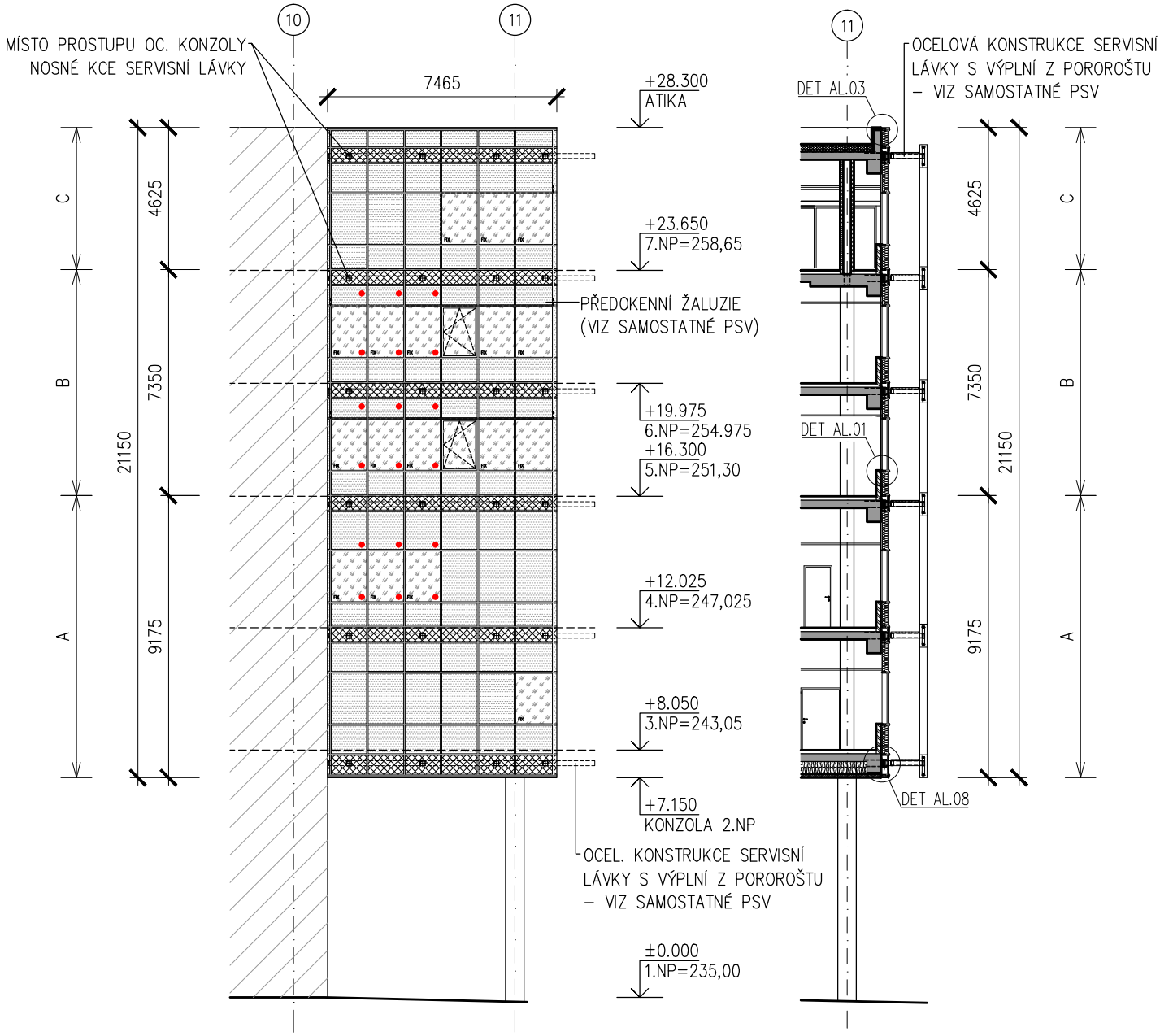

LEGENDA

IZOLAČNÍ TROJSKLO ČIRÉ
BARVA RÁMŮ – ANTRACIT, RAL 7016

IZOLAČNÍ DVOJSKLO SMALTOVANÉ
BARVA RÁMŮ – ANTRACIT, RAL 7016
BARVA SMALTOVANÉHO SKLA – GRAFIT, RAL 7024

TEPELNĚ IZOLAČNÍ PLECHOVÝ PANEL
BARVA PLECHU – ANTRACIT, RAL 7016

VÝPLŇ S POŽÁRNÍ ODOLNOSTÍ
POŽADOVANÁ POŽÁRNÍ ODOLNOST DLE PD PBŘ JE VEPSANÁ PŘÍMO DO VÝPLNĚ U PODROBNĚJŠÍCH SCHÉMAT

VEDOUCÍ PROJEKTANT	ZODPOVĚDNÝ PROJEKTANT	VYPRACOVAL	VÝPIS VÝROBKŮ	LIST
ING. ARCH. J. HOMOLKA	ING. VIKTOR ŠLAPAL	ING. V. ANTOLÍKOVÁ	HLINÍKOVÉ VENKOVNÍ	90

NPK a.s., PARDUBICKÁ NEMOCNICE
VÝSTAVBA PAVILONU CUP S CENTRALIZACÍ AKUTNÍCH PROVOZŮ

A 06–18–P

OZNAČENÍ NA VÝKRESE	POPIS
A57	
A	
3/5	

PŮDORYS 4NP

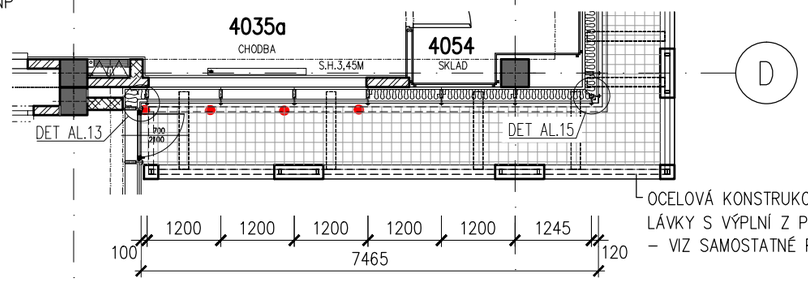

OCELOVÁ KONSTRUKCE SERVISNÍ LÁVKY S VÝPLNÍ Z POROROŠTU – VIZ SAMOSTATNÉ PSV

PŮDORYS 3NP

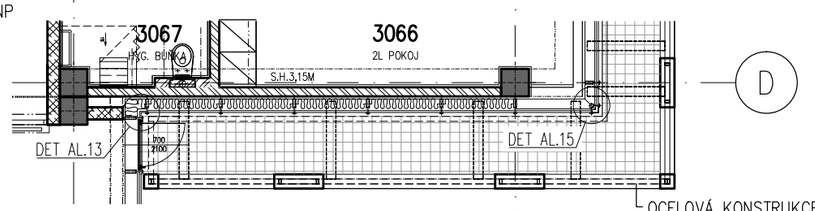

OCELOVÁ KONSTRUKCE SERVISNÍ LÁVKY S VÝPLNÍ Z POROROŠTU – VIZ SAMOSTATNÉ PSV

LEGENDA

IZOLAČNÍ TROJSKLO ČIRÉ
BARVA RÁMŮ – ANTRACIT, RAL 7016

IZOLAČNÍ DVOJSKLO SMALTOVANÉ
BARVA RÁMŮ – ANTRACIT, RAL 7016
BARVA SKLA – GRAFIT, RAL 7024

TEPELNĚ IZOLAČNÍ PLECHOVÝ PANEL
BARVA PLECHU – ANTRACIT, RAL 7016

VÝPLŇ S POŽÁRNÍ ODOLNOSTÍ
POŽADOVANÁ POŽÁRNÍ ODOLNOST DLE PD PBŘ JE VEPSANÁ PŘÍMO DO VÝPLNĚ

40dB MINIMÁLNÍ AKUSTICKÝ POŽADAVEK NA ZASKLENÍ

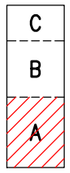

POHLED

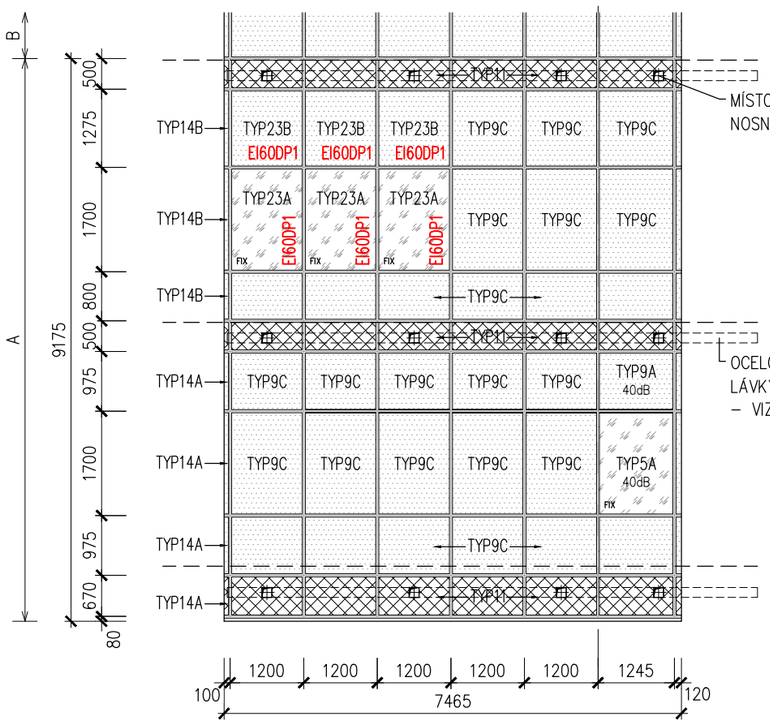

MÍSTO PROSTUPU OC. KONZOLY NOSNÉ KCE SERVISNÍ LÁVKY

OCELOVÁ KONSTRUKCE SERVISNÍ LÁVKY S VÝPLNÍ Z POROROŠTU – VIZ SAMOSTATNÉ PSV

ŘEZ

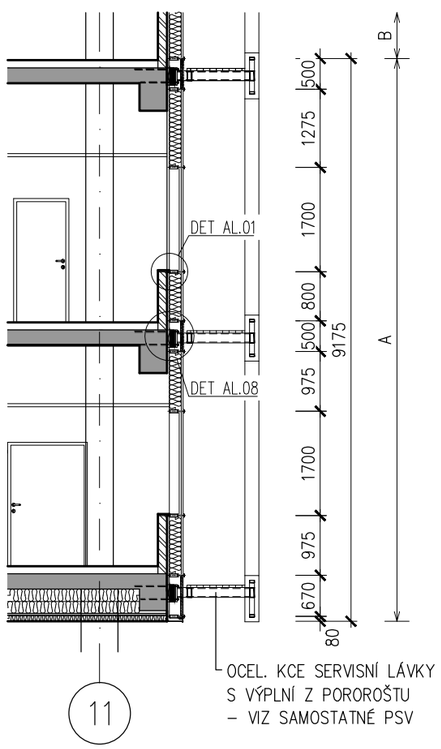

OCEL. KCE SERVISNÍ LÁVKY S VÝPLNÍ Z POROROŠTU – VIZ SAMOSTATNÉ PSV

VEDOUCÍ PROJEKTANT	ZODPOVĚDNÝ PROJEKTANT	VYPRACOVAL	VÝPIS VÝROBKŮ	LIST
ING. ARCH. J. HOMOLKA	ING. VIKTOR ŠLAPAL	ING. V. ANTOLÍKOVÁ	HLINÍKOVÉ VENKOVNÍ	91
NPK a.s., PARDUBICKÁ NEMOCNICE VÝSTAVBA PAVILONU CUP S CENTRALIZACÍ AKUTNÍCH PROVOZŮ		A 06–18–P		

OZNAČENÍ NA VÝKRESE	POPIS
A57 B 4/5	

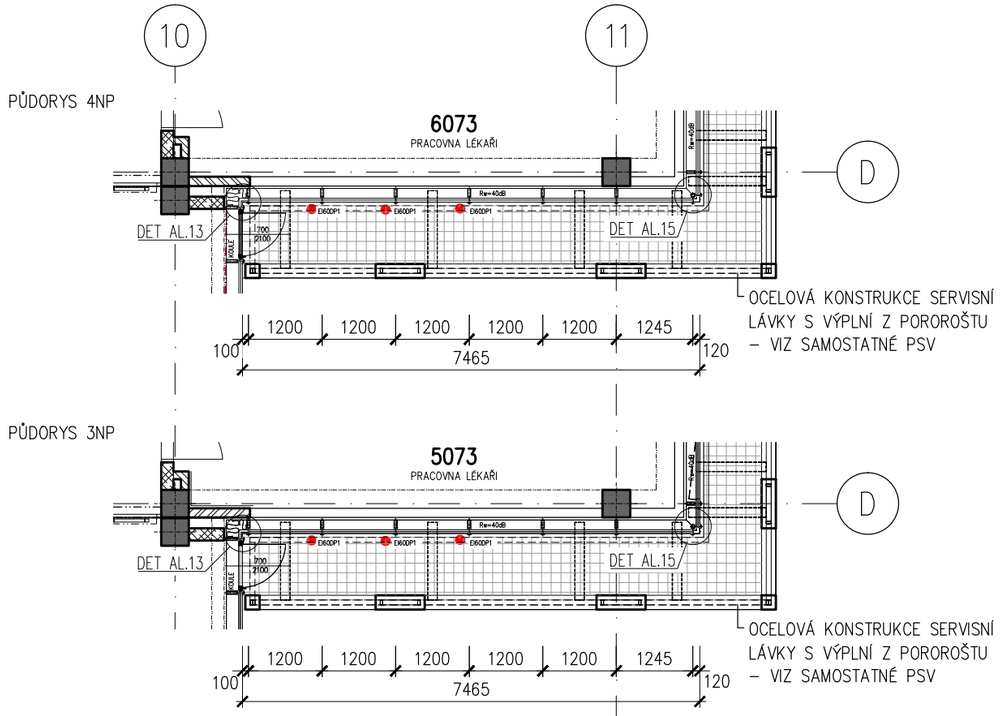

LEGENDA

IZOLAČNÍ TROJSKLO ČIRÉ
BARVA RÁMŮ – ANTRACIT, RAL 7016

IZOLAČNÍ DVOJSKLO SMALTOVANÉ
BARVA RÁMŮ – ANTRACIT, RAL 7016
BARVA SKLA – GRAFIT, RAL 7024

TEPELNĚ IZOLAČNÍ PLECHOVÝ PANEL
BARVA PLECHU – ANTRACIT, RAL 7016

VÝPLŇ S POŽÁRNÍ ODOLNOSTÍ
POŽADOVANÁ POŽÁRNÍ ODOLNOST DLE PD PBŘ JE VEPSANÁ PŘÍMO DO VÝPLNĚ

40dB MINIMÁLNÍ AKUSTICKÝ POŽADAVEK NA ZASKLENÍ

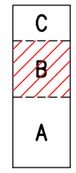

POHLED

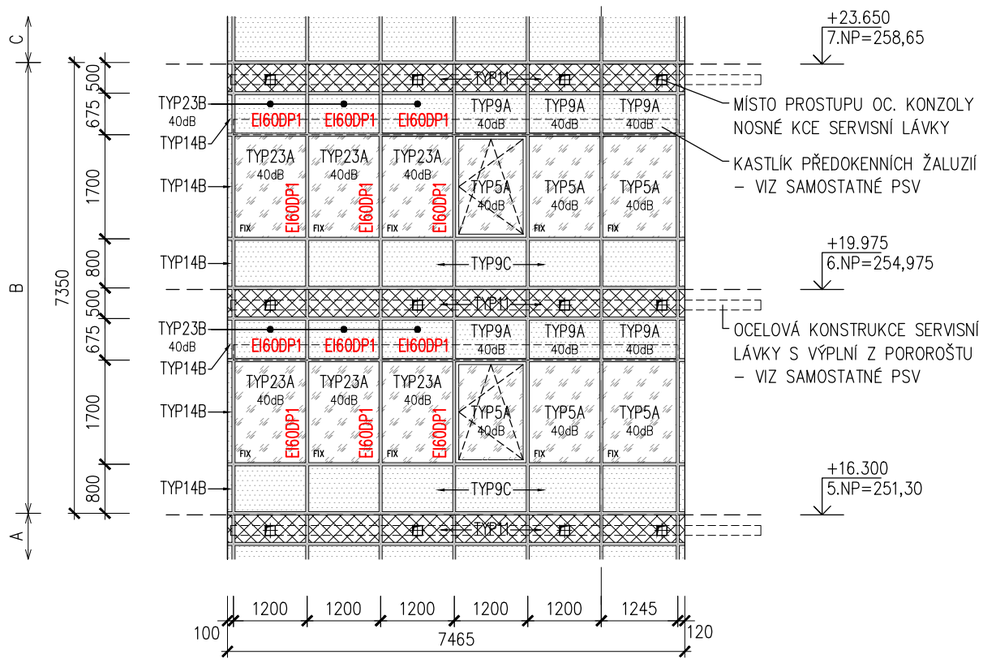

ŘEZ

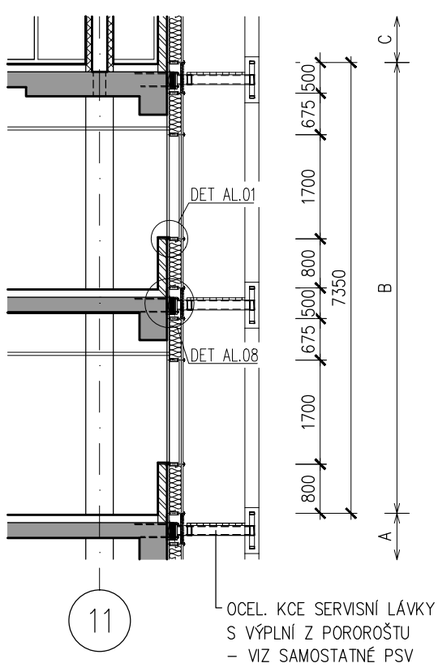

OZNAČENÍ NA VÝKRESE	POPIS
A57 C 5/5	

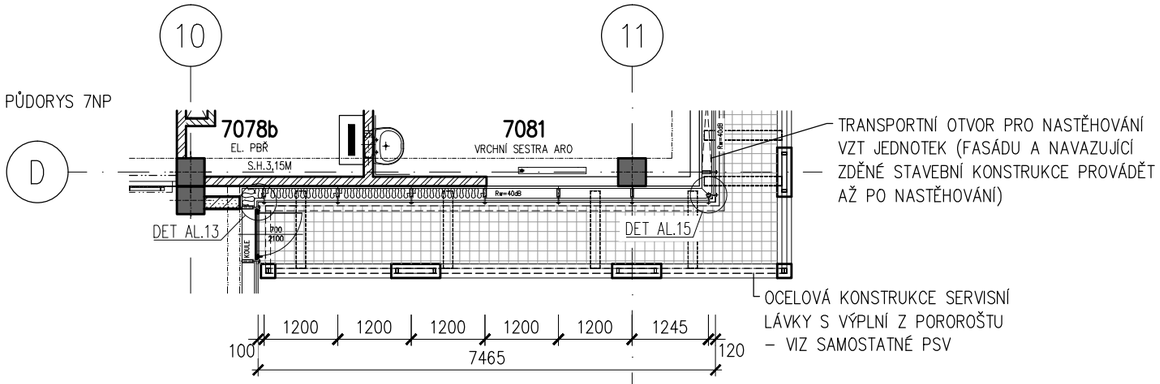

LEGENDA

- IZOLAČNÍ TROJSKLO ČIRÉ
  BARVA RÁMŮ – ANTRACIT, RAL 7016
- IZOLAČNÍ DVOJSKLO SMALTOVANÉ
  BARVA RÁMŮ – ANTRACIT, RAL 7016
  BARVA SKLA – GRAFIT, RAL 7024
- TEPELNĚ IZOLAČNÍ PLECHOVÝ PANEL
  BARVA PLECHU – ANTRACIT, RAL 7016
- 40dB MINIMÁLNÍ AKUSTICKÝ POŽADAVEK NA ZASKLENÍ

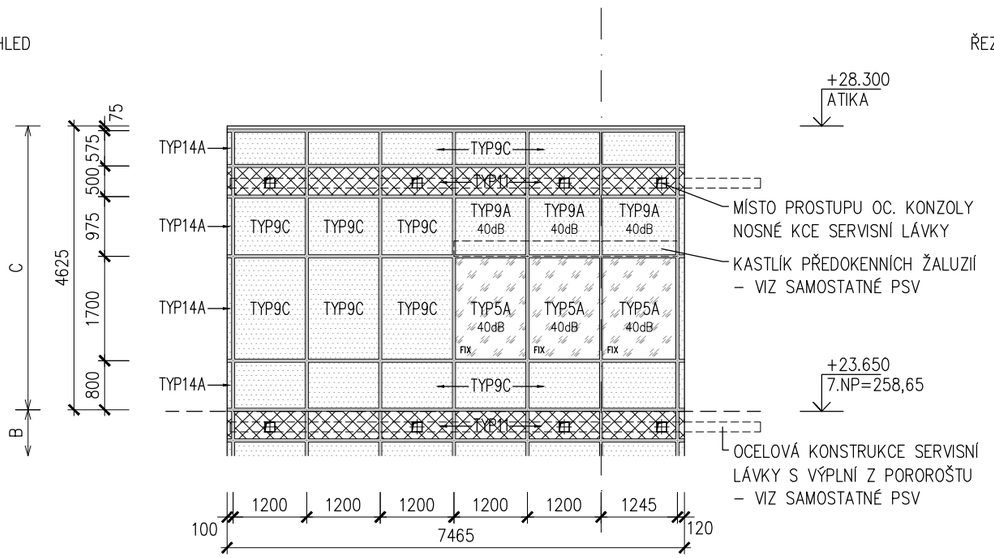

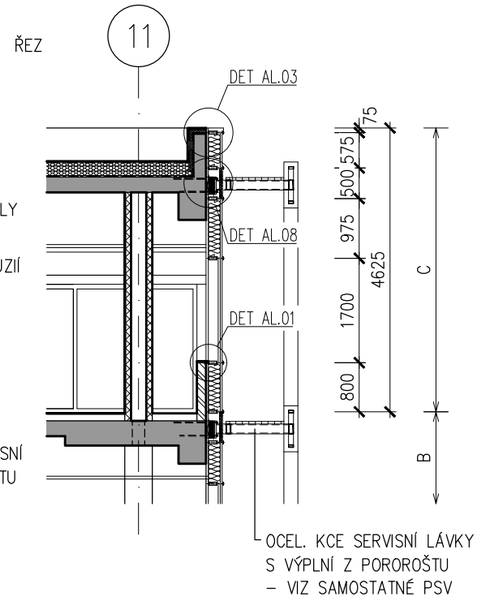

C
B
A

OZNAČENÍ NA VÝKRESE	POPIS	Σ
		1
A58 1/6	**CELOPROSKLENÁ TEPELNĚ IZOLAČNÍ HLINÍKOVÁ SLOUPKO-PŘÍČKOVÁ FASÁDA S PŘÍTLAČNÝMI LIŠTAMI VÝCHODNÍ FASÁDA 1.NP-7.NP, CELKOVÁ PLOCHA 1063 m2**	

CELOPROSKLENÁ TEPELNĚ IZOLAČNÍ HLINÍKOVÁ SLOUPKO-PŘÍČKOVÁ FASÁDA S PŘÍTLAČNÝMI LIŠTAMI
- ZE SVISLÝCH SLOUPKŮ A VODOROVNÝCH PŘÍČLÍ PRO VÍCEPODLAŽNÍ PROSKLENÉ FASÁDY
- VENKOVNÍ STRANA KONSTRUKCE S PŘIZNANÝMI PŘÍTLAČNÝMI A KRYCÍMI LIŠTAMI POHLEDOVÉ ŠÍŘKY 50 MM, VERTIKÁLNÍ LIŠTY HL. 20 MM, HORIZONTÁLNÍ LIŠTY HL. 15 MM
- ČLENĚNÍ DLE SCHÉMATU
- SVISLÉ SLOUPKY 1.NP-2.NP HLOUBKY 206 MM, ODSAZENÍ OD NOSNÉ KONSTRUKCE OBJEKTU (STROPY, OBVODOVÉ PRŮVLAKY, STĚNY ATD.) 40 MM ZAJIŠŤUJÍCÍ TOLERANCI PRO MOŽNOU ODCHYLKU OD SVISLICE
- SVISLÉ SLOUPKY 3.NP-7.NP HLOUBKY 166 MM, ODSAZENÍ OD NOSNÉ KONSTRUKCE OBJEKTU (STROPY, OBVODOVÉ PRŮVLAKY, STĚNY ATD.) 80 MM
- VODOROVNÉ PŘÍČLE POŽADOVÁNY STEJNÉ HLOUBKY JAKO SVISLÉ SLOUPKY Z DŮVODU DETAILU UZAVŘENÍ V OBLASTI PARAPETU A NADPRAŽÍ
- DODÁVKA LOP VČETNĚ STATICKÝCH VÝZTUH, OCELOVÝCH KOTEVNÍCH KONSTRUKCÍ NOSNÝCH AL-PROFILŮ A NAVÁZÁNÍ NA OKOLNÍ KONSTRUKCE (DOPLECHOVÁNÍ APOD.)

OKNA, DVEŘE, OSTATNÍ VÝPLNĚ
- OKENNÍ VÝPLNĚ FIXNÍ, VYBRANÁ OKNA RÁMOVÁ OTEVÍRAVÁ A SKLOPNÁ, O SKLADEBNÝCH ROZMĚRECH Š.1200 MM, V.1700 MM (3.NP-7.NP)
- NEPRŮHLEDNÉ VÝPLNĚ S KOMPOZITNÍMI AL PANELY (1.NP-2.NP), NEPRŮHLEDNÁ OKNA SE SKRYTÝMI PANTY
- NEPRŮHLEDNÁ VÝPLŇ Z TEPELNĚ-IZOLAČNÍHO PLECHOVÉHO PANELU V ÚROVNI FASÁDNÍCH OCEL. LÁVEK
- OTOČNÉ DVEŘE (1.NP), ÚNIKOVÉ ZE SCHODIŠTĚ, O ROZMĚRECH 1100x2300 MM, OTEVÍRAVÉ VEN, S ELEKTROMOTORICKÝM ZÁMKEM OTEVÍRAVÝM PANIKOVOU KLIKOU Z INTERIÉRU A OVLÁDANÝM KARTOVÝM SYSTÉMEM Z EXTERIÉRU, BEZPEČNOSTNÍ TŘÍDA 3, OBJEKTOVÉ KOVÁNÍ, VAČKOVÝ DVEŘNÍ ZAVÍRAČ S KLUZNOU VODÍCÍ LIŠTOU
- OTOČNÉ DVEŘE PRO PŘÍSTUP NA OCELOVÉ LÁVKY (3.NP-7.NP), O ROZMĚRECH 900x2000 MM, OTEVÍRAVÉ DOVNITŘ, KOVÁNÍ KOULE (INT.)-KLIKA (EXT.), MECHANICKÝ ZÁMEK VLOŽKOVÝ S CYLINDRICKOU VLOŽKOU, BEZPEČNOSTNÍ TŘÍDA ZÁMKU RC 4, OBJEKTOVÉ KOVÁNÍ, VAČKOVÝ DVEŘNÍ ZAVÍRAČ S KLUZNOU VODÍCÍ LIŠTOU
- VYBRANÉ ČÁSTI PROSKLENÉ FASÁDY S POŽÁRNÍ ODOLNOSTÍ EI 60 DP1 (10 m2)

ZASKLENÍ
- IZOLAČNÍ TROJSKLO ČIRÉ, max. Ug=0.6 W/m2K
- INDEX PODÁNÍ BAREV min.Ra=90%, ČINITEL PROSTUPU SVĚTLA min.LT=65%
- NÍZKÝ SOLÁRNÍ FAKTOR SF - ČINITEL PROSTUPU SLUNEČNÍ ENERGIE max.SF(g)=40%
- AKUSTICKÉ S min.Rw=38dB PRO CHRÁNĚNÉ PROSTORY (POKOJE, VYŠETŘOVNY, DMZ ATD.)
- BEZPEČNOSTNÍ VRSTVENÁ SKLA S PVB FÓLIEMI
  OCHRANA PŘED PROPADNUTÍM/NAHRAZUJÍCÍ ZÁBRADLÍ (TŘÍDA min.1B1, ČSN EN 12 600)
  OCHRANA PŘED ZRANĚNÍM A NEHODAMI (TŘÍDA min.2B2, ČSN EN 12 600)
  OCHRANA PŘED VANDALISMEM Z EXTERIÉRU 1.NP (TŘÍDA min.P1A-P2A, ČSN EN 356)
- PROTIPOŽÁRNÍ S ODOLNOSTÍ FIXNÍCH VÝPLNÍ MIN. EI 45 DP1 VE VYBRANÝCH ČÁSTECH DLE POŽADAVKU PBŘ
- IZOLAČNÍ DVOJSKLO SMALTOVANÉ V MÍSTECH STAVEBNÍCH KONSTRUKCÍ, S PŘÍDAVNOU TEPELNOU IZOLACÍ Z MINERÁLNÍ VLNY
- DVEŘNÍ VÝPLNĚ S IZOLAČNÍM TROJSKLEM BEZPEČNOSTNÍM, max. Ug=0.6 W/m2K, DVEŘE PRO PŘÍSTUP NA OCELOVÉ LÁVKY (3.NP-7.NP) SE ZASKLENÍM NAHRAZUJÍCÍM ZÁBRADLÍ
- DVEŘNÍ VÝPLNĚ S IZOLAČNÍM DVOJSKLEM BEZPEČNOSTNÍM, max. Ug=1.0 W/m2K, DVEŘE 1.NP SE ZASKLENÍM PROTI ZRANĚNÍ
- PODROBNÉ ŘEŠENÍ POŽADAVKŮ NA ZASKLENÍ VIZ. SAMOSTATNÝ POPIS TYPŮ ZASKLENÍ A POHLEDOVÉ SCHÉMA

BARVA
- POVRCHOVÁ ÚPRAVA AL-PROFILŮ PRÁŠKOVÝM VYPALOVACÍM LAKEM V BARVĚ RAL
- PODROBNÉ ŘEŠENÍ VIZ. VÝKRESY POHLEDŮ

POZNÁMKA
- PODROBNÝ POPIS JEDNOTLIVÝCH PRVKŮ S POŽADOVANÝMI PARAMETRY VIZ. TECHNICKÁ SPECIFIKACE
- PŘED REALIZACÍ BUDE PŘEDLOŽENA VÝROBNÍ DOKUMENTACE VČETNĚ STATICKÉHO NÁVRHU PROFILŮ A DETAILŮ K ODSOUHLASENÍ
- V MÍSTECH POŽÁRNÍCH PÁSŮ NA FASÁDĚ BUDE PROVEDENO PROTIPOŽÁRNÍ UTĚSNĚNÍ STAVEBNÍCH KONSTRUKCÍ (ŽB PRŮVLAKY, ZDIVO) A HLINÍKOVÝCH FASÁDNÍCH PŘÍČLÍ/SLOUPKŮ VIZ. SAMOSTATNÝ VÝROBEK PSV

OZNAČENÍ NA VÝKRESE	POPIS
A58 2/6	VÝCHODNÍ FASÁDA 1.NP–7.NP

LEGENDA

- IZOLAČNÍ TROJSKLO ČIRÉ
  BARVA RÁMŮ – ANTRACIT, RAL 7016
- IZOLAČNÍ DVOJSKLO SMALTOVANÉ
  BARVA RÁMŮ – ANTRACIT, RAL 7016
  BARVA SMALTOVANÉHO SKLA – GRAFIT, RAL 7024
- IZOLAČNÍ TROJSKLO ČIRÉ OPATŘENÉ ZNEPRŮHLEDNĚNÍM – SÍTOTISK
- TEPELNĚ IZOLAČNÍ PLECHOVÝ PANEL
  BARVA PLECHU – ANTRACIT, RAL 7016
- KOMPOZITNÍ SENDVIČOVÁ DESKA Z HLINÍKOVÝCH PLECHŮ S NEHOŘLAVÝM MINERÁLNÍM JÁDREM
  BARVA PLECHU – ŽLUTÁ, RAL 1023

PŮDORYSNÉ SCHÉMA

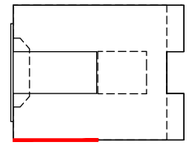

A58

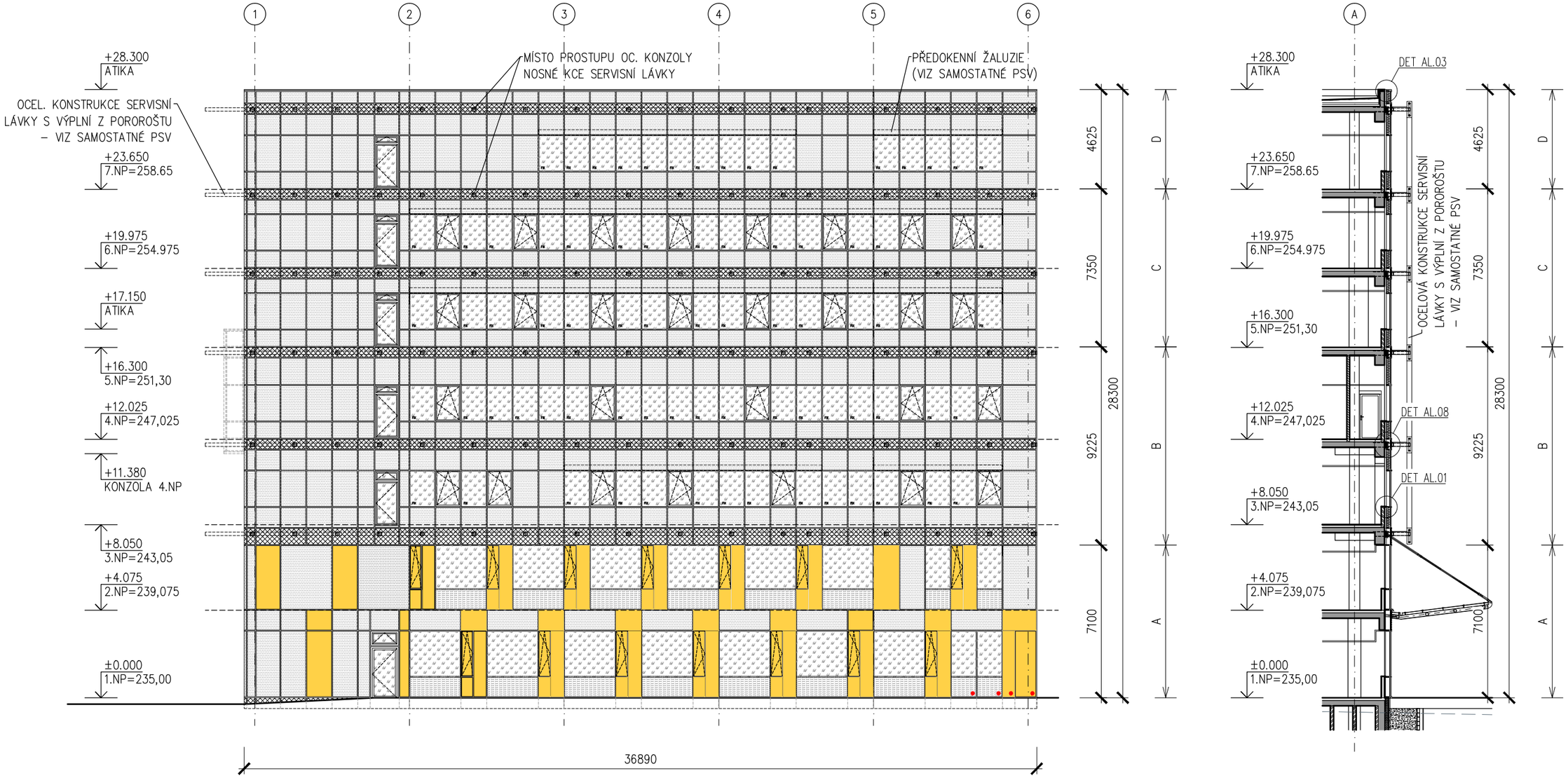

VEDOUCÍ PROJEKTANT	ZODPOVĚDNÝ PROJEKTANT	VYPRACOVAL	VÝPIS VÝROBKŮ	LIST
ING. ARCH. J. HOMOLKA	ING. VIKTOR ŠLAPAL	ING. V. ANTOLÍKOVÁ	HLINÍKOVÉ VENKOVNÍ	95

NPK a.s., PARDUBICKÁ NEMOCNICE
VÝSTAVBA PAVILONU CUP S CENTRALIZACÍ AKUTNÍCH PROVOZŮ

A 06–18–P

OZNAČENÍ NA VÝKRESE	POPIS
A58 A 3/6	

PŮDORYS 2NP

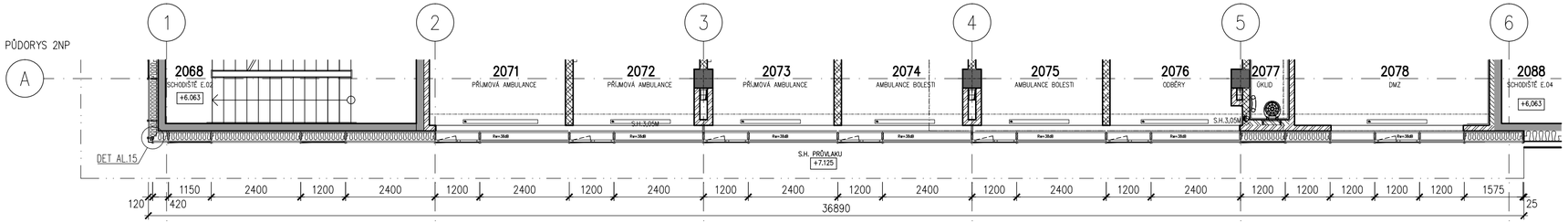

PŮDORYS 1NP

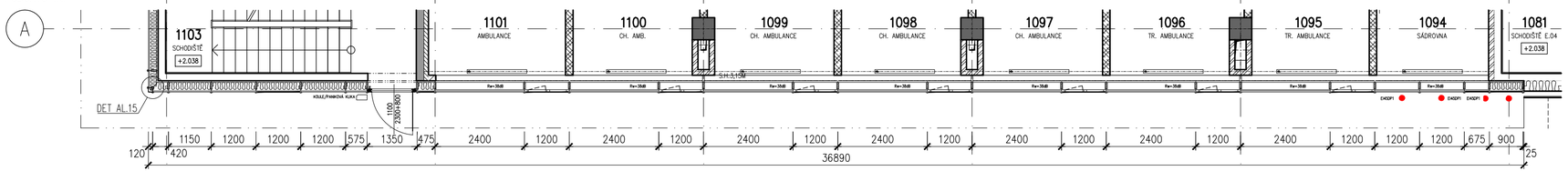

POHLED

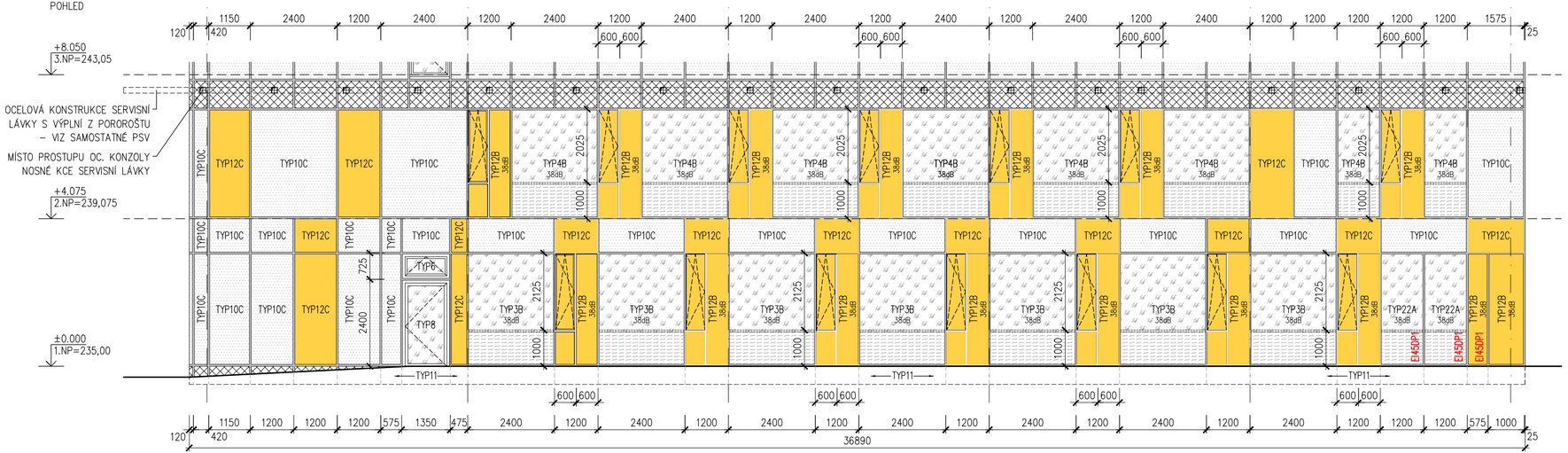

LEGENDA

- IZOLAČNÍ TROJSKLO ČIRÉ
  BARVA RÁMŮ – ANTRACIT, RAL 7016
- IZOLAČNÍ DVOJSKLO SMALTOVANÉ
  BARVA RÁMŮ – ANTRACIT, RAL 7016
  BARVA SKLA – GRAFIT, RAL 7024
- IZOLAČNÍ TROJSKLO ČIRÉ OPATŘENÉ ZNEPRŮHLEDNĚNÍM – SÍTOTISK
- TEPELNĚ IZOLAČNÍ PLECHOVÝ PANEL
  BARVA PLECHU – ANTRACIT, RAL 7016
- KOMPOZITNÍ SENDVIČOVÁ DESKA Z HLINÍKOVÝCH PLECHŮ S NEHOŘLAVÝM MINERÁLNÍM JÁDREM
  BARVA PLECHU – ŽLUTÁ, RAL 1023
- VÝPLŇ S POŽÁRNÍ ODOLNOSTÍ
  POŽADOVANÁ POŽÁRNÍ ODOLNOST DLE PD PBŘ JE VEPSANÁ PŘÍMO DO VÝPLNĚ
- 40dB MINIMÁLNÍ AKUSTICKÝ POŽADAVEK NA ZASKLENÍ

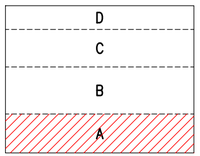

ŘEZ

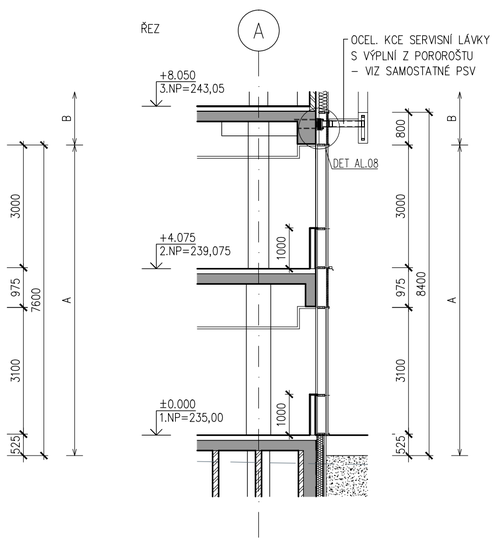

VEDOUCÍ PROJEKTANT	ZODPOVĚDNÝ PROJEKTANT	VYPRACOVAL	VÝPIS VÝROBKŮ	LIST
ING. ARCH. J. HOMOLKA	ING. VIKTOR ŠLAPAL	ING. V. ANTOLÍKOVÁ	HLINÍKOVÉ VENKOVNÍ	96

NPK a.s., PARDUBICKÁ NEMOCNICE
VÝSTAVBA PAVILONU CUP S CENTRALIZACÍ AKUTNÍCH PROVOZŮ

A 06–18–P

OZNAČENÍ NA VÝKRESE	POPIS
A58 B 4/6	

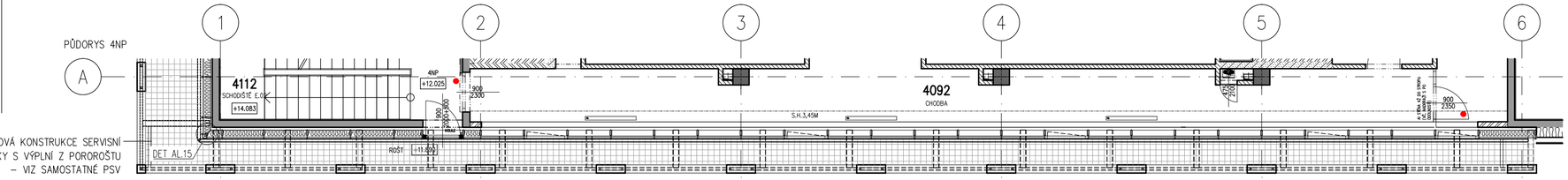

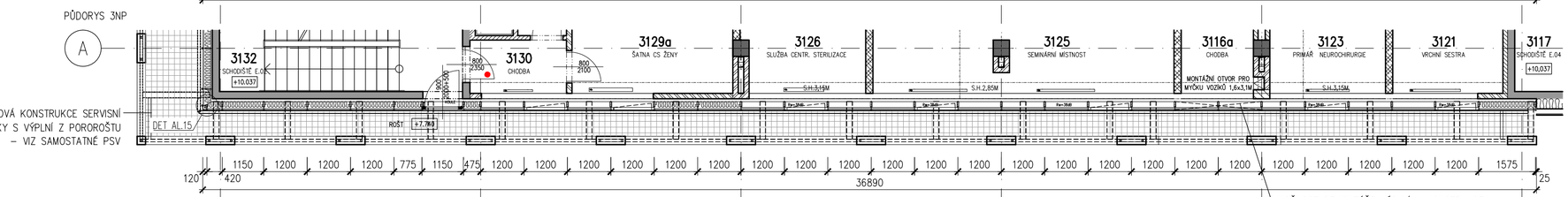

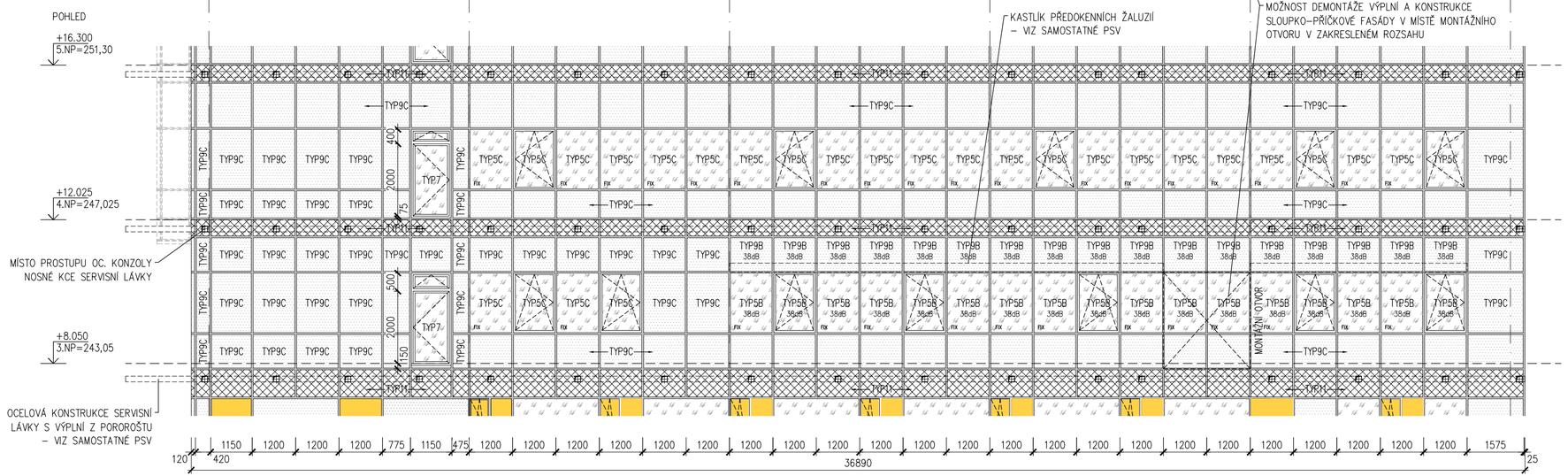

LEGENDA

- IZOLAČNÍ TROJSKLO ČIRÉ
  BARVA RÁMŮ – ANTRACIT, RAL 7016
- IZOLAČNÍ DVOJSKLO SMALTOVANÉ
  BARVA RÁMŮ – ANTRACIT, RAL 7016
  BARVA SKLA – GRAFIT, RAL 7024
- TEPELNĚ IZOLAČNÍ PLECHOVÝ PANEL
  BARVA PLECHU – ANTRACIT, RAL 7016
- 40dB MINIMÁLNÍ AKUSTICKÝ POŽADAVEK NA ZASKLENÍ

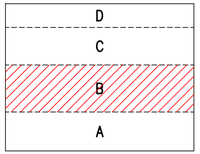

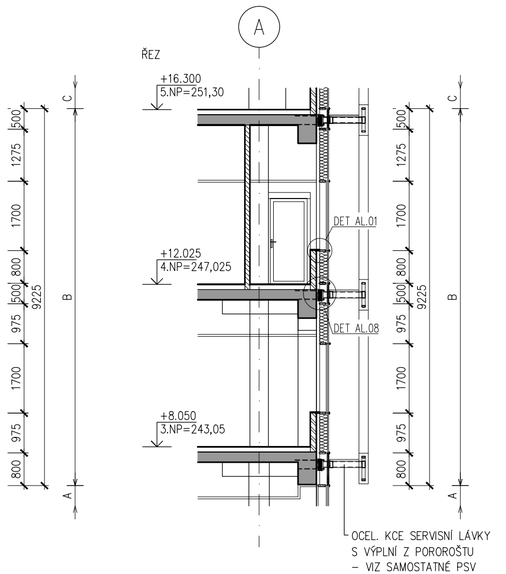

VEDOUCÍ PROJEKTANT ING. ARCH. J. HOMOLKA	ZODPOVĚDNÝ PROJEKTANT ING. VIKTOR ŠLAPAL	VYPRACOVAL ING. V. ANTOLÍKOVÁ	VÝPIS VÝROBKŮ HLINÍKOVÉ VENKOVNÍ	LIST 97
NPK a.s., PARDUBICKÁ NEMOCNICE VÝSTAVBA PAVILONU CUP S CENTRALIZACÍ AKUTNÍCH PROVOZŮ		A 06–18–P		

OZNAČENÍ NA VÝKRESE	POPIS
A58 C 5/6	

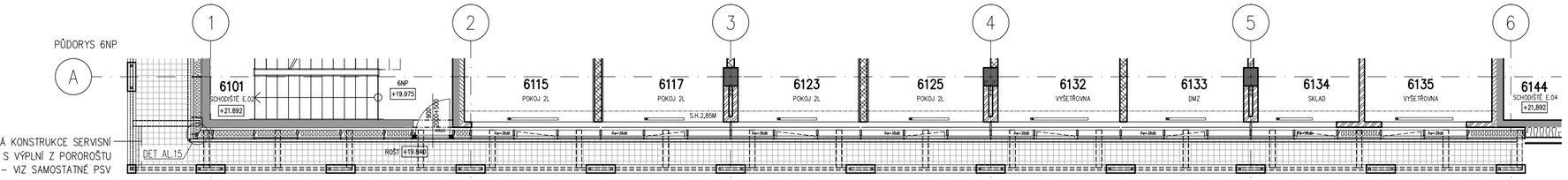

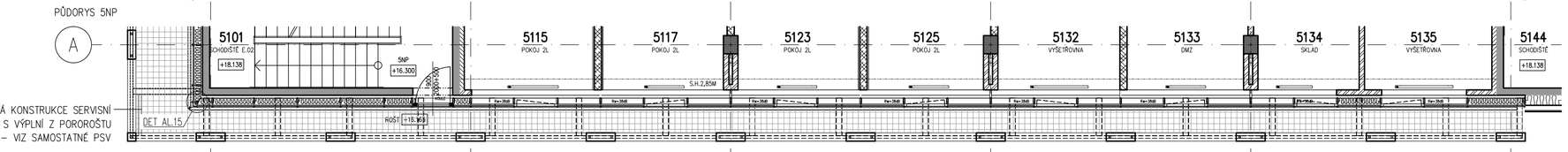

LEGENDA

- IZOLAČNÍ TROJSKLO ČIRÉ
  BARVA RÁMŮ – ANTRACIT, RAL 7016
- IZOLAČNÍ DVOJSKLO SMALTOVANÉ
  BARVA RÁMŮ – ANTRACIT, RAL 7016
  BARVA SKLA – GRAFIT, RAL 7024
- TEPELNĚ IZOLAČNÍ PLECHOVÝ PANEL
  BARVA PLECHU – ANTRACIT, RAL 7016
- 40dB MINIMÁLNÍ AKUSTICKÝ POŽADAVEK NA ZASKLENÍ

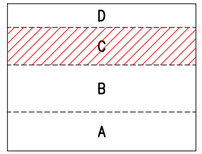

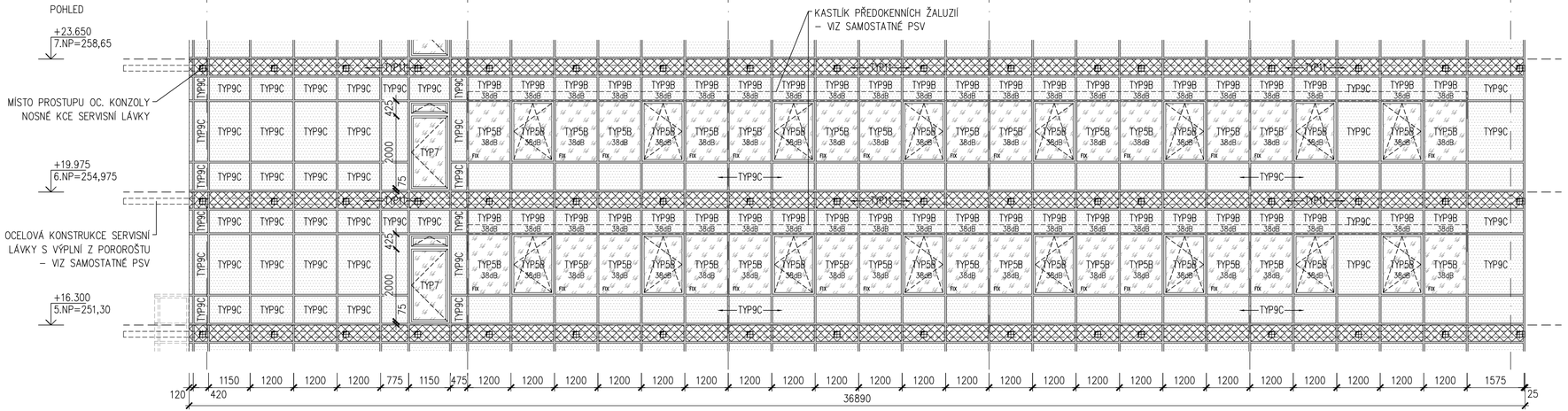

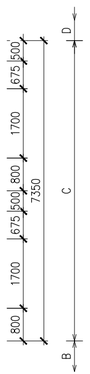

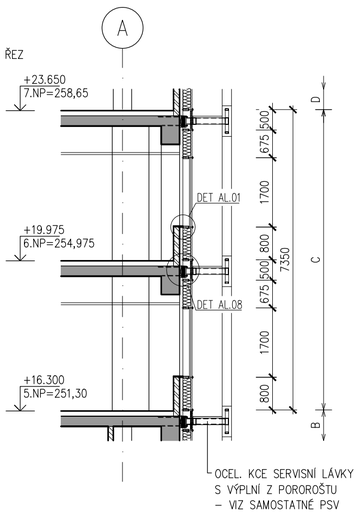

VEDOUCÍ PROJEKTANT ING. ARCH. J. HOMOLKA	ZODPOVĚDNÝ PROJEKTANT ING. VIKTOR ŠLAPAL	VYPRACOVAL ING. V. ANTOLÍKOVÁ	VÝPIS VÝROBKŮ HLINÍKOVÉ VENKOVNÍ	LIST 98
NPK a.s., PARDUBICKÁ NEMOCNICE VÝSTAVBA PAVILONU CUP S CENTRALIZACÍ AKUTNÍCH PROVOZŮ		A 06–18–P		

OZNAČENÍ NA VÝKRESE	POPIS
A58 D 6/6	

PŮDORYS 7NP

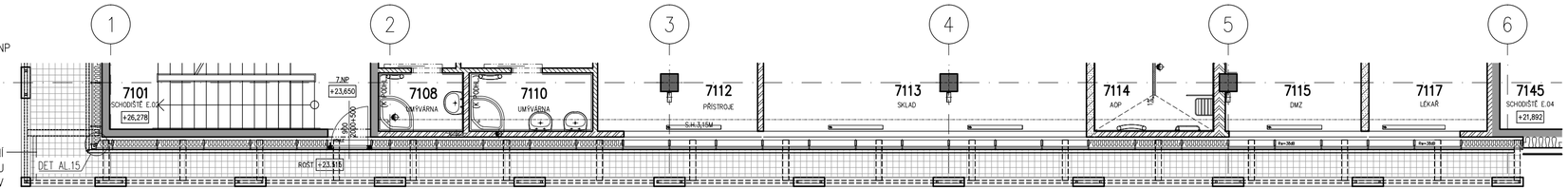

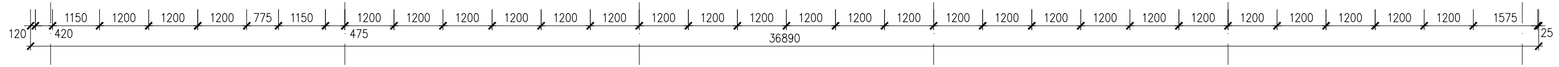

LEGENDA

- IZOLAČNÍ TROJSKLO ČIRÉ
  BARVA RÁMŮ – ANTRACIT, RAL 7016
- IZOLAČNÍ DVOJSKLO SMALTOVANÉ
  BARVA RÁMŮ – ANTRACIT, RAL 7016
  BARVA SKLA – GRAFIT, RAL 7024
- TEPELNĚ IZOLAČNÍ PLECHOVÝ PANEL
  BARVA PLECHU – ANTRACIT, RAL 7016
- 40dB MINIMÁLNÍ AKUSTICKÝ POŽADAVEK NA ZASKLENÍ

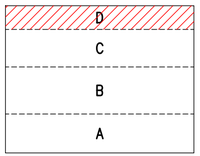

POHLED

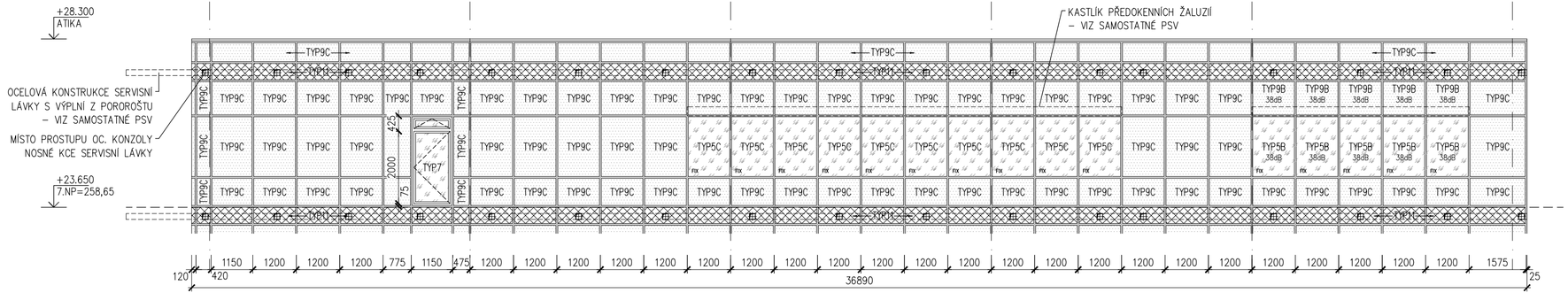

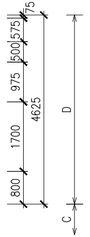

ŘEZ

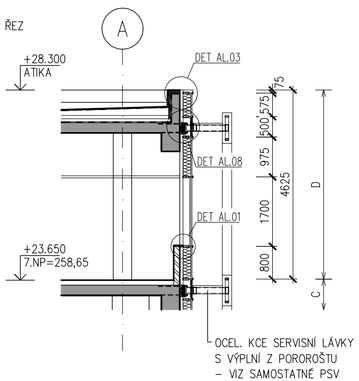

OZNAČENÍ NA VÝKRESE	POPIS	Σ
		1

A59

1/10

CELOPROSKLENÁ TEPELNĚ IZOLAČNÍ HLINÍKOVÁ SLOUPKO-PŘÍČKOVÁ FASÁDA S PŘÍTLAČNÝMI LIŠTAMI JIŽNÍ FASÁDA 1.NP-7.NP, CELKOVÁ PLOCHA 984 m2

CELOPROSKLENÁ TEPELNĚ IZOLAČNÍ HLINÍKOVÁ SLOUPKO-PŘÍČKOVÁ FASÁDA S PŘÍTLAČNÝMI LIŠTAMI

- ZE SVISLÝCH SLOUPKŮ A VODOROVNÝCH PŘÍČLÍ PRO VÍCEPODLAŽNÍ PROSKLENÉ FASÁDY
- VENKOVNÍ STRANA KONSTRUKCE S PŘIZNANÝMI PŘÍTLAČNÝMI A KRYCÍMI LIŠTAMI POHLEDOVÉ ŠÍŘKY 50 MM, VERTIKÁLNÍ LIŠTY HL. 20 MM, HORIZONTÁLNÍ LIŠTY HL. 15 MM
- ČLENĚNÍ DLE SCHÉMATU
- SVISLÉ SLOUPKY 1.NP-7.NP HLOUBKY 166 MM, ODSAZENÍ OD NOSNÉ KONSTRUKCE OBJEKTU (STROPY, OBVODOVÉ PRŮVLAKY, STĚNY ATD.) 80 MM
- VODOROVNÉ PŘÍČLE POŽADOVÁNY STEJNÉ HLOUBKY JAKO SVISLÉ SLOUPKY Z DŮVODU DETAILU UZAVŘENÍ V OBLASTI PARAPETU A NADPRAŽÍ
- DODÁVKA LOP VČETNĚ STATICKÝCH VÝZTUH, OCELOVÝCH KOTEVNÍCH KONSTRUKCÍ NOSNÝCH AL-PROFILŮ A NAVÁZÁNÍ NA OKOLNÍ KONSTRUKCE (DOPLECHOVÁNÍ APOD.)

OKNA, DVEŘE, OSTATNÍ VÝPLNĚ

- OKENNÍ VÝPLNĚ FIXNÍ, VYBRANÁ OKNA RÁMOVÁ OTEVÍRAVÁ A SKLOPNÁ, O SKLADEBNÝCH ROZMĚRECH Š.1200 MM, V.1700 MM (5.NP-6.NP)
- NEPRŮHLEDNÉ VÝPLNĚ S KOMPOZITNÍMI AL PANELY (1.NP-2.NP), NEPRŮHLEDNÁ OKNA SE SKRYTÝMI PANTY
- NEPRŮHLEDNÁ VÝPLŇ Z TEPELNĚ-IZOLAČNÍHO PLECHOVÉHO PANELU V ÚROVNI FASÁDNÍCH OCEL. LÁVEK
- NEPRŮHLEDNÁ VÝPLŇ Z TEPELNĚ-IZOLAČNÍHO PANELU S NALEPENÝM NEPRŮHLEDNÝM SKLEM S POŽÁRNÍ ODOLNOSTÍ/BEZ P.O.

ZASKLENÍ

- IZOLAČNÍ TROJSKLO ČIRÉ, max. Ug=0.6 W/m2K
- INDEX PODÁNÍ BAREV min.Ra=90%, ČINITEL PROSTUPU SVĚTLA min.LT=65%
- NÍZKÝ SOLÁRNÍ FAKTOR SF - ČINITEL PROSTUPU SLUNEČNÍ ENERGIE max.SF(g)=40%
- AKUSTICKÉ S min.Rw=38dB PRO CHRÁNĚNÉ PROSTORY (POKOJE, VYŠETŘOVNY, DMZ ATD.)
- BEZPEČNOSTNÍ VRSTVENÁ SKLA S PVB FÓLIEMI
  OCHRANA PŘED PROPADNUTÍM/NAHRAZUJÍCÍ ZÁBRADLÍ (TŘÍDA min.1B1, ČSN EN 12 600)
  OCHRANA PŘED ZRANĚNÍM A NEHODAMI (TŘÍDA min.2B2, ČSN EN 12 600)
  OCHRANA PŘED VANDALISMEM Z EXTERIÉRU 1.NP (TŘÍDA min.P1A-P2A, ČSN EN 356)
- PROTIPOŽÁRNÍ VE VYBRANÝCH ČÁSTECH DLE POŽADAVKU PBŘ
- IZOLAČNÍ DVOJSKLO SMALTOVANÉ V MÍSTECH STAVEBNÍCH KONSTRUKCÍ, S PŘÍDAVNOU TEPELNOU IZOLACÍ Z MINERÁLNÍ VLNY
- PODROBNÉ ŘEŠENÍ POŽADAVKŮ NA ZASKLENÍ VIZ. SAMOSTATNÝ POPIS TYPŮ ZASKLENÍ A POHLEDOVÉ SCHÉMA

BARVA

- POVRCHOVÁ ÚPRAVA AL-PROFILŮ PRÁŠKOVÝM VYPALOVACÍM LAKEM V BARVĚ RAL
- PODROBNÉ ŘEŠENÍ VIZ. VÝKRESY POHLEDŮ

POZNÁMKA

- PODROBNÝ POPIS JEDNOTLIVÝCH PRVKŮ S POŽADOVANÝMI PARAMETRY VIZ. TECHNICKÁ SPECIFIKACE
- PŘED REALIZACÍ BUDE PŘEDLOŽENA VÝROBNÍ DOKUMENTACE VČETNĚ STATICKÉHO NÁVRHU PROFILŮ A DETAILŮ K ODSOUHLASENÍ
- V MÍSTECH POŽÁRNÍCH PÁSŮ NA FASÁDĚ BUDE PROVEDENO PROTIPOŽÁRNÍ UTĚSNĚNÍ STAVEBNÍCH KONSTRUKCÍ (ŽB PRŮVLAKY, ZDIVO) A HLINÍKOVÝCH FASÁDNÍCH PŘÍČLÍ/SLOUPKŮ VIZ. SAMOSTATNÝ VÝROBEK PSV

VEDOUCÍ PROJEKTANT	ZODPOVĚDNÝ PROJEKTANT	VYPRACOVAL	VÝPIS VÝROBKŮ	LIST
ING. ARCH. J. HOMOLKA	ING. VIKTOR ŠLAPAL	ING. V. ANTOLÍKOVÁ	HLINÍKOVÉ VENKOVNÍ	100
NPK a.s., PARDUBICKÁ NEMOCNICE VÝSTAVBA PAVILONU CUP S CENTRALIZACÍ AKUTNÍCH PROVOZŮ		A 06–18–P		

OZNAČENÍ NA VÝKRESE	POPIS

A59

2/10

JIŽNÍ FASÁDA 1.NP–7.NP

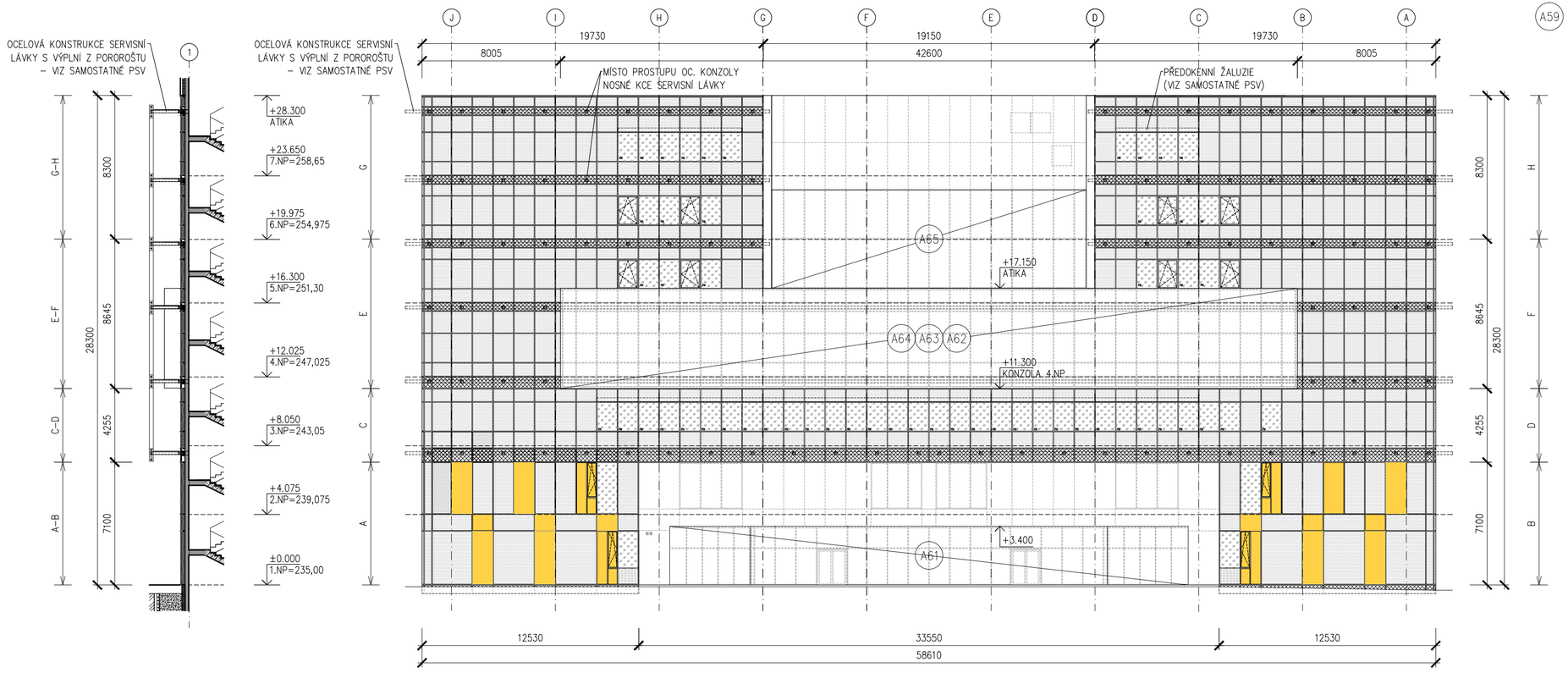

PŮDORYSNÉ SCHÉMA

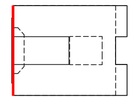

LEGENDA

- IZOLAČNÍ TROJSKLO ČIRÉ
  BARVA RÁMŮ – ANTRACIT, RAL 7016
- IZOLAČNÍ DVOJSKLO SMALTOVANÉ
  BARVA RÁMŮ – ANTRACIT, RAL 7016
  BARVA SMALTOVANÉHO SKLA – GRAFIT, RAL 7024
- IZOLAČNÍ TROJSKLO ČIRÉ OPATŘENÉ ZNEPRŮHLEDNĚNÍM – SÍTOTISK
- TEPELNĚ IZOLAČNÍ PLECHOVÝ PANEL
  BARVA PLECHU – ANTRACIT, RAL 7016
- KOMPOZITNÍ SENDVIČOVÁ DESKA Z HLINÍKOVÝCH PLECHŮ S NEHOŘLAVÝM MINERÁLNÍM JÁDREM
  BARVA PLECHU – ŽLUTÁ, RAL 1023

VEDOUCÍ PROJEKTANT	ZODPOVĚDNÝ PROJEKTANT	VYPRACOVAL	VÝPIS VÝROBKŮ	LIST
ING. ARCH. J. HOMOLKA	ING. VIKTOR ŠLAPAL	ING. V. ANTOLÍKOVÁ	HLINÍKOVÉ VENKOVNÍ	101
NPK a.s., PARDUBICKÁ NEMOCNICE VÝSTAVBA PAVILONU CUP S CENTRALIZACÍ AKUTNÍCH PROVOZŮ		A 06–18–P		

OZNAČENÍ NA VÝKRESE	POPIS
A59	
A	
3/10	

PŮDORYS 2NP

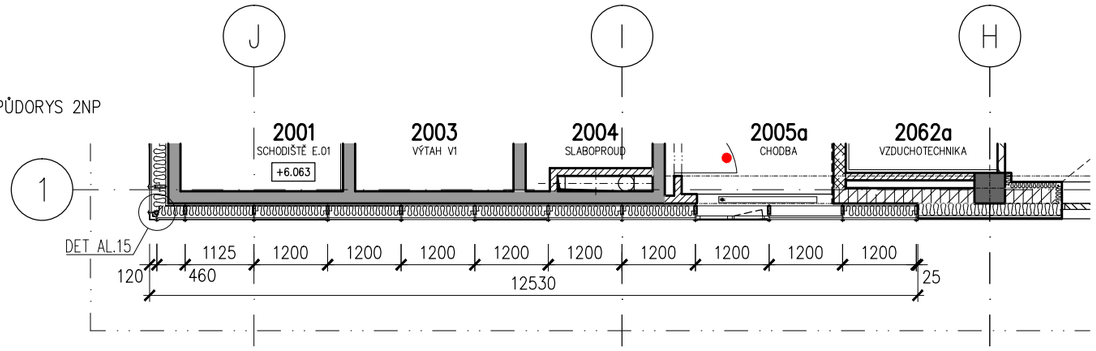

PŮDORYS 1NP

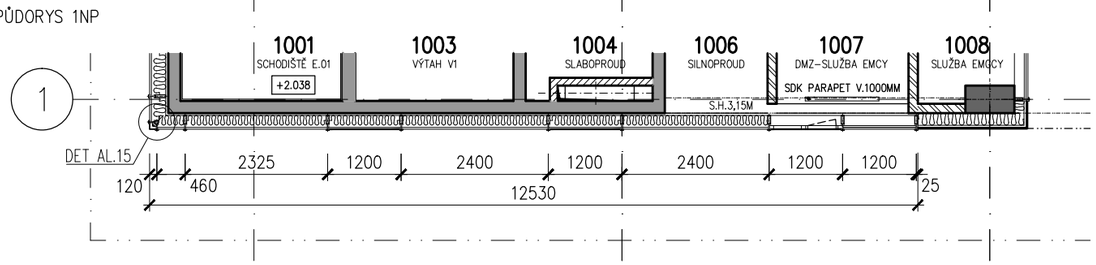

LEGENDA

- IZOLAČNÍ TROJSKLO ČIRÉ
  BARVA RÁMŮ – ANTRACIT, RAL 7016
- IZOLAČNÍ DVOJSKLO SMALTOVANÉ
  BARVA RÁMŮ – ANTRACIT, RAL 7016
  BARVA SKLA – GRAFIT, RAL 7024
- IZOLAČNÍ TROJSKLO ČIRÉ OPATŘENÉ
  ZNEPRŮHLEDNĚNÍM – SÍTOTISK
- TEPELNĚ IZOLAČNÍ PLECHOVÝ PANEL
  BARVA PLECHU – ANTRACIT, RAL 7016
- KOMPOZITNÍ SENDVIČOVÁ DESKA Z HLINÍKOVÝCH PLECHŮ S NEHOŘLAVÝM MINERÁLNÍM JÁDREM
  BARVA PLECHU – ŽLUTÁ, RAL 1023

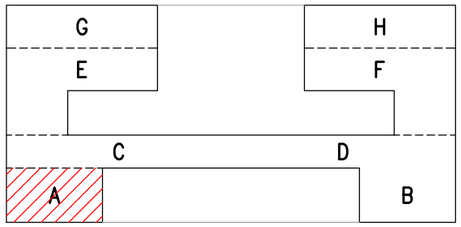

POHLED

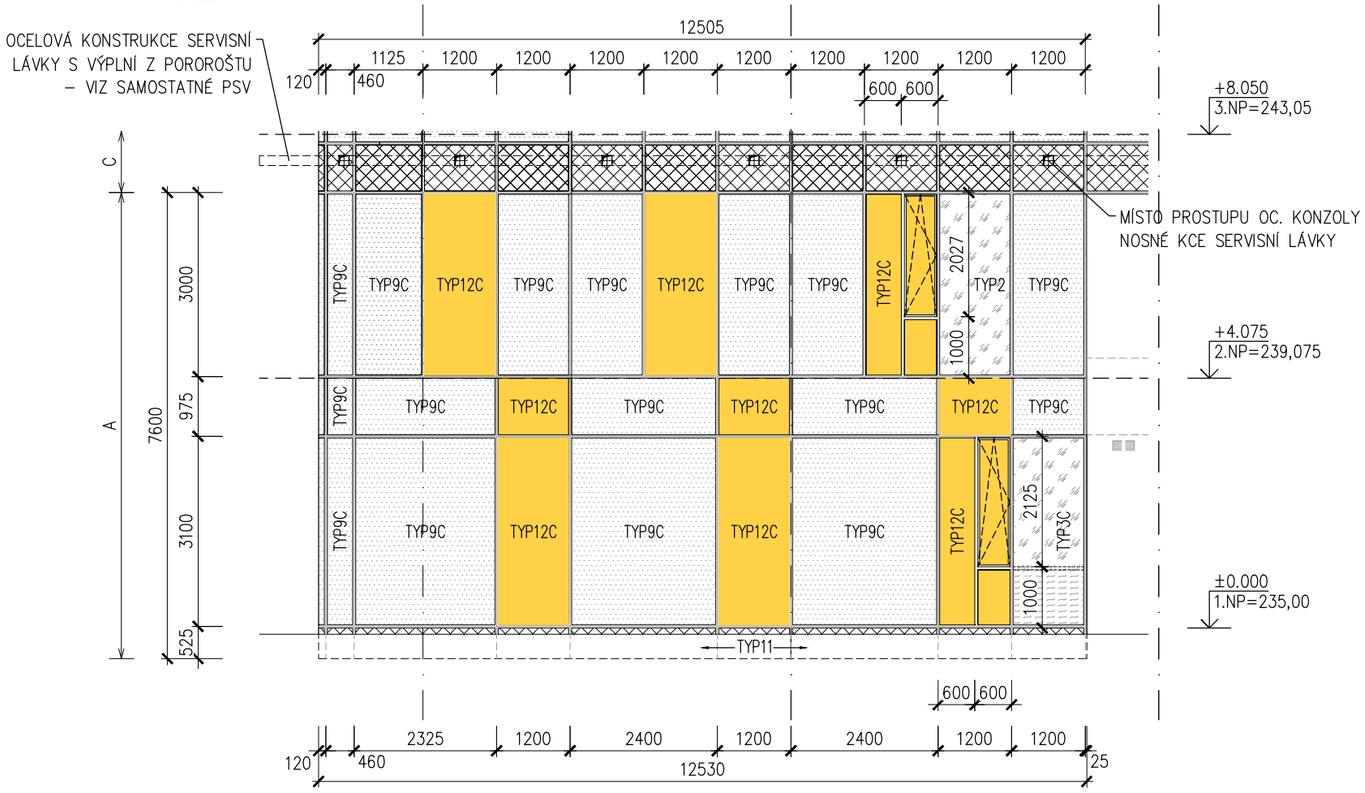

ŘEZ

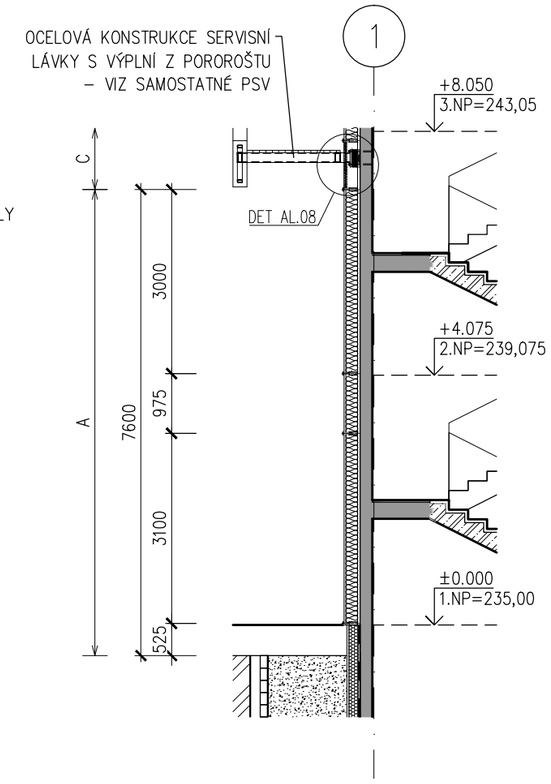

VEDOUCÍ PROJEKTANT	ZODPOVĚDNÝ PROJEKTANT	VYPRACOVAL	VÝPIS VÝROBKŮ	LIST
ING. ARCH. J. HOMOLKA	ING. VIKTOR ŠLAPAL	ING. V. ANTOLÍKOVÁ	HLINÍKOVÉ VENKOVNÍ	102
NPK a.s., PARDUBICKÁ NEMOCNICE VÝSTAVBA PAVILONU CUP S CENTRALIZACÍ AKUTNÍCH PROVOZŮ		A 06–18–P		

OZNAČENÍ NA VÝKRESE	POPIS
A59	
B	
4/10	

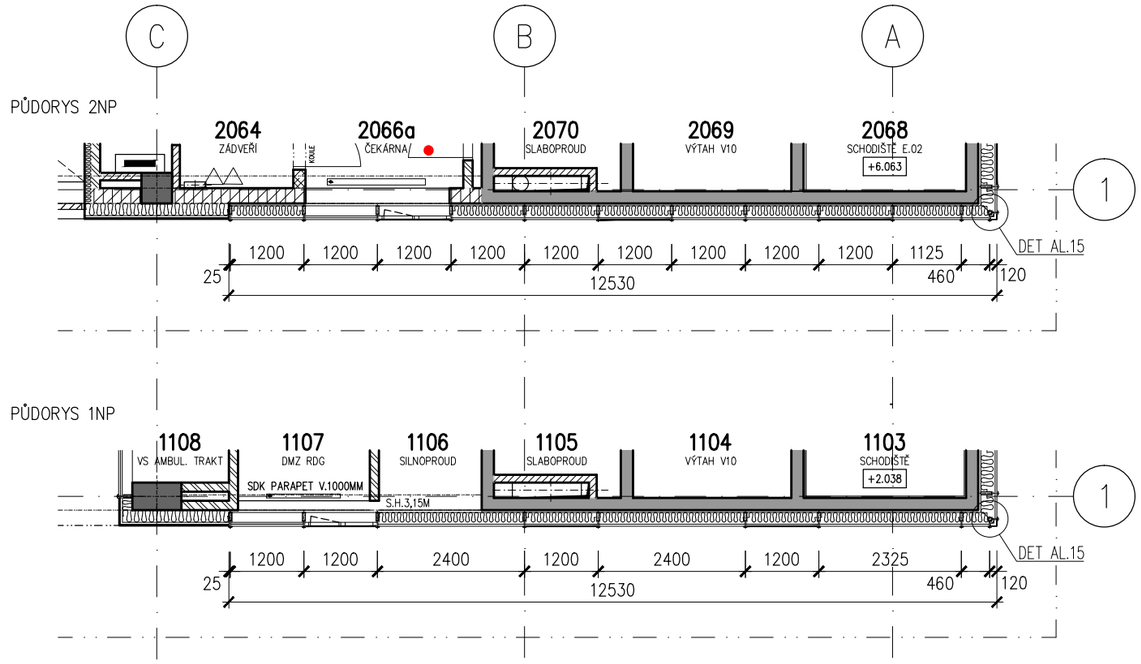

LEGENDA

- IZOLAČNÍ TROJSKLO ČIRÉ
  BARVA RÁMŮ – ANTRACIT, RAL 7016
- IZOLAČNÍ DVOJSKLO SMALTOVANÉ
  BARVA RÁMŮ – ANTRACIT, RAL 7016
  BARVA SKLA – GRAFIT, RAL 7024
- IZOLAČNÍ TROJSKLO ČIRÉ OPATŘENÉ
  ZNEPRŮHLEDNĚNÍM – SÍTOTISK
- TEPELNĚ IZOLAČNÍ PLECHOVÝ PANEL
  BARVA PLECHU – ANTRACIT, RAL 7016
- KOMPOZITNÍ SENDVIČOVÁ DESKA Z HLINÍKOVÝCH PLECHŮ S NEHOŘLAVÝM MINERÁLNÍM JÁDREM
  BARVA PLECHU – ŽLUTÁ, RAL 1023

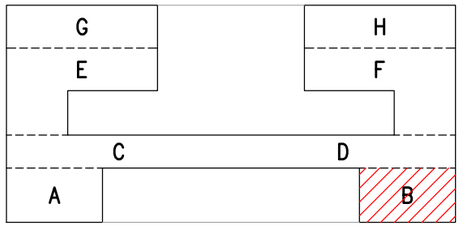

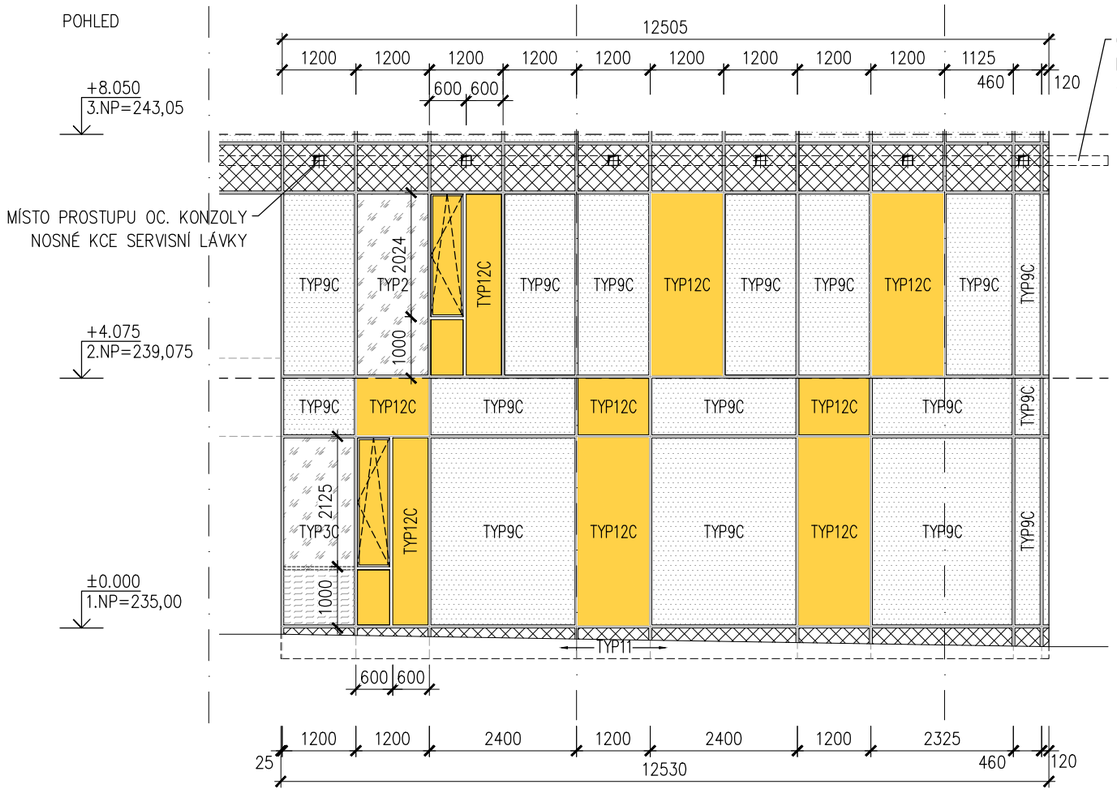

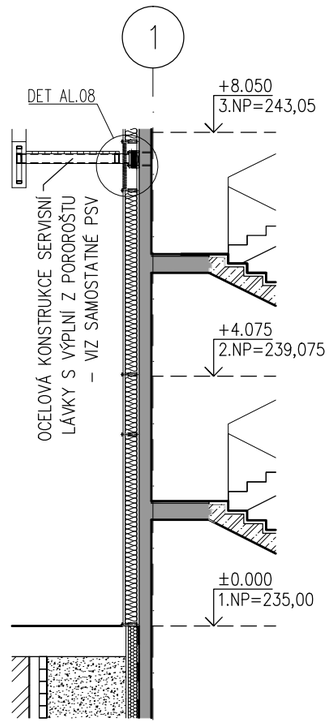

VEDOUCÍ PROJEKTANT	ZODPOVĚDNÝ PROJEKTANT	VYPRACOVAL	VÝPIS VÝROBKŮ	LIST
ING. ARCH. J. HOMOLKA	ING. VIKTOR ŠLAPAL	ING. V. ANTOLÍKOVÁ	HLINÍKOVÉ VENKOVNÍ	103
NPK a.s., PARDUBICKÁ NEMOCNICE VÝSTAVBA PAVILONU CUP S CENTRALIZACÍ AKUTNÍCH PROVOZŮ		A 06–18–P		

OZNAČENÍ NA VÝKRESE	POPIS
A59	
C	
5/10	

PŮDORYS 3NP

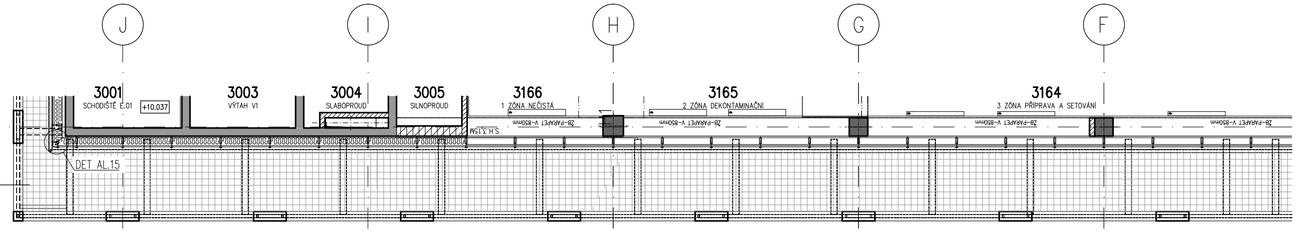

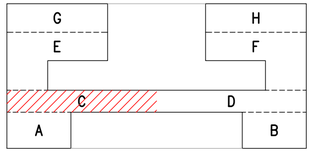

POHLED

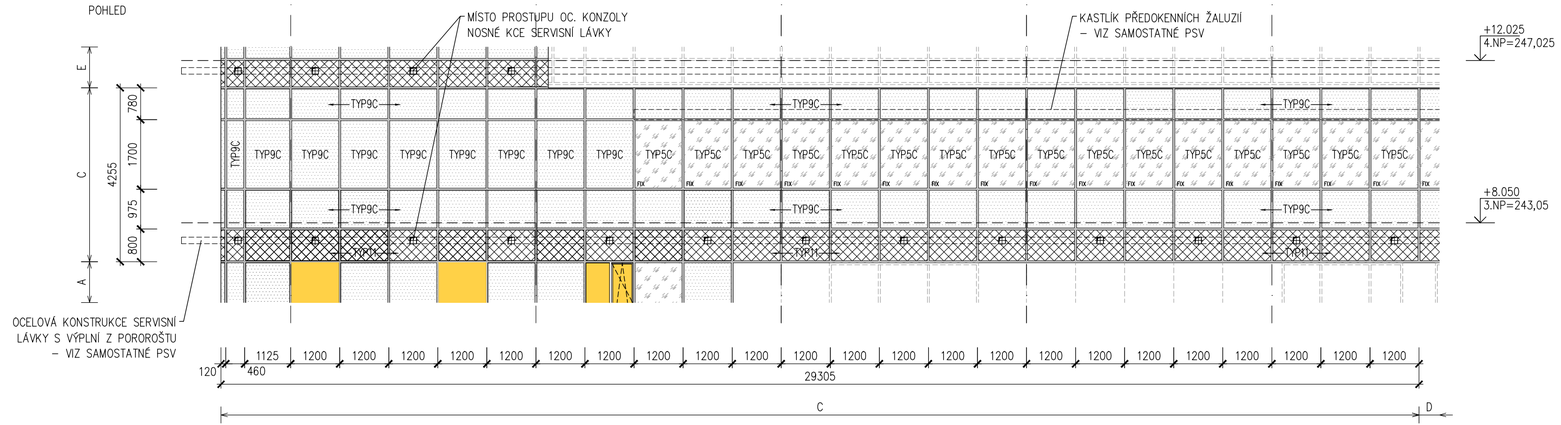

ŘEZ

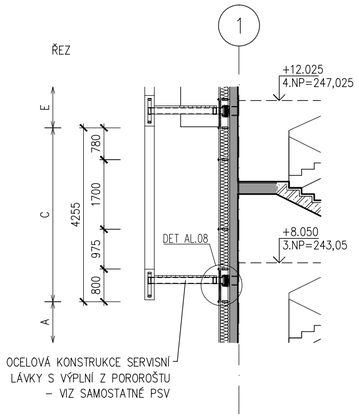

LEGENDA

- IZOLAČNÍ TROJSKLO ČIRÉ
  BARVA RÁMŮ – ANTRACIT, RAL 7016
- IZOLAČNÍ DVOJSKLO SMALTOVANÉ
  BARVA RÁMŮ – ANTRACIT, RAL 7016
  BARVA SKLA – GRAFIT, RAL 7024
- TEPELNĚ IZOLAČNÍ PLECHOVÝ PANEL
  BARVA PLECHU – ANTRACIT, RAL 7016
- KOMPOZITNÍ SENDVIČOVÁ DESKA Z HLINÍKOVÝCH PLECHŮ S NEHOŘLAVÝM MINERÁLNÍM JÁDREM
  BARVA PLECHU – ŽLUTÁ, RAL 1023
- 40dB MINIMÁLNÍ AKUSTICKÝ POŽADAVEK NA ZASKLENÍ

VEDOUCÍ PROJEKTANT	ZODPOVĚDNÝ PROJEKTANT	VYPRACOVAL	VÝPIS VÝROBKŮ	LIST
ING. ARCH. J. HOMOLKA	ING. VIKTOR ŠLAPAL	ING. V. ANTOLÍKOVÁ	HLINÍKOVÉ VENKOVNÍ	104
NPK a.s., PARDUBICKÁ NEMOCNICE VÝSTAVBA PAVILONU CUP S CENTRALIZACÍ AKUTNÍCH PROVOZŮ		A 06–18–P		

OZNAČENÍ NA VÝKRESE	POPIS
A59 D 6/10	PŮDORYS 3NP

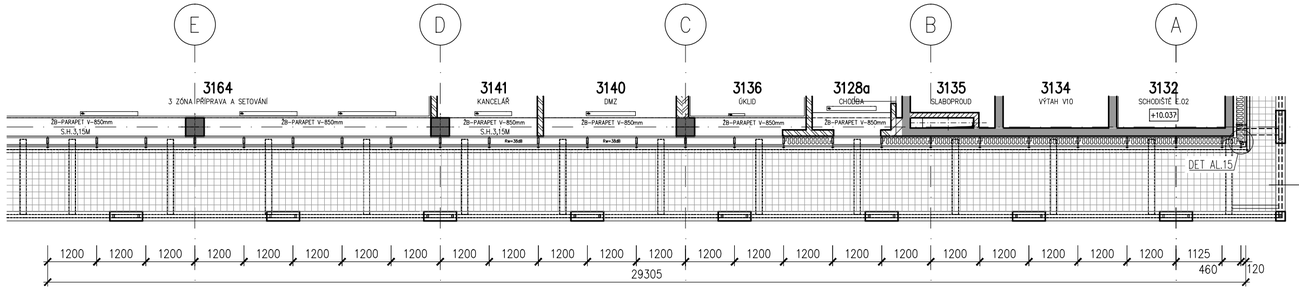

OCELOVÁ KONSTRUKCE SERVISNÍ LÁVKY S VÝPLNÍ Z PORОROŠTU – VIZ SAMOSTATNÉ PSV

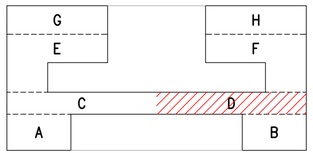

POHLED

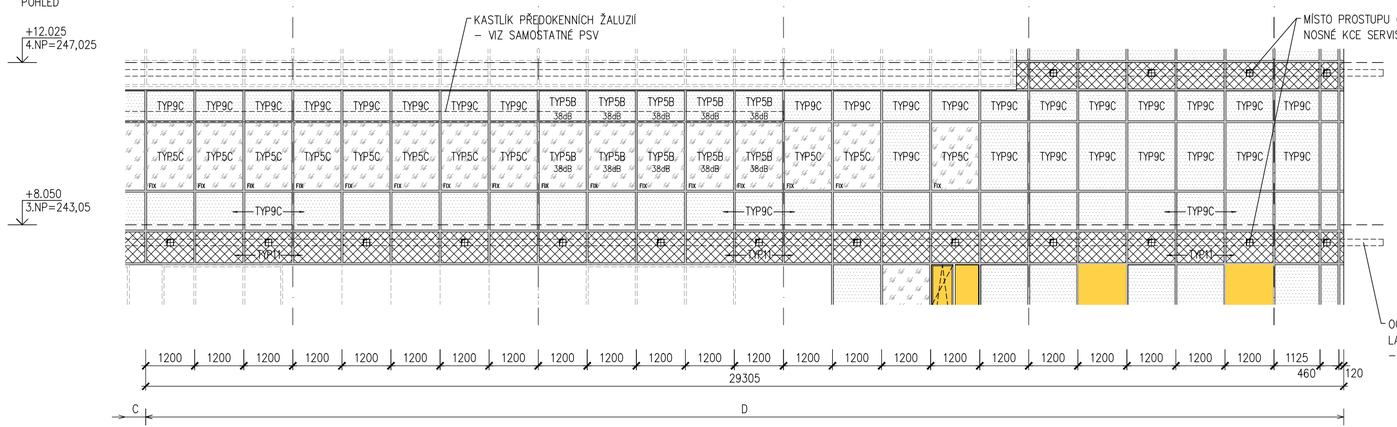

OCELOVÁ KONSTRUKCE SERVISNÍ LÁVKY S VÝPLNÍ Z PORОROŠTU – VIZ SAMOSTATNÉ PSV

ŘEZ

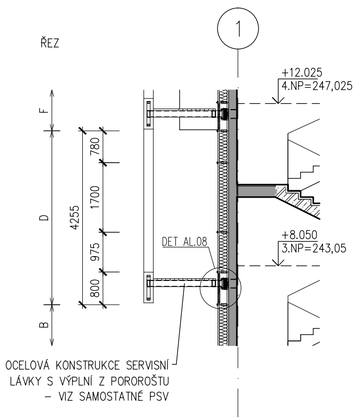

OCELOVÁ KONSTRUKCE SERVISNÍ LÁVKY S VÝPLNÍ Z PORОROŠTU – VIZ SAMOSTATNÉ PSV

LEGENDA

- IZOLAČNÍ TROJSKLO ČIRÉ
  BARVA RÁMŮ – ANTRACIT, RAL 7016
- IZOLAČNÍ DVOJSKLO SMALTOVANÉ
  BARVA RÁMŮ – ANTRACIT, RAL 7016
  BARVA SKLA – GRAFIT, RAL 7024
- TEPELNĚ IZOLAČNÍ PLECHOVÝ PANEL
  BARVA PLECHU – ANTRACIT, RAL 7016
- KOMPOZITNÍ SENDVIČOVÁ DESKA Z HLINÍKOVÝCH PLECHŮ S NEHOŘLAVÝM MINERÁLNÍM JÁDREM
  BARVA PLECHU – ŽLUTÁ, RAL 1023
- 38dB MINIMÁLNÍ AKUSTICKÝ POŽADAVEK NA ZASKLENÍ

VEDOUCÍ PROJEKTANT ING. ARCH. J. HOMOLKA	ZODPOVĚDNÝ PROJEKTANT ING. VIKTOR ŠLAPAL	VYPRACOVAL ING. V. ANTOLÍKOVÁ	VÝPIS VÝROBKŮ HLINÍKOVÉ VENKOVNÍ	LIST 105
NPK a.s., PARDUBICKÁ NEMOCNICE VÝSTAVBA PAVILONU CUP S CENTRALIZACÍ AKUTNÍCH PROVOZŮ		A 06–18–P		

OZNAČENÍ NA VÝKRESE	POPIS
A59	
E	
7/10	

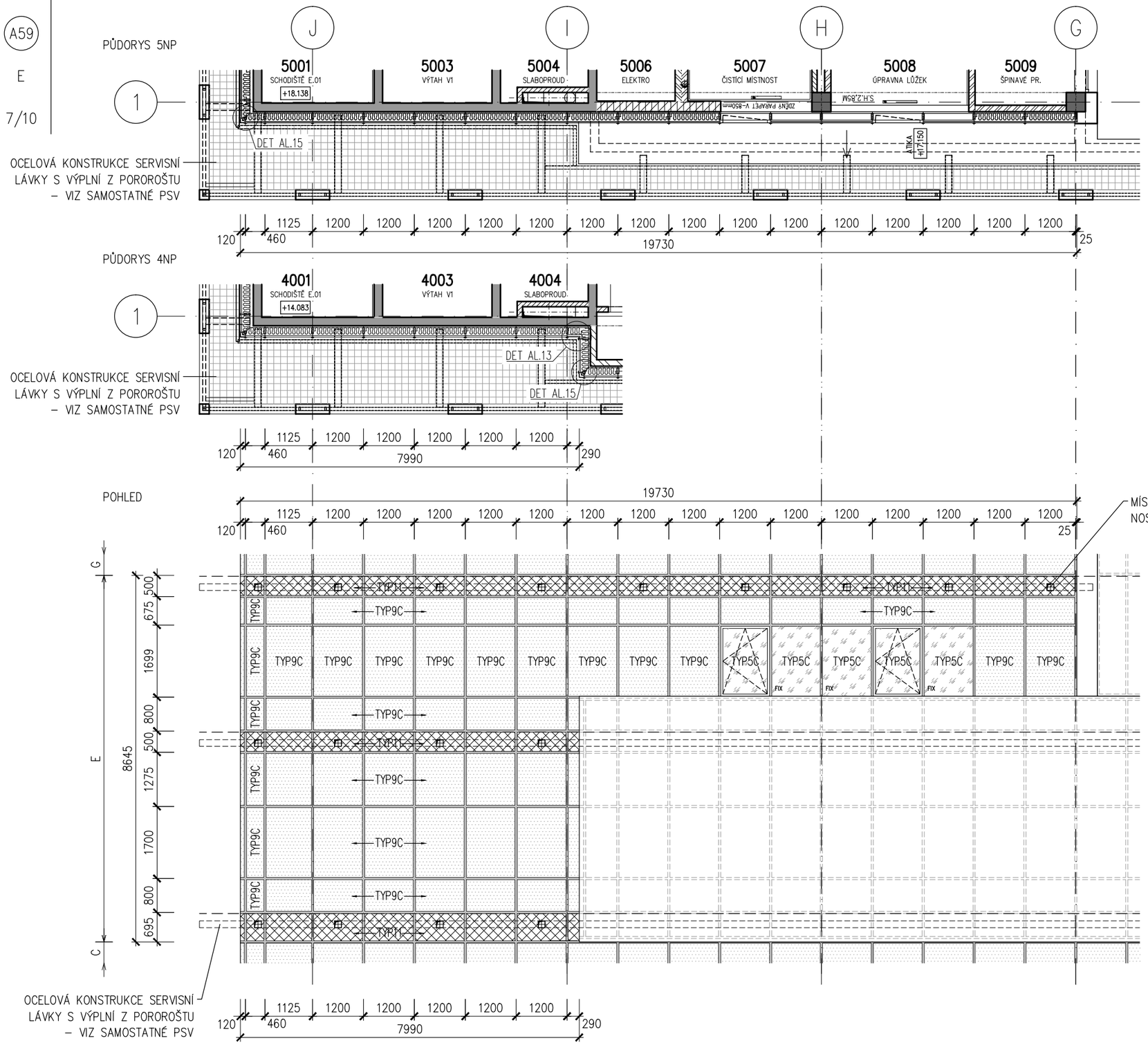

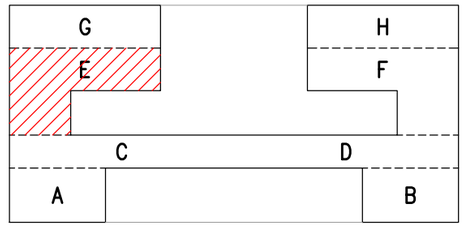

LEGENDA

- IZOLAČNÍ TROJSKLO ČIRÉ
  BARVA RÁMŮ – ANTRACIT, RAL 7016
- IZOLAČNÍ DVOJSKLO SMALTOVANÉ
  BARVA RÁMŮ – ANTRACIT, RAL 7016
  BARVA SKLA – GRAFIT, RAL 7024
- TEPELNĚ IZOLAČNÍ PLECHOVÝ PANEL
  BARVA PLECHU – ANTRACIT, RAL 7016

VEDOUCÍ PROJEKTANT	ZODPOVĚDNÝ PROJEKTANT	VYPRACOVAL	VÝPIS VÝROBKŮ	LIST
ING. ARCH. J. HOMOLKA	ING. VIKTOR ŠLAPAL	ING. V. ANTOLÍKOVÁ	HLINÍKOVÉ VENKOVNÍ	106
NPK a.s., PARDUBICKÁ NEMOCNICE VÝSTAVBA PAVILONU CUP S CENTRALIZACÍ AKUTNÍCH PROVOZŮ		A 06–18–P		

OZNAČENÍ NA VÝKRESE	POPIS
A59	
F	
8/10	

PŮDORYS 5NP

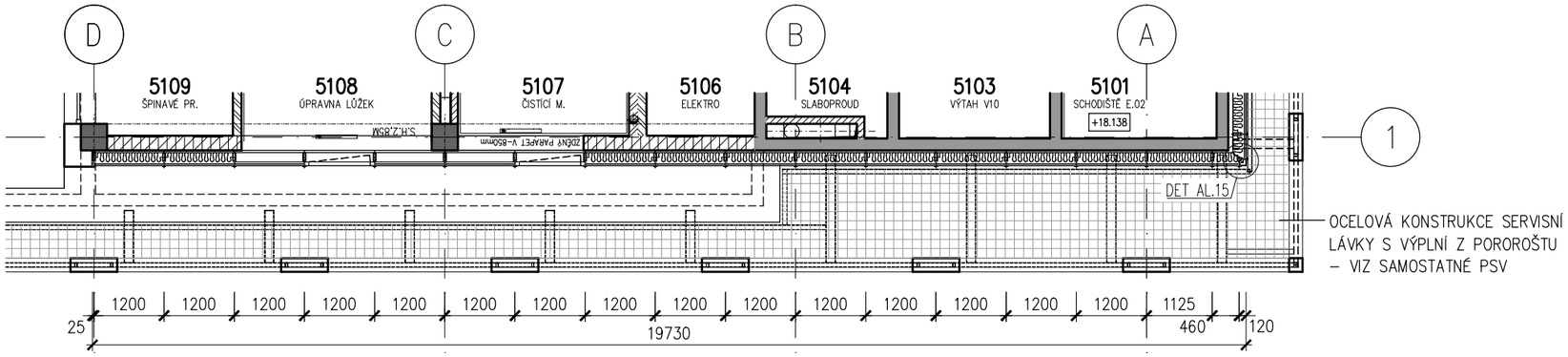

OCELOVÁ KONSTRUKCE SERVISNÍ LÁVKY S VÝPLNÍ Z POROROŠTU – VIZ SAMOSTATNÉ PSV

PŮDORYS 4NP

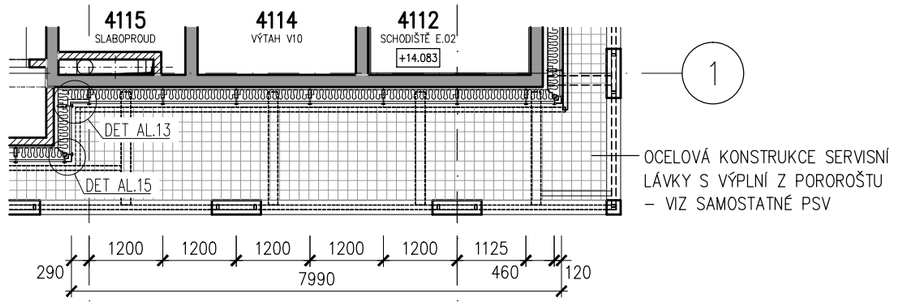

OCELOVÁ KONSTRUKCE SERVISNÍ LÁVKY S VÝPLNÍ Z POROROŠTU – VIZ SAMOSTATNÉ PSV

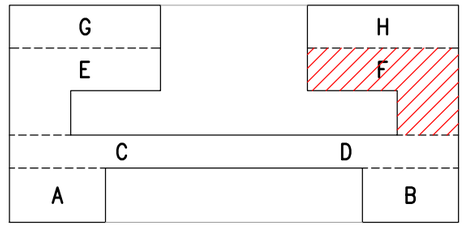

LEGENDA

- IZOLAČNÍ TROJSKLO ČIRÉ
  BARVA RÁMŮ – ANTRACIT, RAL 7016
- IZOLAČNÍ DVOJSKLO SMALTOVANÉ
  BARVA RÁMŮ – ANTRACIT, RAL 7016
  BARVA SKLA – GRAFIT, RAL 7024
- TEPELNĚ IZOLAČNÍ PLECHOVÝ PANEL
  BARVA PLECHU – ANTRACIT, RAL 7016

POHLED

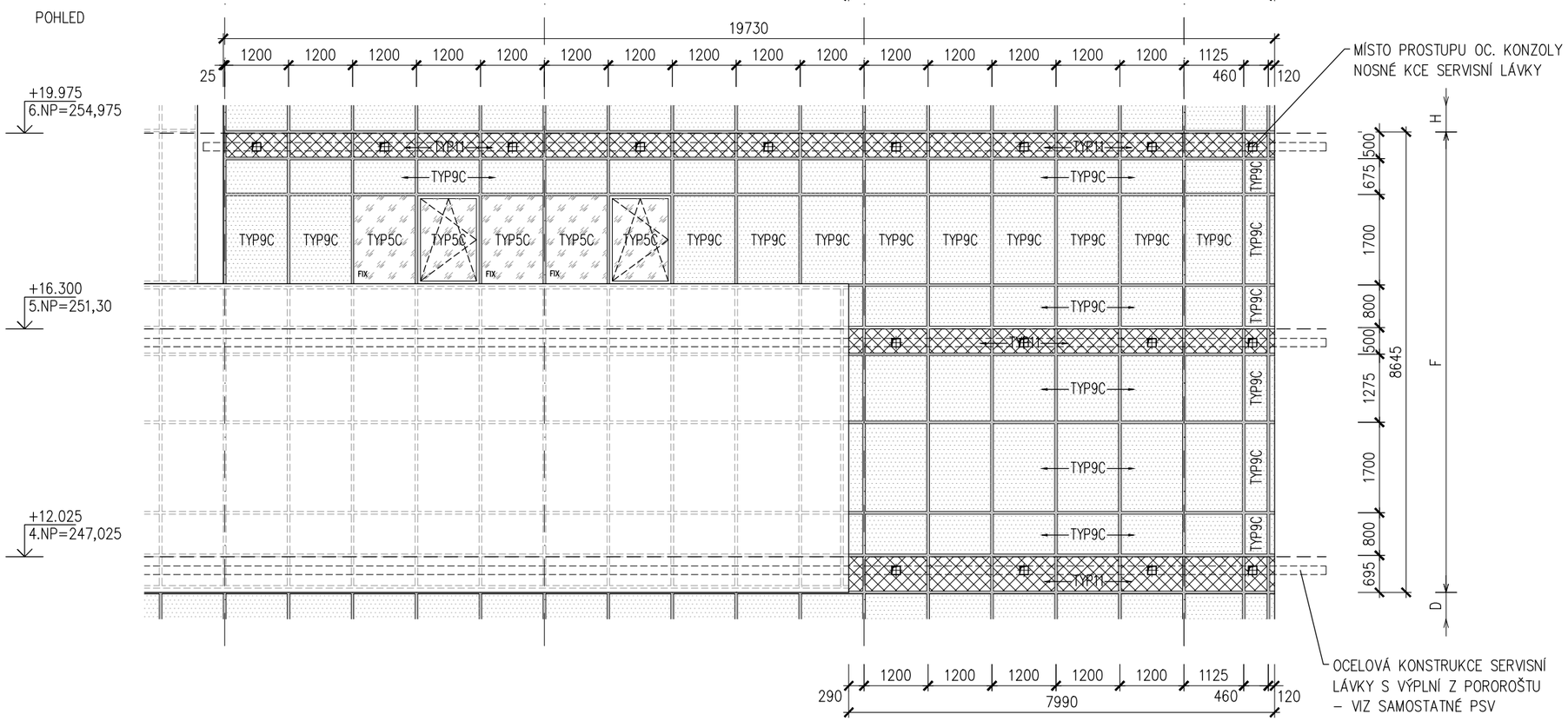

MÍSTO PROSTUPU OC. KONZOLY NOSNÉ KCE SERVISNÍ LÁVKY

OCELOVÁ KONSTRUKCE SERVISNÍ LÁVKY S VÝPLNÍ Z POROROŠTU – VIZ SAMOSTATNÉ PSV

ŘEZ

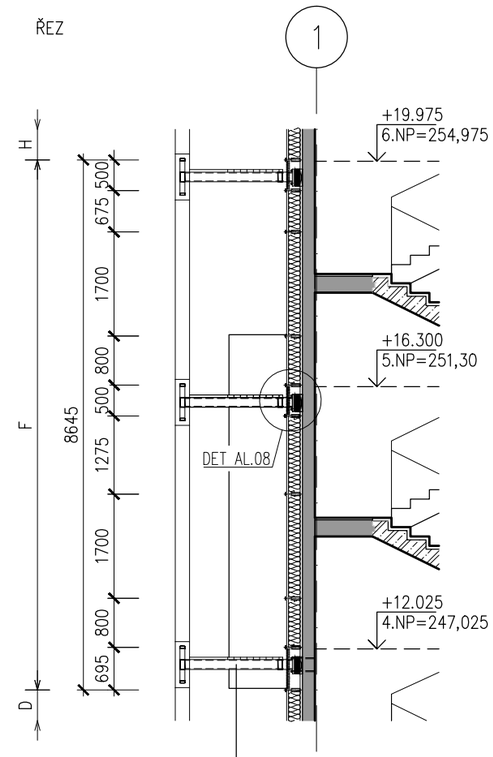

OCELOVÁ KONSTRUKCE SERVISNÍ LÁVKY S VÝPLNÍ Z POROROŠTU – VIZ SAMOSTATNÉ PSV

VEDOUCÍ PROJEKTANT	ZODPOVĚDNÝ PROJEKTANT	VYPRACOVAL	VÝPIS VÝROBKŮ	LIST
ING. ARCH. J. HOMOLKA	ING. VIKTOR ŠLAPAL	ING. V. ANTOLÍKOVÁ	HLINÍKOVÉ VENKOVNÍ	107

NPK a.s., PARDUBICKÁ NEMOCNICE
VÝSTAVBA PAVILONU CUP S CENTRALIZACÍ AKUTNÍCH PROVOZŮ

A 06–18–P

OZNAČENÍ NA VÝKRESE	POPIS
A59	
G	
9/10	

PŮDORYS 7NP

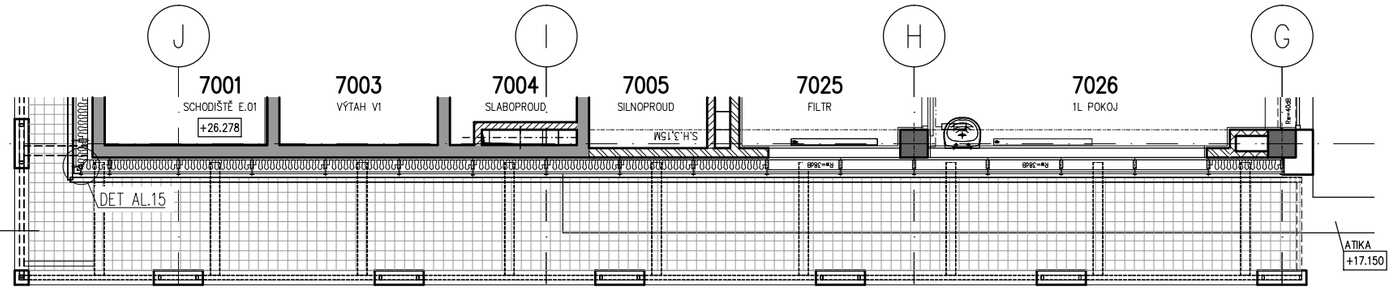

OCELOVÁ KONSTRUKCE SERVISNÍ LÁVKY S VÝPLNÍ Z POROROŠTU – VIZ SAMOSTATNÉ PSV

120 460 1125 1200 1200 1200 1200 1200 1200 1200 1200 1200 1200 1200 1200 1200 1200 1200 25
19730

PŮDORYS 6NP

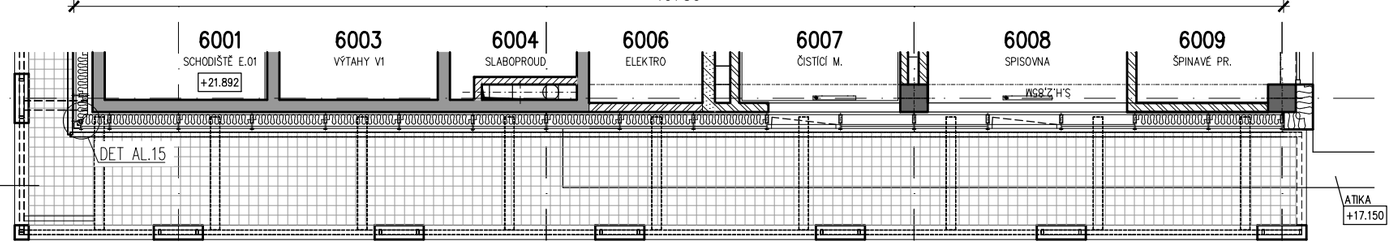

OCELOVÁ KONSTRUKCE SERVISNÍ LÁVKY S VÝPLNÍ Z POROROŠTU – VIZ SAMOSTATNÉ PSV

120 460 1125 1200 1200 1200 1200 1200 1200 1200 1200 1200 1200 1200 1200 1200 1200 1200 25
19730

POHLED

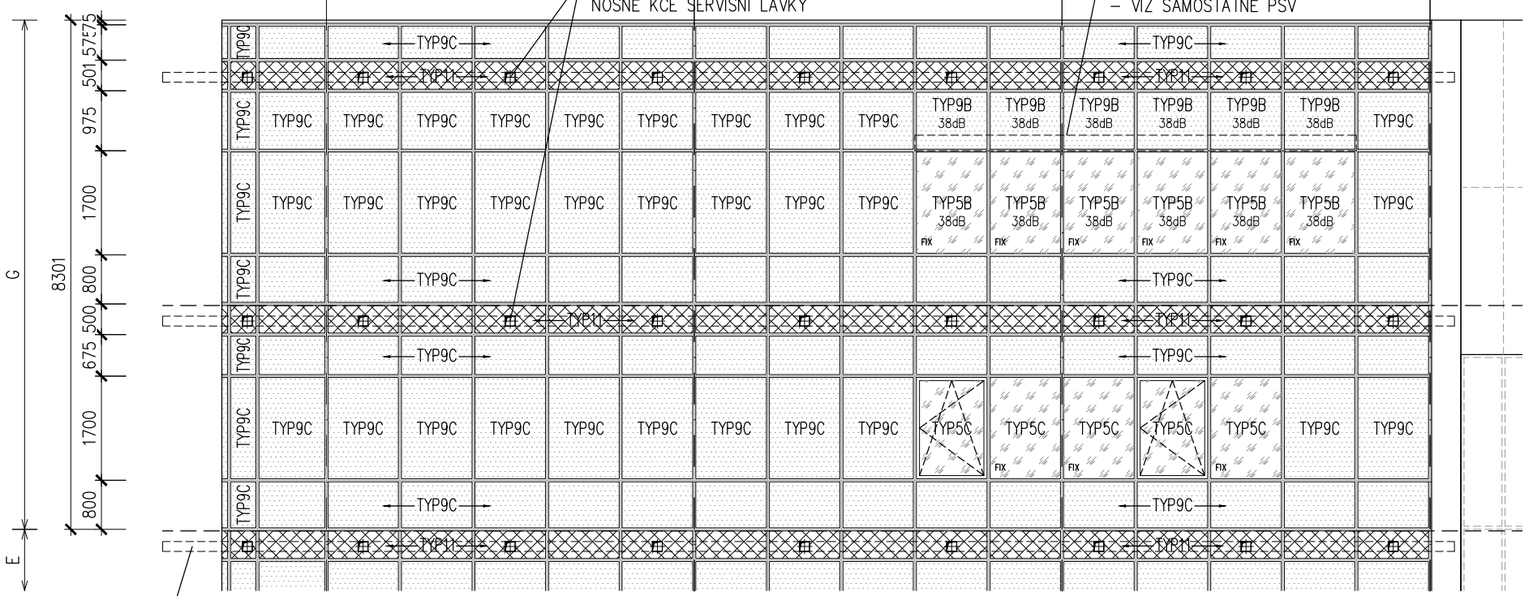

OCELOVÁ KONSTRUKCE SERVISNÍ LÁVKY S VÝPLNÍ Z POROROŠTU – VIZ SAMOSTATNÉ PSV

120 460 1125 1200 1200 1200 1200 1200 1200 1200 1200 1200 1200 1200 1200 1200 1200 1200 25
19730

+28.300
ATIKA

+23.650
7.NP=258,65

+19.975
6.NP=254,975

ŘEZ

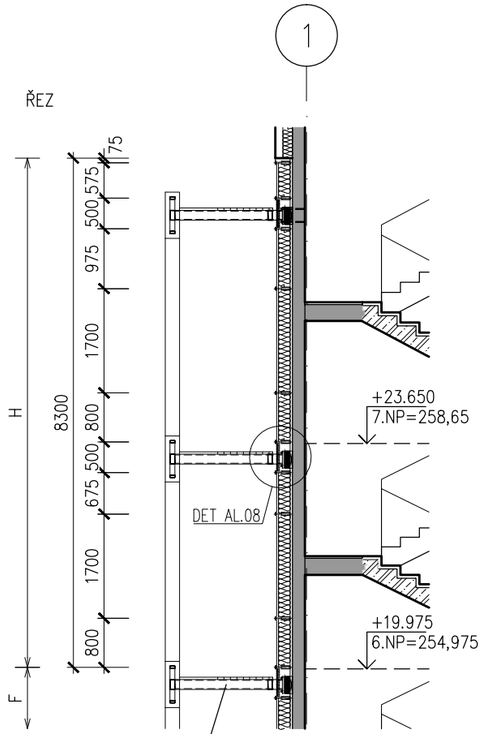

OCELOVÁ KONSTRUKCE SERVISNÍ LÁVKY S VÝPLNÍ Z POROROŠTU – VIZ SAMOSTATNÉ PSV

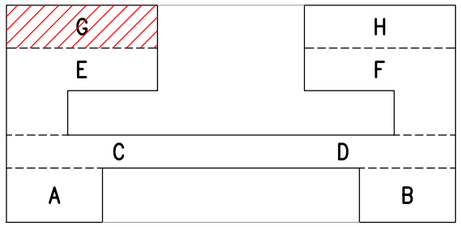

LEGENDA

- IZOLAČNÍ TROJSKLO ČIRÉ
  BARVA RÁMŮ – ANTRACIT, RAL 7016
- IZOLAČNÍ DVOJSKLO SMALTOVANÉ
  BARVA RÁMŮ – ANTRACIT, RAL 7016
  BARVA SKLA – GRAFIT, RAL 7024
- TEPELNĚ IZOLAČNÍ PLECHOVÝ PANEL
  BARVA PLECHU – ANTRACIT, RAL 7016
- 38dB MINIMÁLNÍ AKUSTICKÝ POŽADAVEK NA ZASKLENÍ

VEDOUCÍ PROJEKTANT	ZODPOVĚDNÝ PROJEKTANT	VYPRACOVAL	VÝPIS VÝROBKŮ	LIST
ING. ARCH. J. HOMOLKA	ING. VIKTOR ŠLAPAL	ING. V. ANTOLÍKOVÁ	HLINÍKOVÉ VENKOVNÍ	108
NPK a.s., PARDUBICKÁ NEMOCNICE VÝSTAVBA PAVILONU CUP S CENTRALIZACÍ AKUTNÍCH PROVOZŮ		A 06–18–P		

OZNAČENÍ NA VÝKRESE	POPIS
A59	
H	
10/10	

PŮDORYS 7NP

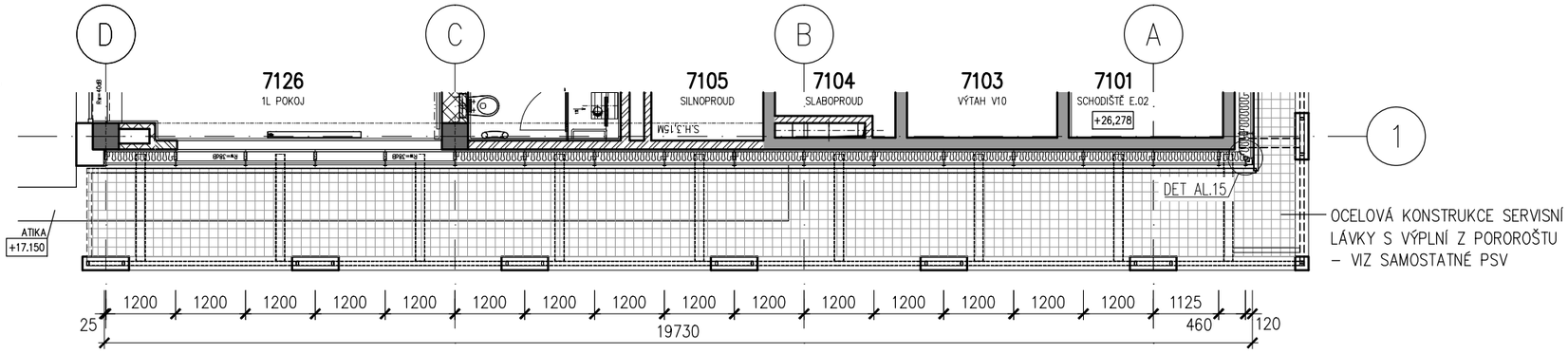

PŮDORYS 6NP

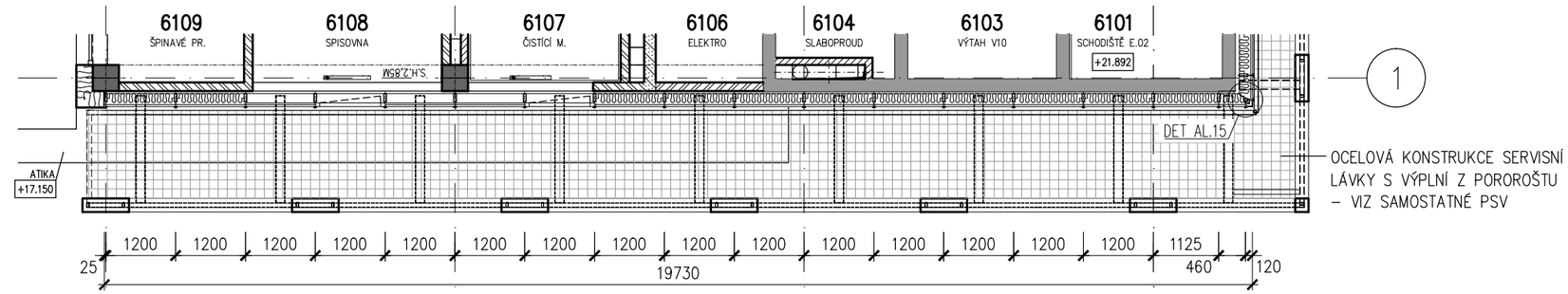

POHLED

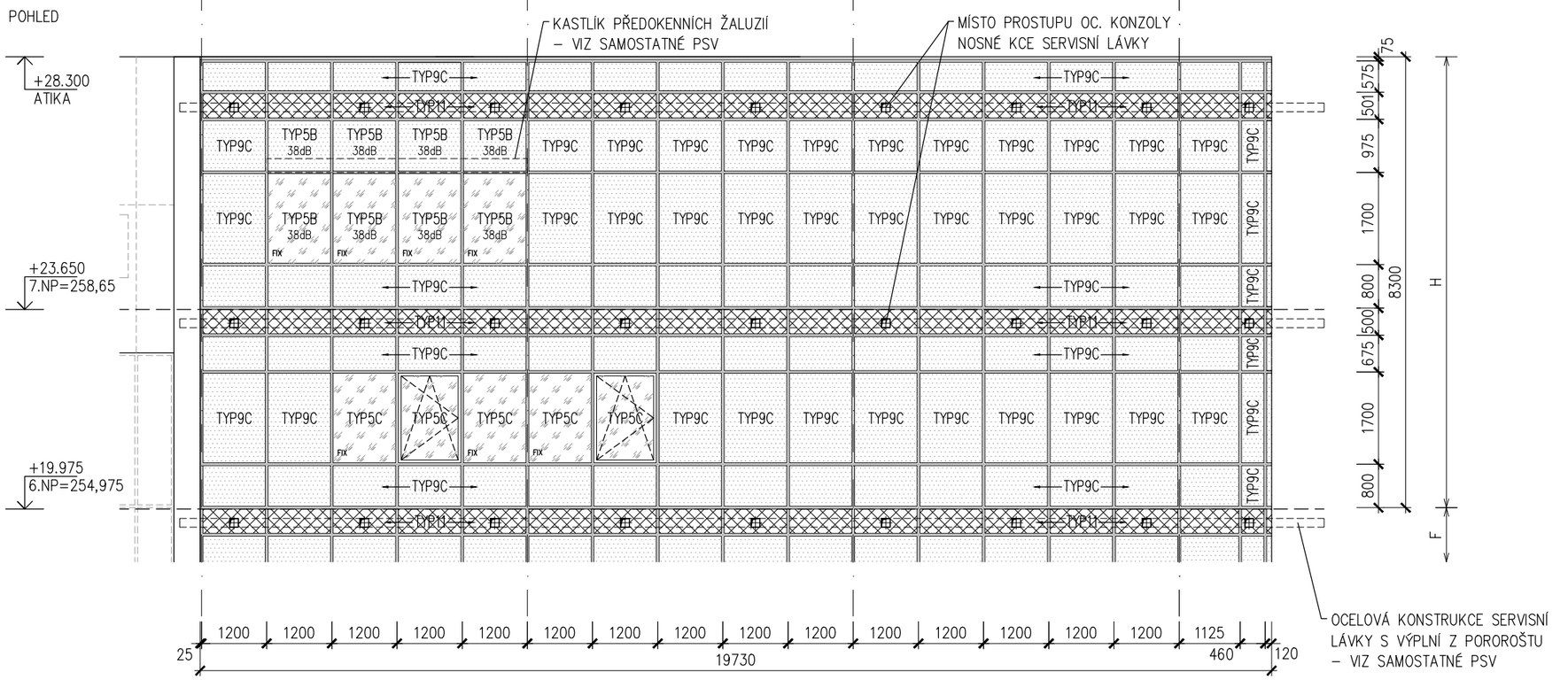

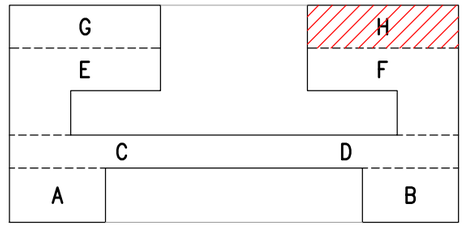

LEGENDA

- IZOLAČNÍ TROJSKLO ČIRÉ
  BARVA RÁMŮ – ANTRACIT, RAL 7016
- IZOLAČNÍ DVOJSKLO SMALTOVANÉ
  BARVA RÁMŮ – ANTRACIT, RAL 7016
  BARVA SKLA – GRAFIT, RAL 7024
- TEPELNĚ IZOLAČNÍ PLECHOVÝ PANEL
  BARVA PLECHU – ANTRACIT, RAL 7016
- 38dB MINIMÁLNÍ AKUSTICKÝ POŽADAVEK NA ZASKLENÍ

ŘEZ

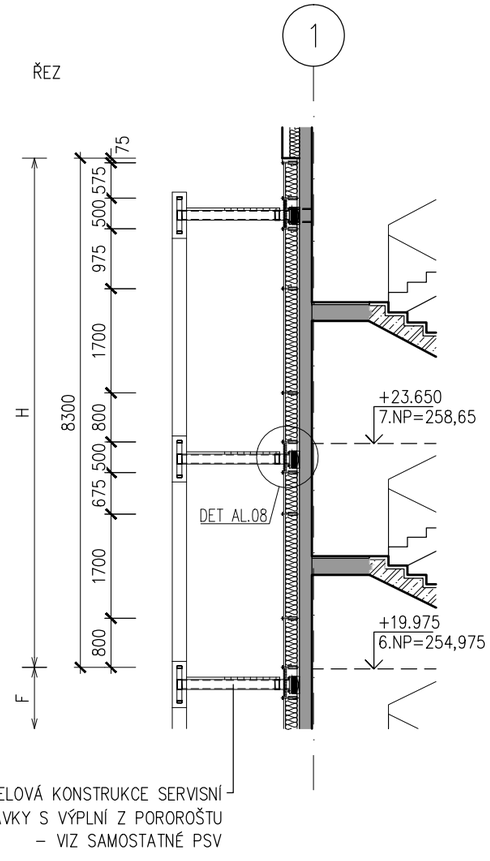

OZNAČENÍ NA VÝKRESE	POPIS	Σ
		1
A60 1/6	**CELOPROSKLENÁ TEPELNĚ IZOLAČNÍ HLINÍKOVÁ SLOUPKO-PŘÍČKOVÁ FASÁDA S PŘÍTLAČNÝMI LIŠTAMI ZÁPADNÍ FASÁDA 1.NP-7.NP, CELKOVÁ PLOCHA 1039 m2**	

CELOPROSKLENÁ TEPELNĚ IZOLAČNÍ HLINÍKOVÁ SLOUPKO-PŘÍČKOVÁ FASÁDA S PŘÍTLAČNÝMI LIŠTAMI

- ZE SVISLÝCH SLOUPKŮ A VODOROVNÝCH PŘÍČLÍ PRO VÍCEPODLAŽNÍ PROSKLENÉ FASÁDY
- VENKOVNÍ STRANA KONSTRUKCE S PŘIZNANÝMI PŘÍTLAČNÝMI A KRYCÍMI LIŠTAMI POHLEDOVÉ ŠÍŘKY 50 MM, VERTIKÁLNÍ LIŠTY HL. 20 MM, HORIZONTÁLNÍ LIŠTY HL. 15 MM
- ČLENĚNÍ DLE SCHÉMATU
- SVISLÉ SLOUPKY 1.NP-2.NP HLOUBKY 206 MM, ODSAZENÍ OD NOSNÉ KONSTRUKCE OBJEKTU (STROPY, OBVODOVÉ PRŮVLAKY, STĚNY ATD.) 40 MM ZAJIŠŤUJÍCÍ TOLERANCI PRO MOŽNOU ODCHYLKU OD SVISLICE
- SVISLÉ SLOUPKY 3.NP-7.NP HLOUBKY 166 MM, ODSAZENÍ OD NOSNÉ KONSTRUKCE OBJEKTU (STROPY, OBVODOVÉ PRŮVLAKY, STĚNY ATD.) 80 MM
- VODOROVNÉ PŘÍČLE POŽADOVÁNY STEJNÉ HLOUBKY JAKO SVISLÉ SLOUPKY Z DŮVODU DETAILU UZAVŘENÍ V OBLASTI PARAPETU A NADPRAŽÍ
- DODÁVKA LOP VČETNĚ STATICKÝCH VÝZTUH, OCELOVÝCH KOTEVNÍCH KONSTRUKCÍ NOSNÝCH AL-PROFILŮ A NAVÁZÁNÍ NA OKOLNÍ KONSTRUKCE (DOPLECHOVÁNÍ APOD.)

OKNA, DVEŘE, OSTATNÍ VÝPLNĚ

- OKENNÍ VÝPLNĚ FIXNÍ, VYBRANÁ OKNA RÁMOVÁ OTEVÍRAVÁ A SKLOPNÁ, O SKLADEBNÝCH ROZMĚRECH Š.1200 MM, V.1700 MM (3.NP-7.NP)
- NEPRŮHLEDNÉ VÝPLNĚ S KOMPOZITNÍMI AL PANELY (1.NP-2.NP), NEPRŮHLEDNÁ OKNA SE SKRYTÝMI PANTY
- NEPRŮHLEDNÁ VÝPLŇ Z TEPELNĚ-IZOLAČNÍHO PLECHOVÉHO PANELU V ÚROVNI FASÁDNÍCH OCEL. LÁVEK
- AUTOMATICKÉ POSUVNÉ VSTUPNÍ DVOUKŘÍDLOVÉ DVEŘE V 1.NP, O ROZMĚRECH 650+650 x 2300 MM, VČETNĚ POMOCNÉ HLINÍKOVÉ KONSTRUKCE PRO OSAZENÍ DVEŘNÍCH POHONŮ (PŘÍČKY KOTVENÉ DO SLOUPKŮ OSAZENÉ ZA SKLEM-BEZ ČLENĚNÍ), DVEŘE OVLÁDANÉ V BĚŽNÉM PROVOZU KARTOVÝM SYSTÉMEM (EXT.) A RADAREM (INT.), V PŘÍPADĚ VYHLÁŠENÍ POŽÁRU EPS DVEŘE OVLÁDÁNY OBOUSTRANNÝMI RADARY, SE SKLOPNÝMI NADSVĚTLÍKY S PÁKOVÝM OVLADAČEM
- VČETNĚ ČIDEL OSAZENÝCH DO VSTUPNÍCH DVEŘÍ PRO OVLÁDÁNÍ DVEŘNÍCH CLON (DLE PD VZT)
- VČETNĚ PŘIPRAVENOSTI PRO OSAZENÍ ČTEČEK KARET (DLE PD SLP) - DO FASÁDNÍ KONSTRUKCE BUDE INSTALOVÁNA NEREZOVÁ KONZOLA S PODPŮRNOU KONSTRUKCÍ UMOŽŇUJÍCÍ PROKABELOVÁNÍ VIZ. SAM. VÝROBEK PSV, VČETNĚ PROKABELOVÁNÍ OD PODHLEDU KE ČTEČKÁM KARET
- OTOČNÉ DVEŘE (1.NP), ÚNIKOVÉ ZE SCHODIŠTĚ, O ROZMĚRECH 1100x2300 MM, OTEVÍRAVÉ VEN, S ELEKTROMOTORICKÝM ZÁMKEM OTEVÍRAVÝM PANIKOVOU KLIKOU Z INTERIÉRU A OVLÁDANÝM KARTOVÝM SYSTÉMEM Z EXTERIÉRU, BEZPEČNOSTNÍ TŘÍDA RC 3, OBJEKTOVÉ KOVÁNÍ, VAČKOVÝ DVEŘNÍ ZAVÍRAČ S KLUZNOU VODÍCÍ LIŠTOU
- OTOČNÉ DVEŘE PRO PŘÍSTUP NA OCELOVÉ LÁVKY (3.NP-7.NP), O ROZMĚRECH 900x2000 MM, OTEVÍRAVÉ DOVNITŘ, KOVÁNÍ KOULE (INT.)-KLIKA (EXT.), MECHANICKÝ ZÁMEK VLOŽKOVÝ S CYLINDRICKOU VLOŽKOU, BEZPEČNOSTNÍ TŘÍDA ZÁMKU RC 4, OBJEKTOVÉ KOVÁNÍ, VAČKOVÝ DVEŘNÍ ZAVÍRAČ S KLUZNOU VODÍCÍ LIŠTOU

ZASKLENÍ

- IZOLAČNÍ TROJSKLO ČIRÉ, max. Ug=0.6 W/m2K
- INDEX PODÁNÍ BAREV min.Ra=90%, ČINITEL PROSTUPU SVĚTLA min.LT=65%
- NÍZKÝ SOLÁRNÍ FAKTOR SF - ČINITEL PROSTUPU SLUNEČNÍ ENERGIE max.SF(g)=40%
- AKUSTICKÉ S min.Rw=38dB PRO CHRÁNĚNÉ PROSTORY (POKOJE, VYŠETŘOVNY, DMZ ATD.)
- BEZPEČNOSTNÍ VRSTVENÁ SKLA S PVB FÓLIEMI
  OCHRANA PŘED PROPADNUTÍM/NAHRAZUJÍCÍ ZÁBRADLÍ (TŘÍDA min.1B1, ČSN EN 12 600)
  OCHRANA PŘED ZRANĚNÍM A NEHODAMI (TŘÍDA min.2B2, ČSN EN 12 600)
  OCHRANA PŘED VANDALISMEM Z EXTERIÉRU 1.NP (TŘÍDA min.P1A-P2A, ČSN EN 356)
- IZOLAČNÍ DVOJSKLO SMALTOVANÉ V MÍSTECH STAVEB. KONSTRUKCÍ, S PŘÍDAVNOU TEP. IZOLACÍ Z MINERÁLNÍ VLNY
- DVEŘNÍ VÝPLNĚ S IZOLAČNÍM TROJSKLEM BEZPEČNOSTNÍM, max. Ug=0.6 W/m2K, DVEŘE PRO PŘÍSTUP NA OCELOVÉ LÁVKY (3.NP-7.NP) SE ZASKLENÍM NAHRAZUJÍCÍM ZÁBRADLÍ
- DVEŘNÍ VÝPLNĚ S IZOLAČNÍM DVOJSKLEM BEZPEČNOSTNÍM, max. Ug=1.0 W/m2K, DVEŘE 1.NP SE ZASKLENÍM PROTI ZRANĚNÍ
- PODROBNÉ ŘEŠENÍ POŽADAVKŮ NA ZASKLENÍ VIZ. SAMOSTATNÝ POPIS TYPŮ ZASKLENÍ A POHLEDOVÉ SCHÉMA

BARVA

- POVRCHOVÁ ÚPRAVA AL-PROFILŮ PRÁŠKOVÝM VYPALOVACÍM LAKEM V BARVĚ RAL
- PODROBNÉ ŘEŠENÍ VIZ. VÝKRESY POHLEDŮ

POZNÁMKA

- PODROBNÝ POPIS JEDNOTLIVÝCH PRVKŮ S POŽADOVANÝMI PARAMETRY VIZ. TECHNICKÁ SPECIFIKACE
- PŘED REALIZACÍ BUDE PŘEDLOŽENA VÝROBNÍ DOKUMENTACE VČETNĚ STATICKÉHO NÁVRHU PROFILŮ A DETAILŮ K ODSOUHLASENÍ
- V MÍSTECH POŽÁRNÍCH PÁSŮ NA FASÁDĚ BUDE PROVEDENO PROTIPOŽÁRNÍ UTĚSNĚNÍ STAVEBNÍCH KONSTRUKCÍ (ŽB PRŮVLAKY, ZDIVO) A HLINÍKOVÝCH FASÁDNÍCH PŘÍČLÍ/SLOUPKŮ VIZ. SAMOSTATNÝ VÝROBEK PSV

VEDOUCÍ PROJEKTANT	ZODPOVĚDNÝ PROJEKTANT	VYPRACOVAL	VÝPIS VÝROBKŮ	LIST
ING. ARCH. J. HOMOLKA	ING. VIKTOR ŠLAPAL	ING. V. ANTOLÍKOVÁ	HLINÍKOVÉ VENKOVNÍ	110
NPK a.s., PARDUBICKÁ NEMOCNICE VÝSTAVBA PAVILONU CUP S CENTRALIZACÍ AKUTNÍCH PROVOZŮ		A 06–18–P		

OZNAČENÍ NA VÝKRESE	POPIS
A60	

2/6

ZÁPADNÍ FASÁDA 1.NP–7.NP

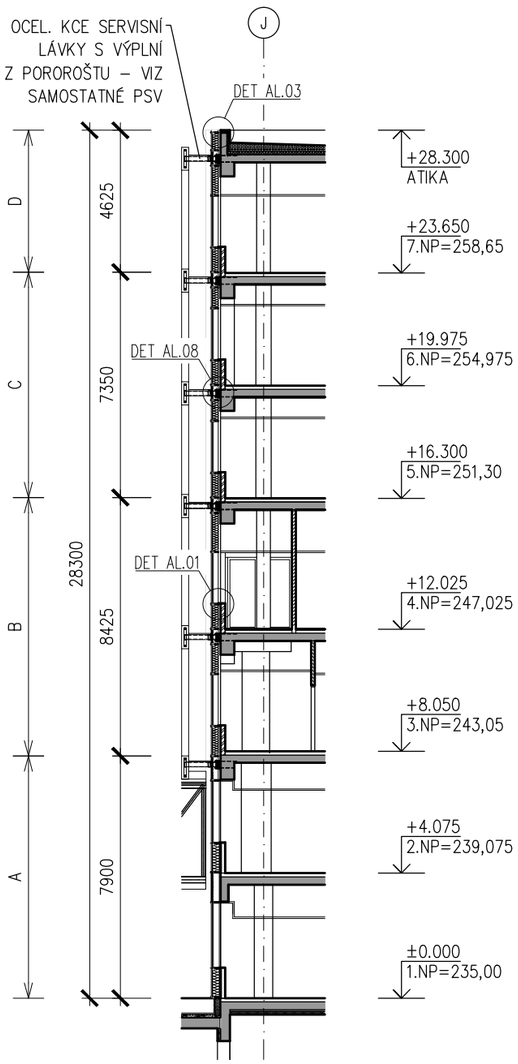

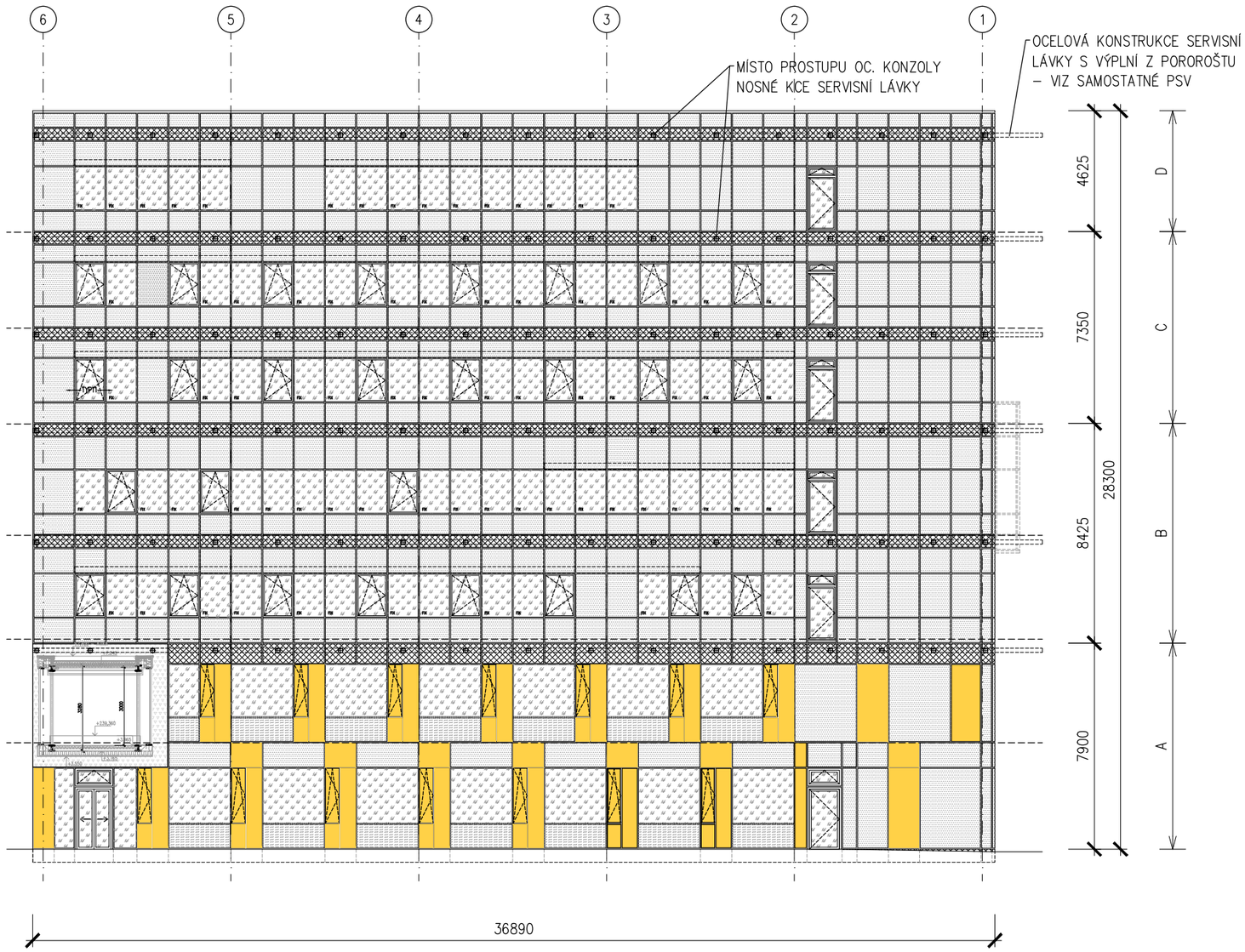

PŮDORYSNÉ SCHÉMA

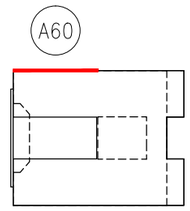

LEGENDA

- IZOLAČNÍ TROJSKLO ČIRÉ
  BARVA RÁMŮ – ANTRACIT, RAL 7016
- IZOLAČNÍ DVOJSKLO SMALTOVANÉ
  BARVA RÁMŮ – ANTRACIT, RAL 7016
  BARVA SMALTOVANÉHO SKLA – GRAFIT, RAL 7024
- IZOLAČNÍ TROJSKLO ČIRÉ OPATŘENÉ ZNEPRŮHLEDNĚNÍM – SÍTOTISK
- TEPELNĚ IZOLAČNÍ PLECHOVÝ PANEL
  BARVA PLECHU – ANTRACIT, RAL 7016
- KOMPOZITNÍ SENDVIČOVÁ DESKA Z HLINÍKOVÝCH PLECHŮ S NEHOŘLAVÝM MINERÁLNÍM JÁDREM
  BARVA PLECHU – ŽLUTÁ, RAL 1023

VEDOUCÍ PROJEKTANT	ZODPOVĚDNÝ PROJEKTANT	VYPRACOVAL	VÝPIS VÝROBKŮ	LIST
ING. ARCH. J. HOMOLKA	ING. VIKTOR ŠLAPAL	ING. V. ANTOLÍKOVÁ	HLINÍKOVÉ VENKOVNÍ	111

NPK a.s., PARDUBICKÁ NEMOCNICE
VÝSTAVBA PAVILONU CUP S CENTRALIZACÍ AKUTNÍCH PROVOZŮ

A 06–18–P

OZNAČENÍ NA VÝKRESE	POPIS
A60	
A	
3/6	

LEGENDA

- IZOLAČNÍ TROJSKLO ČIRÉ
  BARVA RÁMŮ – ANTRACIT, RAL 7016
- IZOLAČNÍ DVOJSKLO SMALTOVANÉ
  BARVA RÁMŮ – ANTRACIT, RAL 7016
  BARVA SKLA – GRAFIT, RAL 7024
- IZOLAČNÍ TROJSKLO ČIRÉ OPATŘENÉ ZNEPRŮHLEDNĚNÍM – SÍTOTISK
- TEPELNĚ IZOLAČNÍ PLECHOVÝ PANEL
  BARVA PLECHU – ANTRACIT, RAL 7016
- KOMPOZITNÍ SENDVIČOVÁ DESKA Z HLINÍKOVÝCH PLECHŮ S NEHOŘLAVÝM MINERÁLNÍM JÁDREM
  BARVA PLECHU – ŽLUTÁ, RAL 1023
- 38dB MINIMÁLNÍ AKUSTICKÝ POŽADAVEK NA ZASKLENÍ

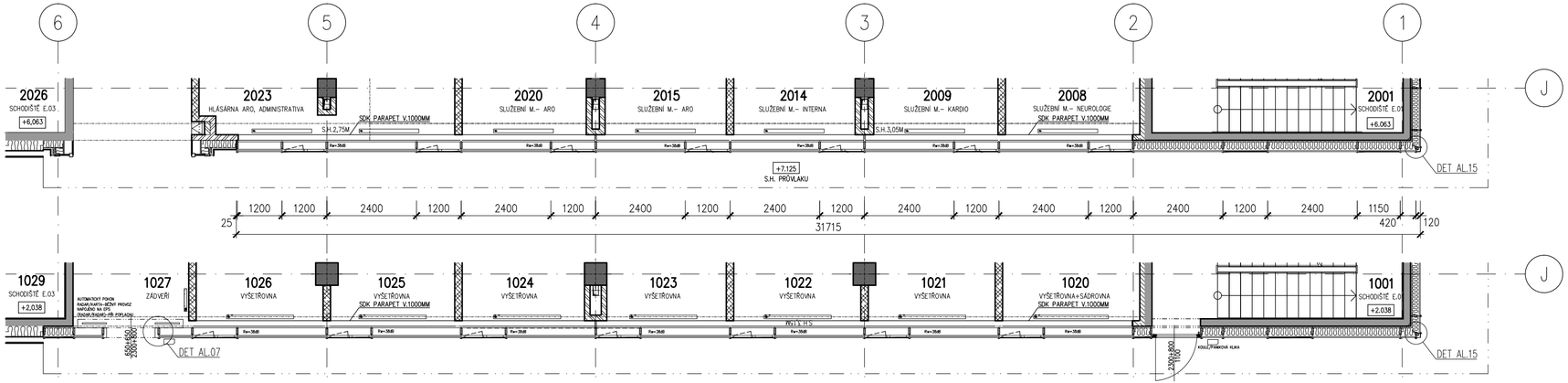

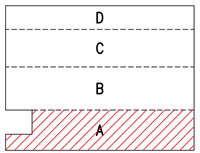

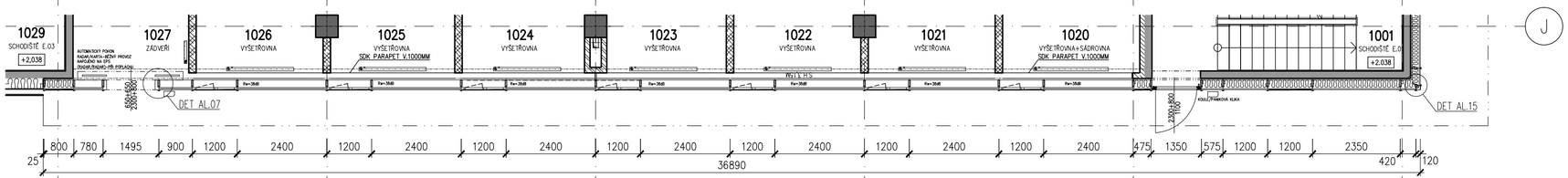

ŘEZ

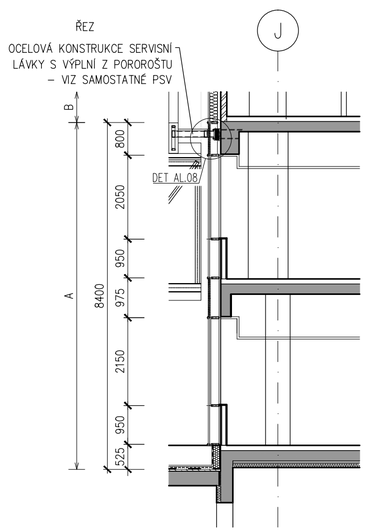

POHLED

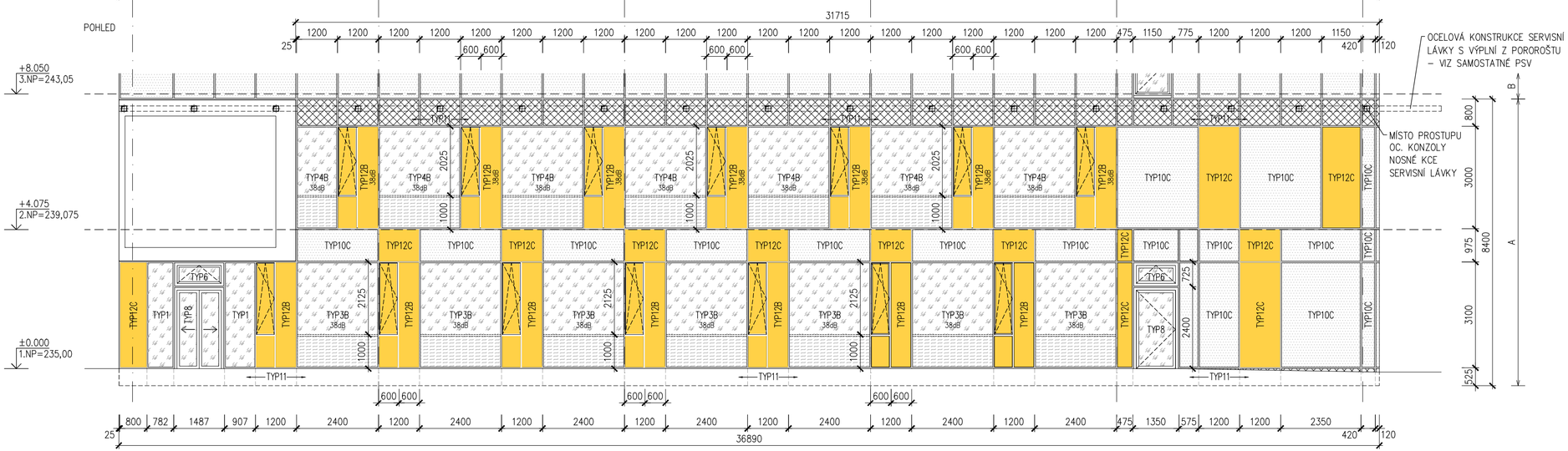

VEDOUCÍ PROJEKTANT	ZODPOVĚDNÝ PROJEKTANT	VYPRACOVAL	VÝPIS VÝROBKŮ	LIST
ING. ARCH. J. HOMOLKA	ING. VIKTOR ŠLAPAL	ING. V. ANTOLÍKOVÁ	HLINÍKOVÉ VENKOVNÍ	112

NPK a.s., PARDUBICKÁ NEMOCNICE
VÝSTAVBA PAVILONU CUP S CENTRALIZACÍ AKUTNÍCH PROVOZŮ

A 06–18–P

OZNAČENÍ NA VÝKRESE	POPIS
A60	
A	
4/6	

LEGENDA

- IZOLAČNÍ TROJSKLO ČIRÉ
  BARVA RÁMŮ – ANTRACIT, RAL 7016
- IZOLAČNÍ DVOJSKLO SMALTOVANÉ
  BARVA RÁMŮ – ANTRACIT, RAL 7016
  BARVA SKLA – GRAFIT, RAL 7024
- TEPELNĚ IZOLAČNÍ PLECHOVÝ PANEL
  BARVA PLECHU – ANTRACIT, RAL 7016
- 38dB MINIMÁLNÍ AKUSTICKÝ POŽADAVEK NA ZASKLENÍ

PŮDORYS 4.NP

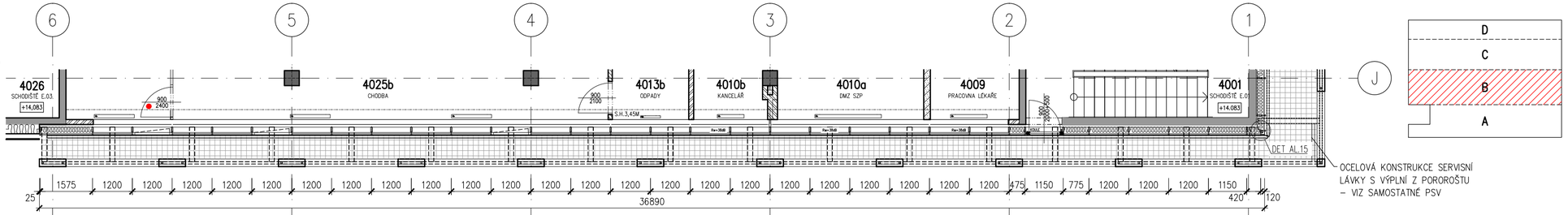

OCELOVÁ KONSTRUKCE SERVISNÍ LÁVKY S VÝPLNÍ Z POROROŠTU – VIZ SAMOSTATNÉ PSV

PŮDORYS 3.NP

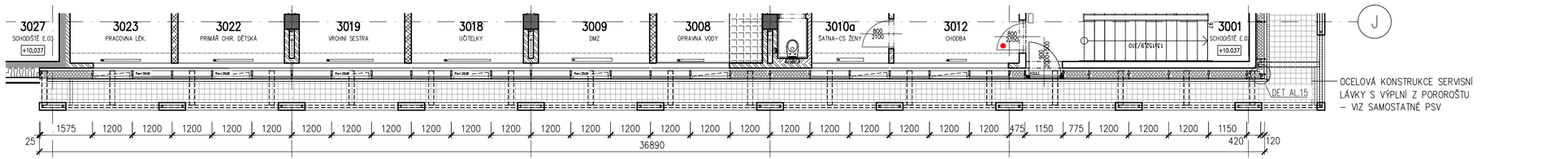

OCELOVÁ KONSTRUKCE SERVISNÍ LÁVKY S VÝPLNÍ Z POROROŠTU – VIZ SAMOSTATNÉ PSV

ŘEZ

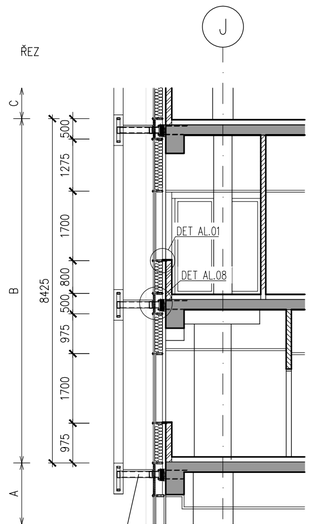

OCELOVÁ KONSTRUKCE SERVISNÍ LÁVKY S VÝPLNÍ Z POROROŠTU – VIZ SAMOSTATNÉ PSV

POHLED

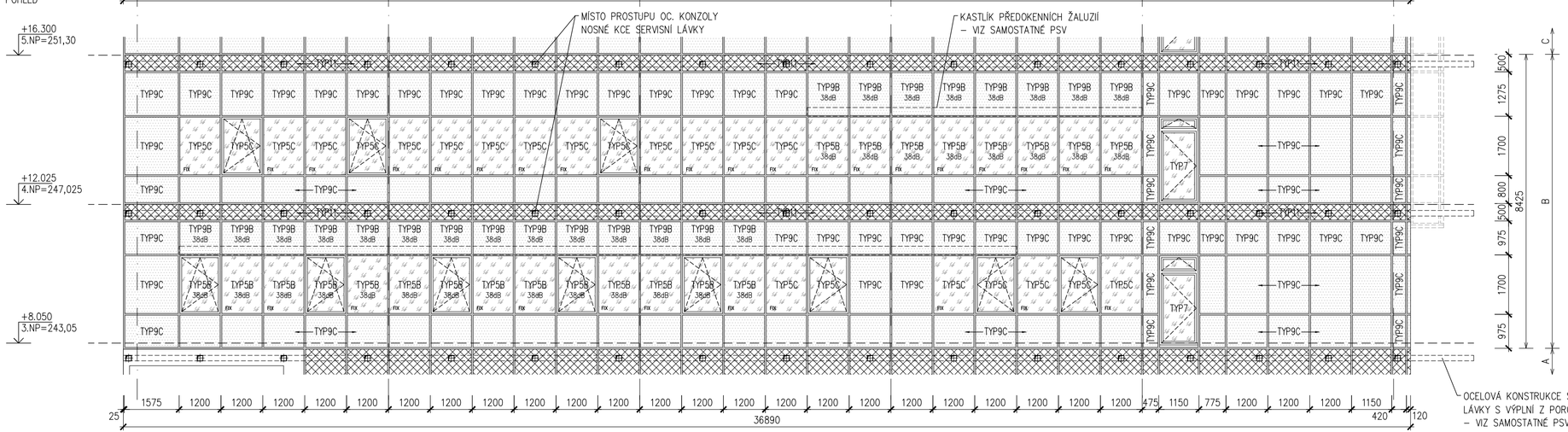

OCELOVÁ KONSTRUKCE SERVISNÍ LÁVKY S VÝPLNÍ Z POROROŠTU – VIZ SAMOSTATNÉ PSV

VEDOUCÍ PROJEKTANT	ZODPOVĚDNÝ PROJEKTANT	VYPRACOVAL	VÝPIS VÝROBKŮ	LIST
ING. ARCH. J. HOMOLKA	ING. VIKTOR ŠLAPAL	ING. V. ANTOLÍKOVÁ	HLINÍKOVÉ VENKOVNÍ	113

NPK a.s., PARDUBICKÁ NEMOCNICE
VÝSTAVBA PAVILONU CUP S CENTRALIZACÍ AKUTNÍCH PROVOZŮ

A 06–18–P

OZNAČENÍ NA VÝKRESE	POPIS
A60	
A	
5/6	

LEGENDA

- IZOLAČNÍ TROJSKLO ČIRÉ
  BARVA RÁMŮ – ANTRACIT, RAL 7016
- IZOLAČNÍ DVOJSKLO SMALTOVANÉ
  BARVA RÁMŮ – ANTRACIT, RAL 7016
  BARVA SKLA – GRAFIT, RAL 7024
- TEPELNĚ IZOLAČNÍ PLECHOVÝ PANEL
  BARVA PLECHU – ANTRACIT, RAL 7016
- 38dB MINIMÁLNÍ AKUSTICKÝ POŽADAVEK NA ZASKLENÍ

PŮDORYS 6.NP

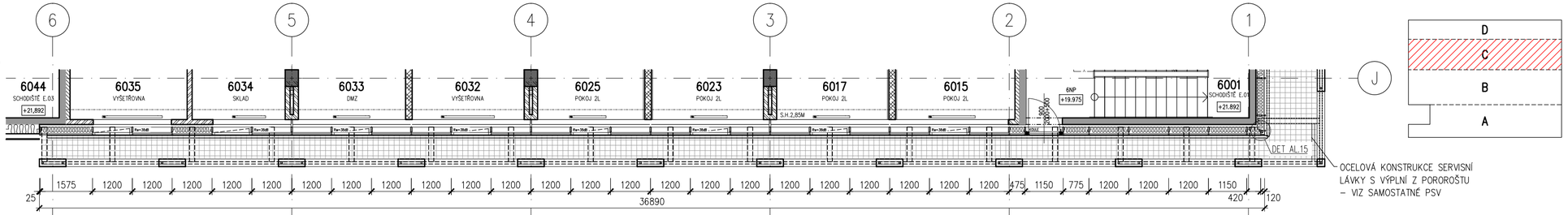

PŮDORYS 5.NP

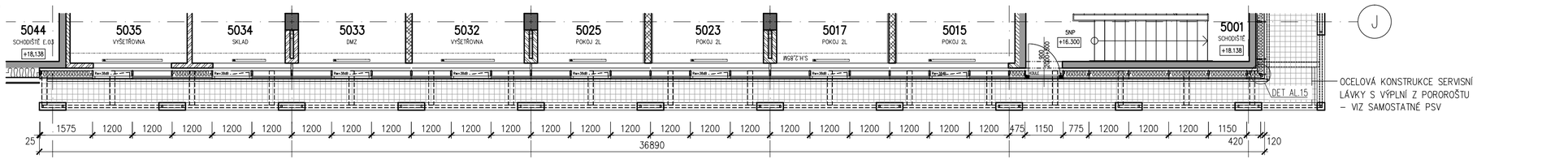

ŘEZ

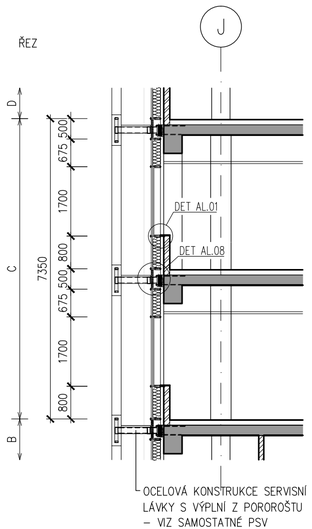

POHLED

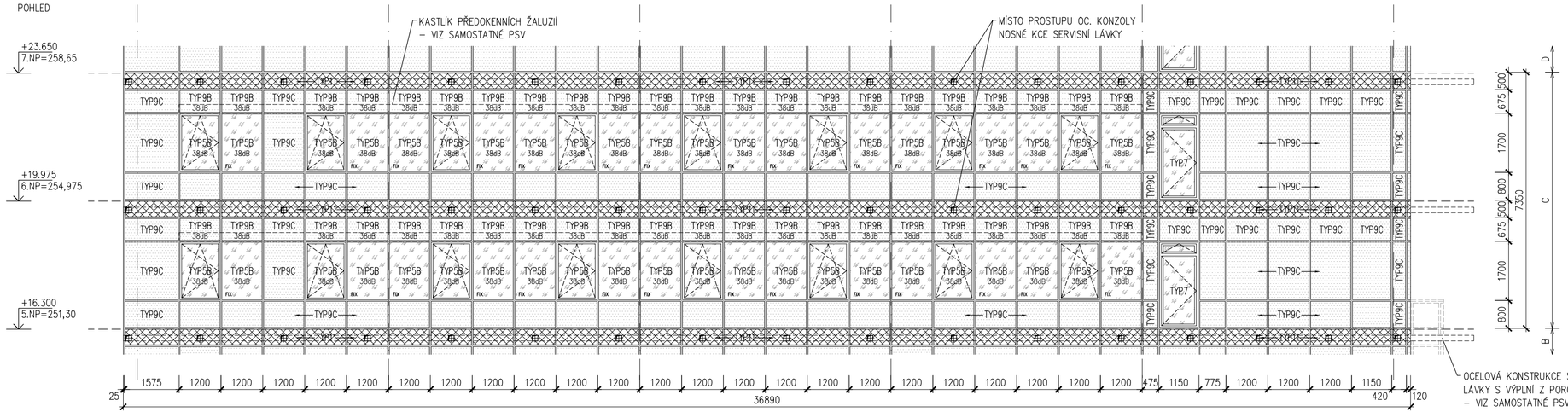

VEDOUCÍ PROJEKTANT	ZODPOVĚDNÝ PROJEKTANT	VYPRACOVAL	VÝPIS VÝROBKŮ	LIST
ING. ARCH. J. HOMOLKA	ING. VIKTOR ŠLAPAL	ING. V. ANTOLÍKOVÁ	HLINÍKOVÉ VENKOVNÍ	114

NPK a.s., PARDUBICKÁ NEMOCNICE
VÝSTAVBA PAVILONU CUP S CENTRALIZACÍ AKUTNÍCH PROVOZŮ

A 06–18–P

OZNAČENÍ NA VÝKRESE	POPIS
A60	
A	
6/6	

LEGENDA

- IZOLAČNÍ TROJSKLO ČIRÉ
  BARVA RÁMŮ – ANTRACIT, RAL 7016
- IZOLAČNÍ DVOJSKLO SMALTOVANÉ
  BARVA RÁMŮ – ANTRACIT, RAL 7016
  BARVA SKLA – GRAFIT, RAL 7024
- TEPELNĚ IZOLAČNÍ PLECHOVÝ PANEL
  BARVA PLECHU – ANTRACIT, RAL 7016
- 38dB MINIMÁLNÍ AKUSTICKÝ POŽADAVEK NA ZASKLENÍ

PŮDORYS 7.NP

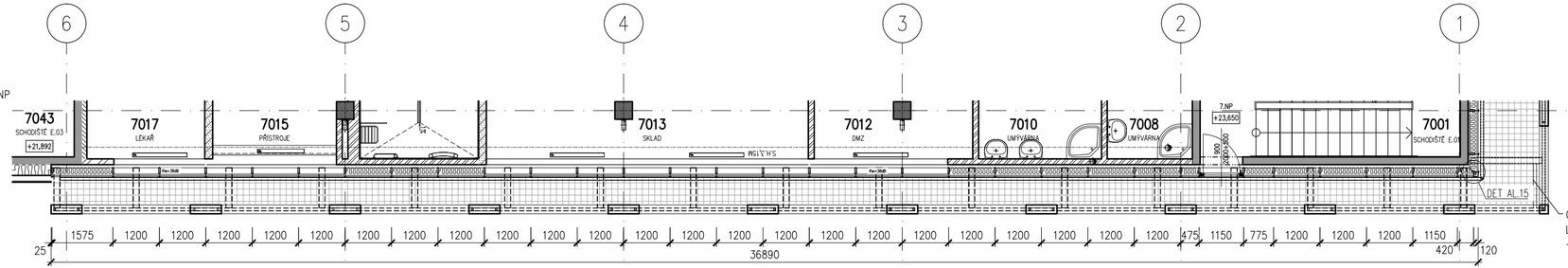

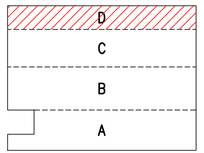

OCELOVÁ KONSTRUKCE SERVISNÍ LÁVKY S VÝPLNÍ Z POROROŠTU – VIZ SAMOSTATNÉ PSV

1575 1200 1200 1200 1200 1200 1200 1200 1200 1200 1200 1200 1200 1200 1200 1200 1200 1200 1200 1200 1200 1200 1200 475 1150 775 1200 1200 1200 1150
25 36890 420 120

ŘEZ

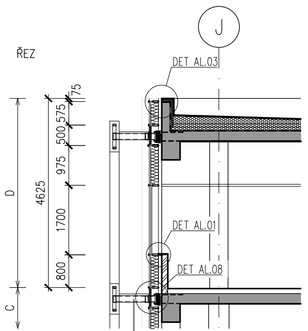

OCELOVÁ KONSTRUKCE SERVISNÍ LÁVKY S VÝPLNÍ Z POROROŠTU – VIZ SAMOSTATNÉ PSV

POHLED

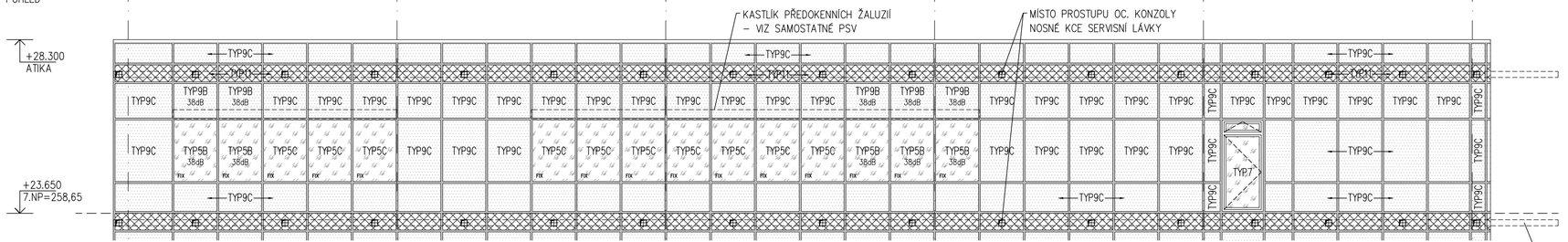

1575 1200 1200 1200 1200 1200 1200 1200 1200 1200 1200 1200 1200 1200 1200 1200 1200 1200 1200 1200 1200 1200 1200 475 1150 775 1200 1200 1200 1150
25 36890 420 120

OCELOVÁ KONSTRUKCE SERVISNÍ LÁVKY S VÝPLNÍ Z POROROŠTU – VIZ SAMOSTATNÉ PSV

OZNAČENÍ NA VÝKRESE	POPIS	Σ
		1
A61 1/2	**CELOPROSKLENÁ TEPELNĚ IZOLAČNÍ HLINÍKOVÁ SLOUPKO-PŘÍČKOVÁ FASÁDA S PŘÍTLAČNÝMI LIŠTAMI JIŽNÍ FASÁDA 1.NP (PODLOUBÍ), CELKOVÁ PLOCHA 164 m2**	

CELOPROSKLENÁ TEPELNĚ IZOLAČNÍ HLINÍKOVÁ SLOUPKO-PŘÍČKOVÁ FASÁDA S PŘÍTLAČNÝMI LIŠTAMI
- ZE SVISLÝCH SLOUPKŮ A VODOROVNÝCH PŘÍČLÍ PRO VÍCEPODLAŽNÍ PROSKLENÉ FASÁDY
- VENKOVNÍ STRANA KONSTRUKCE S PŘIZNANÝMI PŘÍTLAČNÝMI A KRYCÍMI LIŠTAMI POHLEDOVÉ ŠÍŘKY 50 MM, VERTIKÁLNÍ LIŠTY HL. 20 MM, HORIZONTÁLNÍ LIŠTY HL. 15 MM
- ČLENĚNÍ DLE SCHÉMATU
- SVISLÉ SLOUPKY 1.NP HLOUBKY 166 MM
- VODOROVNÉ PŘÍČLE POŽADOVÁNY STEJNÉ HLOUBKY JAKO SVISLÉ SLOUPKY Z DŮVODU DETAILU UZAVŘENÍ V OBLASTI PARAPETU A NADPRAŽÍ
- DODÁVKA LOP VČETNĚ STATICKÝCH VÝZTUH, OCELOVÝCH KOTEVNÍCH KONSTRUKCÍ NOSNÝCH AL-PROFILŮ A NAVÁZÁNÍ NA OKOLNÍ KONSTRUKCE (DOPLECHOVÁNÍ APOD.)

OKNA, DVEŘE, OSTATNÍ VÝPLNĚ
- AUTOMATICKÉ POSUVNÉ VSTUPNÍ DVOUKŘÍDLOVÉ DVEŘE, O ROZMĚRECH 800+800 x 2100 MM, VČETNĚ POMOCNÉ HLINÍKOVÉ KONSTRUKCE PRO OSAZENÍ DVEŘNÍCH POHONŮ (PŘÍČKY KOTVENÉ DO SLOUPKŮ OSAZENÉ ZA SKLEM-BEZ ČLENĚNÍ), DVEŘE OVLÁDANÉ RADAREM (EXT.) A TLAČÍTKEM-LOKETNÍM SPÍNAČEM (INT.), SE SKLOPNÝMI NADSVĚTLÍKY S PÁKOVÝM OVLADAČEM, LOKETNÍ SPÍNAČE SOUČÁSTÍ DODÁVKY DVEŘÍ

ZASKLENÍ
- IZOLAČNÍ TROJSKLO ČIRÉ, max. Ug=0.6 W/m2K
- INDEX PODÁNÍ BAREV min.Ra=90%, ČINITEL PROSTUPU SVĚTLA min.LT=65%
- NÍZKÝ SOLÁRNÍ FAKTOR SF - ČINITEL PROSTUPU SLUNEČNÍ ENERGIE max.SF(g)=40%
- BEZPEČNOSTNÍ VRSTVENÁ SKLA S PVB FÓLIEMI
  OCHRANA PŘED ZRANĚNÍM A NEHODAMI (TŘÍDA min.2B2, ČSN EN 12 600)
  OCHRANA PŘED VANDALISMEM Z EXTERIÉRU 1.NP (TŘÍDA min.P1A-P2A, ČSN EN 356)
- IZOLAČNÍ DVOJSKLO SMALTOVANÉ V MÍSTECH STAVEBNÍCH KONSTRUKCÍ, S PŘÍDAVNOU TEPELNOU IZOLACÍ Z MINERÁLNÍ VLNY
- PODROBNÉ ŘEŠENÍ POŽADAVKŮ NA ZASKLENÍ VIZ. SAMOSTATNÝ POPIS TYPŮ ZASKLENÍ A POHLEDOVÉ SCHÉMA

BARVA
- POVRCHOVÁ ÚPRAVA AL-PROFILŮ PRÁŠKOVÝM VYPALOVACÍM LAKEM V BARVĚ RAL
- PODROBNÉ ŘEŠENÍ VIZ. VÝKRESY POHLEDŮ

POZNÁMKA
- PODROBNÝ POPIS JEDNOTLIVÝCH PRVKŮ S POŽADOVANÝMI PARAMETRY VIZ. TECHNICKÁ SPECIFIKACE
- PŘED REALIZACÍ BUDE PŘEDLOŽENA VÝROBNÍ DOKUMENTACE VČETNĚ STATICKÉHO NÁVRHU PROFILŮ A DETAILŮ K ODSOUHLASENÍ
- V MÍSTECH POŽÁRNÍCH PÁSŮ NA FASÁDĚ BUDE PROVEDENO PROTIPOŽÁRNÍ UTĚSNĚNÍ STAVEBNÍCH KONSTRUKCÍ (ŽB PRŮVLAKY, ZDIVO) A HLINÍKOVÝCH FASÁDNÍCH PŘÍČLÍ/SLOUPKŮ VIZ. SAMOSTATNÝ VÝROBEK PSV

OZNAČENÍ NA VÝKRESE	POPIS
A61 2/2	ZÁPADNÍ FASÁDA 1.NP

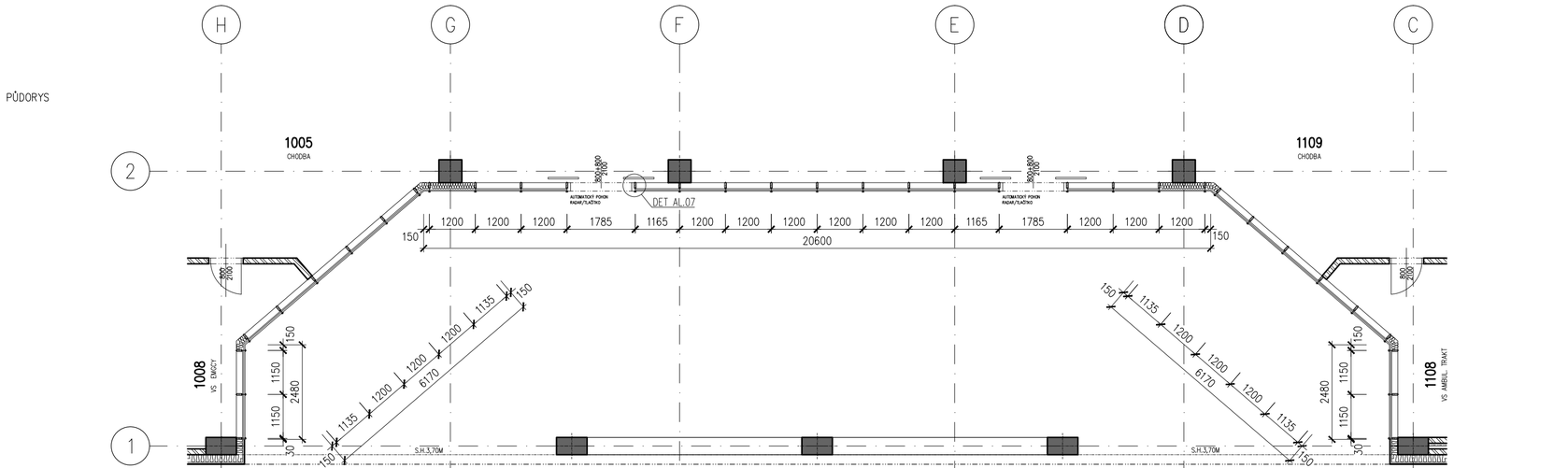

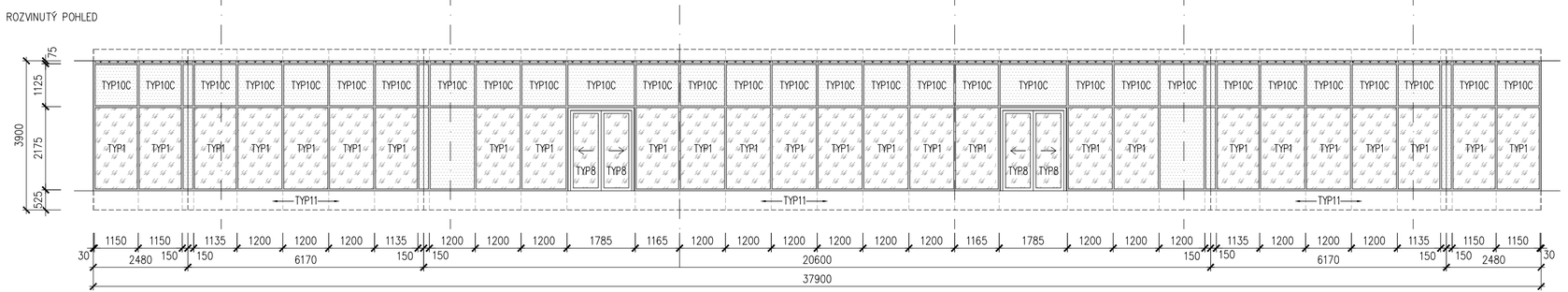

PŮDORYSNÉ SCHÉMA

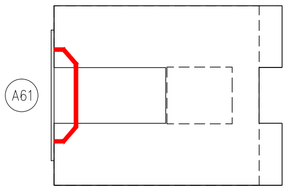

LEGENDA

- IZOLAČNÍ TROJSKLO ČIRÉ
  BARVA RÁMŮ – ANTRACIT, RAL 7016
- IZOLAČNÍ DVOJSKLO SMALTOVANÉ
  BARVA RÁMŮ – ANTRACIT, RAL 7016
  BARVA SKLA – GRAFIT, RAL 7024
- TEPELNĚ IZOLAČNÍ PLECHOVÝ PANEL
  BARVA PLECHU – ANTRACIT, RAL 7016

ŘEZ

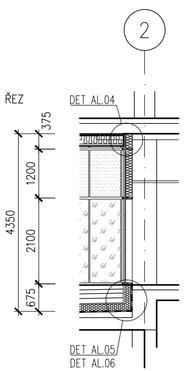

OZNAČENÍ NA VÝKRESE	POPIS	Σ
		1
A62 1/2	**CELOPROSKLENÁ TEPELNĚ IZOLAČNÍ HLINÍKOVÁ SLOUPKO-PŘÍČKOVÁ FASÁDA S PŘÍTLAČNÝMI LIŠTAMI JIŽNÍ FASÁDA 4.NP (ČELNÍ STRANA ARKÝŘE), CELKOVÁ PLOCHA 247 m2**	

CELOPROSKLENÁ TEPELNĚ IZOLAČNÍ HLINÍKOVÁ SLOUPKO-PŘÍČKOVÁ FASÁDA S PŘÍTLAČNÝMI LIŠTAMI
- ZE SVISLÝCH SLOUPKŮ A VODOROVNÝCH PŘÍČLÍ PRO VÍCEPODLAŽNÍ PROSKLENÉ FASÁDY
- VENKOVNÍ STRANA KONSTRUKCE S PŘIZNANÝMI PŘÍTLAČNÝMI A KRYCÍMI LIŠTAMI POHLEDOVÉ ŠÍŘKY 50 MM, VERTIKÁLNÍ LIŠTY HL. 20 MM, HORIZONTÁLNÍ LIŠTY HL. 15 MM
- ČLENĚNÍ DLE SCHÉMATU
- SVISLÉ SLOUPKY ARKÝŘE 4.NP HLOUBKY 166 MM, ODSAZENÍ OD NOSNÉ KONSTRUKCE OBJEKTU (STROPY, OBVODOVÉ PRŮVLAKY, STĚNY ATD.) 40 MM
- VODOROVNÉ PŘÍČLE POŽADOVÁNY STEJNÉ HLOUBKY JAKO SVISLÉ SLOUPKY Z DŮVODU DETAILU UZAVŘENÍ V OBLASTI PARAPETU A NADPRAŽÍ
- DODÁVKA LOP VČETNĚ STATICKÝCH VÝZTUH, OCELOVÝCH KOTEVNÍCH KONSTRUKCÍ NOSNÝCH AL-PROFILŮ A NAVÁZÁNÍ NA OKOLNÍ KONSTRUKCE (DOPLECHOVÁNÍ APOD.)

OKNA, DVEŘE, OSTATNÍ VÝPLNĚ
- OKENNÍ VÝPLNĚ FIXNÍ
- NEPRŮHLEDNÁ VÝPLŇ Z TEPELNĚ-IZOLAČNÍHO PLECHOVÉHO PANELU V ÚROVNI FASÁDNÍCH OCEL. LÁVEK
- VČETNĚ PROTIDEŠŤOVÉ FASÁDNÍ HLINÍKOVÉ ŽALUZIE PRO VYKRYTÍ ODVĚTRÁVACÍCH OTVORŮ PROFESÍ MP A VZT, OSAZENÉ MEZI SLOUPKY A PŘÍČKY, ZA PROTIDEŠŤOVOU ŽALUZIÍ TEPELNĚ-IZOLAČNÍ PLECHOVÝ PANEL S PROSTUPY PROFESÍ
- VYBRANÉ ČÁSTI PROSKLENÉ FASÁDY S POŽÁRNÍ ODOLNOSTÍ EI 60 DP1 (4 m2)

ZASKLENÍ
- IZOLAČNÍ TROJSKLO ČIRÉ, max. Ug=0.6 W/m2K
- INDEX PODÁNÍ BAREV min.Ra=90%, ČINITEL PROSTUPU SVĚTLA min.LT=65%
- NÍZKÝ SOLÁRNÍ FAKTOR SF - ČINITEL PROSTUPU SLUNEČNÍ ENERGIE max.SF(g)=40%
- AKUSTICKÉ S min.Rw=38dB PRO CHRÁNĚNÉ PROSTORY (POKOJE, VYŠETŘOVNY, DMZ ATD.)
- PROTIPOŽÁRNÍ S ODOLNOSTÍ FIXNÍCH VÝPLNÍ MIN. EI 60 DP1 VE VYBRANÝCH ČÁSTECH DLE POŽADAVKU PBŘ
- IZOLAČNÍ DVOJSKLO SMALTOVANÉ V MÍSTECH STAVEBNÍCH KONSTRUKCÍ, S PŘÍDAVNOU TEPELNOU IZOLACÍ Z MINERÁLNÍ VLNY
- PODROBNÉ ŘEŠENÍ POŽADAVKŮ NA ZASKLENÍ VIZ. SAMOSTATNÝ POPIS TYPŮ ZASKLENÍ A POHLEDOVÉ SCHÉMA

BARVA
- POVRCHOVÁ ÚPRAVA AL-PROFILŮ PRÁŠKOVÝM VYPALOVACÍM LAKEM V BARVĚ RAL
- PODROBNÉ ŘEŠENÍ VIZ. VÝKRESY POHLEDŮ

POZNÁMKA
- PODROBNÝ POPIS JEDNOTLIVÝCH PRVKŮ S POŽADOVANÝMI PARAMETRY VIZ. TECHNICKÁ SPECIFIKACE
- PŘED REALIZACÍ BUDE PŘEDLOŽENA VÝROBNÍ DOKUMENTACE VČETNĚ STATICKÉHO NÁVRHU PROFILŮ A DETAILŮ K ODSOUHLASENÍ
- V MÍSTECH POŽÁRNÍCH PÁSŮ NA FASÁDĚ BUDE PROVEDENO PROTIPOŽÁRNÍ UTĚSNĚNÍ STAVEBNÍCH KONSTRUKCÍ (ŽB PRŮVLAKY, ZDIVO) A HLINÍKOVÝCH FASÁDNÍCH PŘÍČLÍ/SLOUPKŮ VIZ. SAMOSTATNÝ VÝROBEK PSV

OZNAČENÍ NA VÝKRESE | POPIS

A62
2/2

JIŽNÍ FASÁDA 4.NP (ČELNÍ STRANA ARKÝŘE)

PŮDORYS

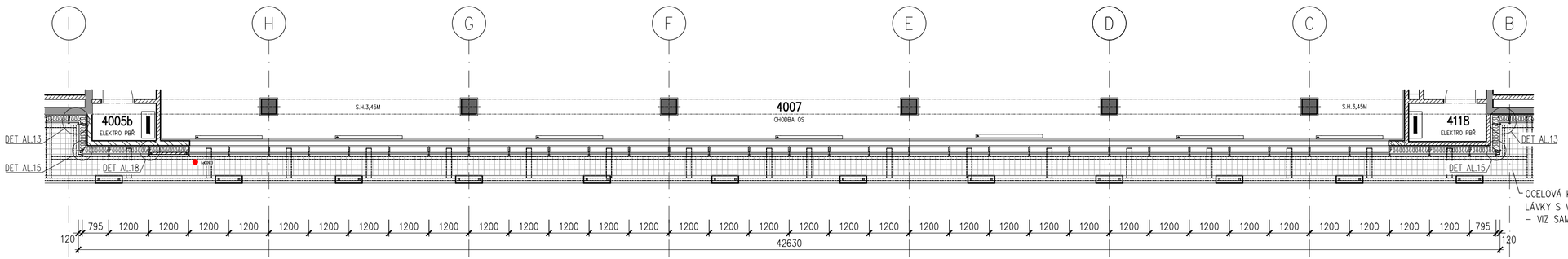

PŮDORYSNÉ SCHÉMA

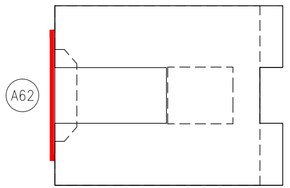

LEGENDA

- IZOLAČNÍ TROJSKLO ČIRÉ
  BARVA RÁMŮ – ANTRACIT, RAL 7016
- IZOLAČNÍ DVOJSKLO SMALTOVANÉ
  BARVA RÁMŮ – ANTRACIT, RAL 7016
  BARVA SKLA – GRAFIT, RAL 7024
- TEPELNĚ IZOLAČNÍ PLECHOVÝ PANEL
  BARVA PLECHU – ANTRACIT, RAL 7016
- PROTIDEŠŤOVÁ ŽALUZIE
  BARVA – ANTRACIT, RAL 7016

POHLED

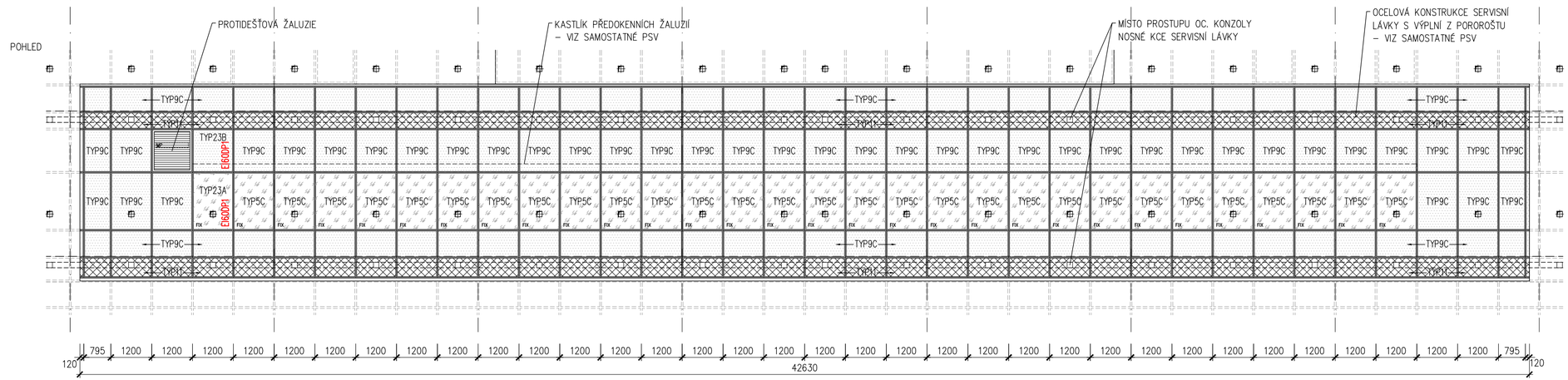

ŘEZ

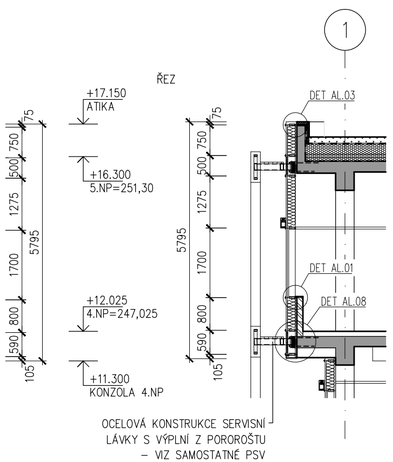

OZNAČENÍ NA VÝKRESE	POPIS	Σ
		1
A63 1/2	**CELOPROSKLENÁ TEPELNĚ IZOLAČNÍ HLINÍKOVÁ SLOUPKO-PŘÍČKOVÁ FASÁDA S PŘÍTLAČNÝMI LIŠTAMI VÝCHODNÍ FASÁDA 4.NP (BOČNÍ STRANA ARKÝŘE), CELKOVÁ PLOCHA 5,5 m2**	

CELOPROSKLENÁ TEPELNĚ IZOLAČNÍ HLINÍKOVÁ SLOUPKO-PŘÍČKOVÁ FASÁDA S PŘÍTLAČNÝMI LIŠTAMI
- ZE SVISLÝCH SLOUPKŮ A VODOROVNÝCH PŘÍČLÍ PRO VÍCEPODLAŽNÍ PROSKLENÉ FASÁDY
- VENKOVNÍ STRANA KONSTRUKCE S PŘIZNANÝMI PŘÍTLAČNÝMI A KRYCÍMI LIŠTAMI POHLEDOVÉ ŠÍŘKY 50 MM, VERTIKÁLNÍ LIŠTY HL. 20 MM, HORIZONTÁLNÍ LIŠTY HL. 15 MM
- ČLENĚNÍ DLE SCHÉMATU
- SVISLÉ SLOUPKY ARKÝŘE 4.NP HLOUBKY 166 MM, ODSAZENÍ OD NOSNÉ KONSTRUKCE OBJEKTU (STROPY, OBVODOVÉ PRŮVLAKY, STĚNY ATD.) 40 MM
- VODOROVNÉ PŘÍČLE POŽADOVÁNY STEJNÉ HLOUBKY JAKO SVISLÉ SLOUPKY Z DŮVODU DETAILU UZAVŘENÍ V OBLASTI PARAPETU A NADPRAŽÍ
- DODÁVKA LOP VČETNĚ STATICKÝCH VÝZTUH, OCELOVÝCH KOTEVNÍCH KONSTRUKCÍ NOSNÝCH AL-PROFILŮ A NAVÁZÁNÍ NA OKOLNÍ KONSTRUKCE (DOPLECHOVÁNÍ APOD.)

OKNA, DVEŘE, OSTATNÍ VÝPLNĚ
- NEPRŮHLEDNÁ VÝPLŇ Z TEPELNĚ-IZOLAČNÍHO PLECHOVÉHO PANELU V ÚROVNI FASÁDNÍCH OCEL. LÁVEK

ZASKLENÍ
- IZOLAČNÍ DVOJSKLO SMALTOVANÉ V MÍSTECH STAVEBNÍCH KONSTRUKCÍ, S PŘÍDAVNOU TEPELNOU IZOLACÍ Z MINERÁLNÍ VLNY
- PODROBNÉ ŘEŠENÍ POŽADAVKŮ NA ZASKLENÍ VIZ. SAMOSTATNÝ POPIS TYPŮ ZASKLENÍ A POHLEDOVÉ SCHÉMA

BARVA
- POVRCHOVÁ ÚPRAVA AL-PROFILŮ PRÁŠKOVÝM VYPALOVACÍM LAKEM V BARVĚ RAL
- PODROBNÉ ŘEŠENÍ VIZ. VÝKRESY POHLEDŮ

POZNÁMKA
- PODROBNÝ POPIS JEDNOTLIVÝCH PRVKŮ S POŽADOVANÝMI PARAMETRY VIZ. TECHNICKÁ SPECIFIKACE
- PŘED REALIZACÍ BUDE PŘEDLOŽENA VÝROBNÍ DOKUMENTACE VČETNĚ STATICKÉHO NÁVRHU PROFILŮ A DETAILŮ K ODSOUHLASENÍ
- V MÍSTECH POŽÁRNÍCH PÁSŮ NA FASÁDĚ BUDE PROVEDENO PROTIPOŽÁRNÍ UTĚSNĚNÍ STAVEBNÍCH KONSTRUKCÍ (ŽB PRŮVLAKY, ZDIVO) A HLINÍKOVÝCH FASÁDNÍCH PŘÍČLÍ/SLOUPKŮ VIZ. SAMOSTATNÝ VÝROBEK PSV

VEDOUCÍ PROJEKTANT	ZODPOVĚDNÝ PROJEKTANT	VYPRACOVAL	VÝPIS VÝROBKŮ	LIST
ING. ARCH. J. HOMOLKA	ING. VIKTOR ŠLAPAL	ING. V. ANTOLÍKOVÁ	HLINÍKOVÉ VENKOVNÍ	120
NPK a.s., PARDUBICKÁ NEMOCNICE VÝSTAVBA PAVILONU CUP S CENTRALIZACÍ AKUTNÍCH PROVOZŮ		A 06–18–P		

OZNAČENÍ NA VÝKRESE	POPIS

A63

2/2

VÝCHODNÍ FASÁDA 4.NP (BOČNÍ STRANA ARKÝŘE)

PŮDORYS

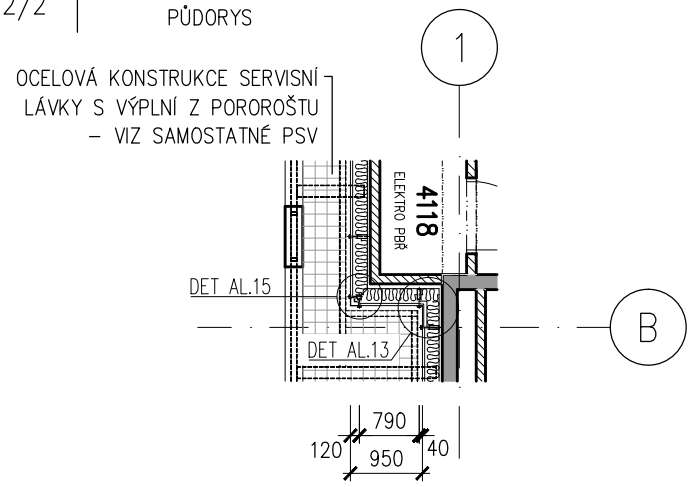

PŮDORYSNÉ SCHÉMA

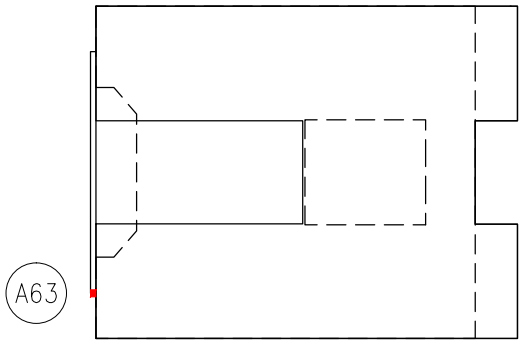

POHLED

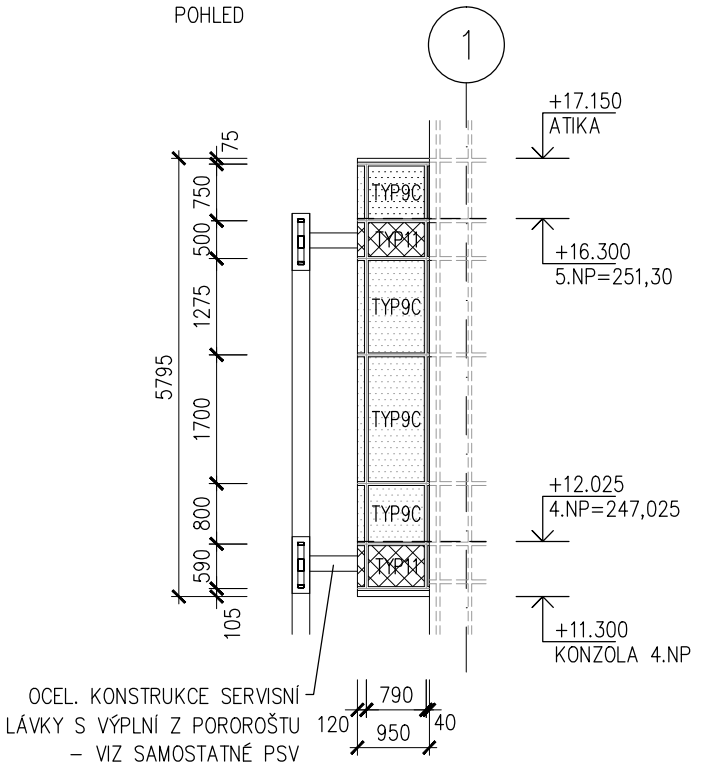

ŘEZ

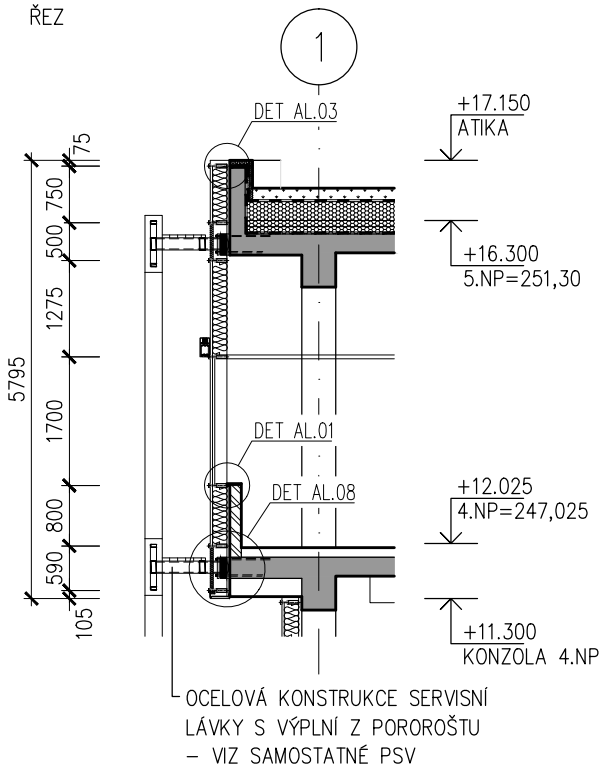

LEGENDA

IZOLAČNÍ DVOJSKLO SMALTOVANÉ
BARVA RÁMŮ – ANTRACIT, RAL 7016
BARVA SKLA – GRAFIT, RAL 7024

TEPELNĚ IZOLAČNÍ PLECHOVÝ PANEL
BARVA PLECHU – ANTRACIT, RAL 7016

OZNAČENÍ NA VÝKRESE	POPIS	Σ
A64 1/2	**CELOPROSKLENÁ TEPELNĚ IZOLAČNÍ HLINÍKOVÁ SLOUPKO-PŘÍČKOVÁ FASÁDA S PŘÍTLAČNÝMI LIŠTAMI ZÁPADNÍ FASÁDA 4.NP (BOČNÍ STRANA ARKÝŘE), CELKOVÁ PLOCHA 5,5 m2**	1

CELOPROSKLENÁ TEPELNĚ IZOLAČNÍ HLINÍKOVÁ SLOUPKO-PŘÍČKOVÁ FASÁDA S PŘÍTLAČNÝMI LIŠTAMI
- ZE SVISLÝCH SLOUPKŮ A VODOROVNÝCH PŘÍČLÍ PRO VÍCEPODLAŽNÍ PROSKLENÉ FASÁDY
- VENKOVNÍ STRANA KONSTRUKCE S PŘIZNANÝMI PŘÍTLAČNÝMI A KRYCÍMI LIŠTAMI POHLEDOVÉ ŠÍŘKY 50 MM, VERTIKÁLNÍ LIŠTY HL. 20 MM, HORIZONTÁLNÍ LIŠTY HL. 15 MM
- ČLENĚNÍ DLE SCHÉMATU
- SVISLÉ SLOUPKY ARKÝŘE 4.NP HLOUBKY 166 MM, ODSAZENÍ OD NOSNÉ KONSTRUKCE OBJEKTU (STROPY, OBVODOVÉ PRŮVLAKY, STĚNY ATD.) 40 MM
- VODOROVNÉ PŘÍČLE POŽADOVÁNY STEJNÉ HLOUBKY JAKO SVISLÉ SLOUPKY Z DŮVODU DETAILU UZAVŘENÍ V OBLASTI PARAPETU A NADPRAŽÍ
- DODÁVKA LOP VČETNĚ STATICKÝCH VÝZTUH, OCELOVÝCH KOTEVNÍCH KONSTRUKCÍ NOSNÝCH AL-PROFILŮ A NAVÁZÁNÍ NA OKOLNÍ KONSTRUKCE (DOPLECHOVÁNÍ APOD.)

OKNA, DVEŘE, OSTATNÍ VÝPLNĚ
- NEPRŮHLEDNÁ VÝPLŇ Z TEPELNĚ-IZOLAČNÍHO PLECHOVÉHO PANELU V ÚROVNI FASÁDNÍCH OCEL. LÁVEK

ZASKLENÍ
- IZOLAČNÍ DVOJSKLO SMALTOVANÉ V MÍSTECH STAVEBNÍCH KONSTRUKCÍ, S PŘÍDAVNOU TEPELNOU IZOLACÍ Z MINERÁLNÍ VLNY
- PODROBNÉ ŘEŠENÍ POŽADAVKŮ NA ZASKLENÍ VIZ. SAMOSTATNÝ POPIS TYPŮ ZASKLENÍ A POHLEDOVÉ SCHÉMA

BARVA
- POVRCHOVÁ ÚPRAVA AL-PROFILŮ PRÁŠKOVÝM VYPALOVACÍM LAKEM V BARVĚ RAL
- PODROBNÉ ŘEŠENÍ VIZ. VÝKRESY POHLEDŮ

POZNÁMKA
- PODROBNÝ POPIS JEDNOTLIVÝCH PRVKŮ S POŽADOVANÝMI PARAMETRY VIZ. TECHNICKÁ SPECIFIKACE
- PŘED REALIZACÍ BUDE PŘEDLOŽENA VÝROBNÍ DOKUMENTACE VČETNĚ STATICKÉHO NÁVRHU PROFILŮ A DETAILŮ K ODSOUHLASENÍ
- V MÍSTECH POŽÁRNÍCH PÁSŮ NA FASÁDĚ BUDE PROVEDENO PROTIPOŽÁRNÍ UTĚSNĚNÍ STAVEBNÍCH KONSTRUKCÍ (ŽB PRŮVLAKY, ZDIVO) A HLINÍKOVÝCH FASÁDNÍCH PŘÍČLÍ/SLOUPKŮ VIZ. SAMOSTATNÝ VÝROBEK PSV

OZNAČENÍ NA VÝKRESE	POPIS
A64	

2/2

ZÁPADNÍ FASÁDA 4.NP (BOČNÍ STRANA ARKÝŘE)

PŮDORYS

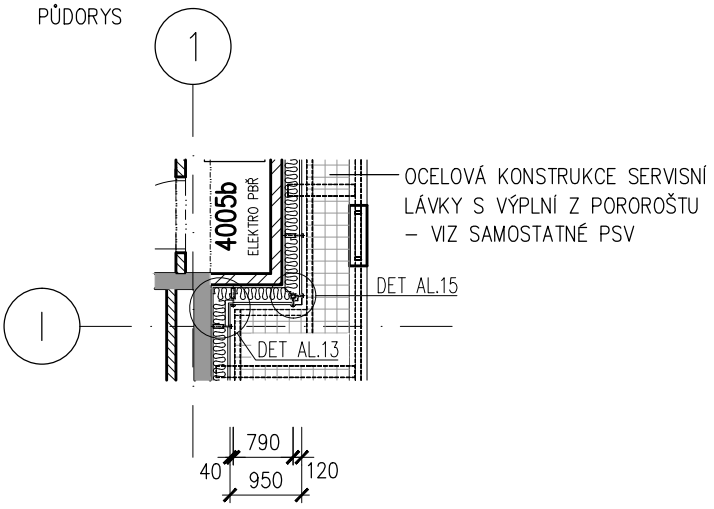

PŮDORYSNÉ SCHÉMA

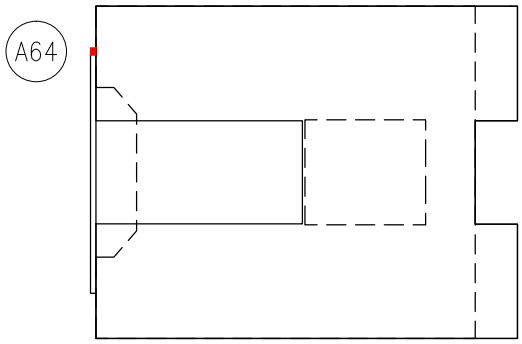

POHLED

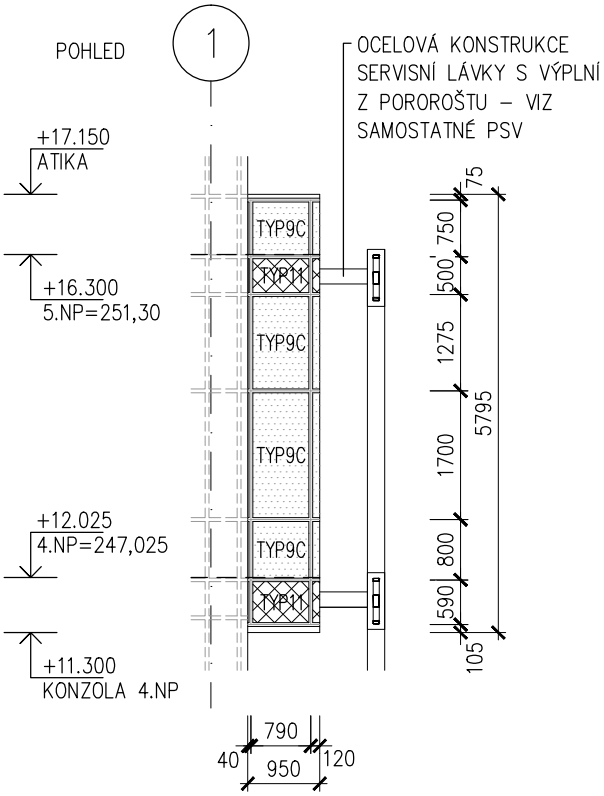

ŘEZ

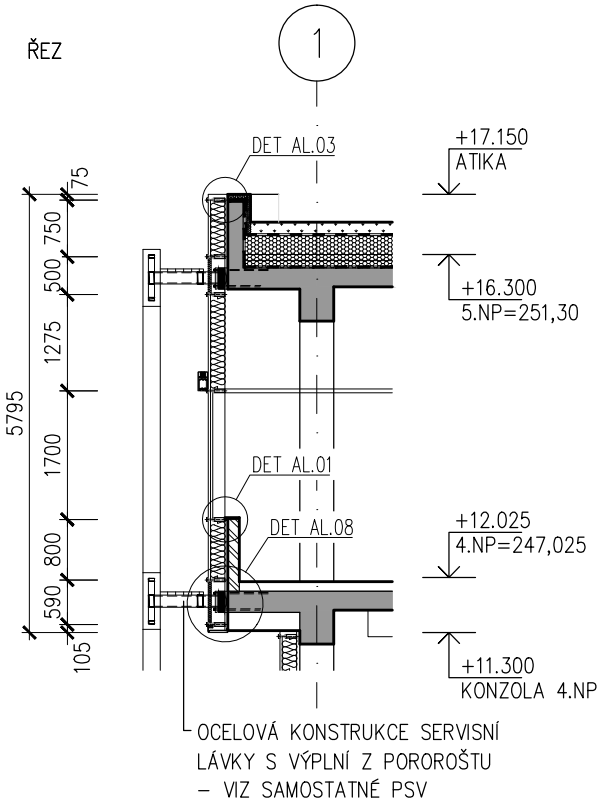

LEGENDA

IZOLAČNÍ DVOJSKLO SMALTOVANÉ
BARVA RÁMŮ – ANTRACIT, RAL 7016
BARVA SKLA – GRAFIT, RAL 7024

TEPELNĚ IZOLAČNÍ PLECHOVÝ PANEL
BARVA PLECHU – ANTRACIT, RAL 7016

OZNAČENÍ NA VÝKRESE	POPIS	Σ
		1
A65 1/2	**CELOPROSKLENÁ TEPELNĚ IZOLAČNÍ HLINÍKOVÁ SLOUPKO-PŘÍČKOVÁ FASÁDA S PŘÍTLAČNÝMI LIŠTAMI JIŽNÍ FASÁDA 5.NP-6.NP (PROSVĚTLENÍ ATRIA), CELKOVÁ PLOCHA 104 m2**	

CELOPROSKLENÁ TEPELNĚ IZOLAČNÍ HLINÍKOVÁ SLOUPKO-PŘÍČKOVÁ FASÁDA S PŘÍTLAČNÝMI LIŠTAMI

- ZE SVISLÝCH SLOUPKŮ A VODOROVNÝCH PŘÍČLÍ PRO VÍCEPODLAŽNÍ PROSKLENÉ FASÁDY
- VENKOVNÍ STRANA KONSTRUKCE S PŘIZNANÝMI PŘÍTLAČNÝMI A KRYCÍMI LIŠTAMI POHLEDOVÉ ŠÍŘKY 50 MM, VERTIKÁLNÍ LIŠTY HL. 20 MM, HORIZONTÁLNÍ LIŠTY HL. 15 MM
- VČETNĚ PLNÉ PLECHOVÉ TEPELNĚ IZOLAČNÍ VÝPLNĚ V MÍSTECH NAPOJENÍ NA OKOLNÍ KONSTRUKCE (PODHLED, ROH BUDOVY ATD.) A V MÍSTECH KOTVENÍ KONZOL SERVISNÍCH LÁVEK
- ČLENĚNÍ DLE SCHÉMATU
- SVISLÉ SLOUPKY HLOUBKY 166 MM, KOTVENÉ DO POMOCNÉ OCELOVÉ KONSTRUKCE (DODÁVKA DLE PD STATIKA)
- VODOROVNÉ PŘÍČLE POŽADOVÁNY STEJNÉ HLOUBKY JAKO SVISLÉ SLOUPKY Z DŮVODU DETAILU UZAVŘENÍ V OBLASTI PARAPETU A NADPRAŽÍ
- DODÁVKA LOP VČETNĚ STATICKÝCH VÝZTUH, OCELOVÝCH KOTEVNÍCH KONSTRUKCÍ NOSNÝCH AL-PROFILŮ A NAVÁZÁNÍ NA OKOLNÍ KONSTRUKCE (DOPLECHOVÁNÍ APOD.)
- VČETNĚ ATYPICKÝCH KOTEVNÍCH PRVKŮ DO OCELOVÉ STROPNÍ/PODLAHOVÉ KONSTRUKCE POD STROJOVNAMI VZT V HORNÍ ČÁSTI

OKNA, DVEŘE, OSTATNÍ VÝPLNĚ

- OKENNÍ VÝPLNĚ FIXNÍ
- VYBRANÉ ČÁSTI PROSKLENÉ FASÁDY S POŽÁRNÍ ODOLNOSTÍ EI 30 DP1 (63 m2)

ZASKLENÍ

- IZOLAČNÍ TROJSKLO ČIRÉ, max. Ug=0.6 W/m2K
- INDEX PODÁNÍ BAREV min.Ra=90%, ČINITEL PROSTUPU SVĚTLA min.LT=65%
- NÍZKÝ SOLÁRNÍ FAKTOR SF – ČINITEL PROSTUPU SLUNEČNÍ ENERGIE max.SF(g)=40%
- BEZPEČNOSTNÍ VRSTVENÁ SKLA S PVB FÓLIEMI
  OCHRANA PŘED PROPADNUTÍM/NAHRAZUJÍCÍ ZÁBRADLÍ (TŘÍDA min.1B1, ČSN EN 12 600)
  OCHRANA PŘED ZRANĚNÍM A NEHODAMI (TŘÍDA min.2B2, ČSN EN 12 600)
- PROTIPOŽÁRNÍ S ODOLNOSTÍ FIXNÍCH VÝPLNÍ MIN. EI 30 DP1 VE VYBRANÝCH ČÁSTECH DLE POŽADAVKU PBŘ
- PODROBNÉ ŘEŠENÍ POŽADAVKŮ NA ZASKLENÍ VIZ. SAMOSTATNÝ POPIS TYPŮ ZASKLENÍ A POHLEDOVÉ SCHÉMA

BARVA

- POVRCHOVÁ ÚPRAVA AL-PROFILŮ PRÁŠKOVÝM VYPALOVACÍM LAKEM V BARVĚ RAL
- PODROBNÉ ŘEŠENÍ VIZ. VÝKRESY POHLEDŮ

POZNÁMKA

- PODROBNÝ POPIS JEDNOTLIVÝCH PRVKŮ S POŽADOVANÝMI PARAMETRY VIZ. TECHNICKÁ SPECIFIKACE
- PŘED REALIZACÍ BUDE PŘEDLOŽENA VÝROBNÍ DOKUMENTACE VČETNĚ STATICKÉHO NÁVRHU PROFILŮ A DETAILŮ K ODSOUHLASENÍ
- V MÍSTECH POŽÁRNÍCH PÁSŮ NA FASÁDĚ BUDE PROVEDENO PROTIPOŽÁRNÍ UTĚSNĚNÍ STAVEBNÍCH KONSTRUKCÍ (ŽB PRŮVLAKY, ZDIVO) A HLINÍKOVÝCH FASÁDNÍCH PŘÍČLÍ/SLOUPKŮ VIZ. SAMOSTATNÝ VÝROBEK PSV

VEDOUCÍ PROJEKTANT	ZODPOVĚDNÝ PROJEKTANT	VYPRACOVAL	VÝPIS VÝROBKŮ	LIST
ING. ARCH. J. HOMOLKA	ING. VIKTOR ŠLAPAL	ING. V. ANTOLÍKOVÁ	HLINÍKOVÉ VENKOVNÍ	124
NPK a.s., PARDUBICKÁ NEMOCNICE VÝSTAVBA PAVILONU CUP S CENTRALIZACÍ AKUTNÍCH PROVOZŮ		A 06–18–P		

OZNAČENÍ NA VÝKRESE	POPIS
A65	

2/2

JIŽNÍ FASÁDA 5.NP–6.NP (PROSVĚTLENÍ ATRIA)

PŮDORYS 6.NP

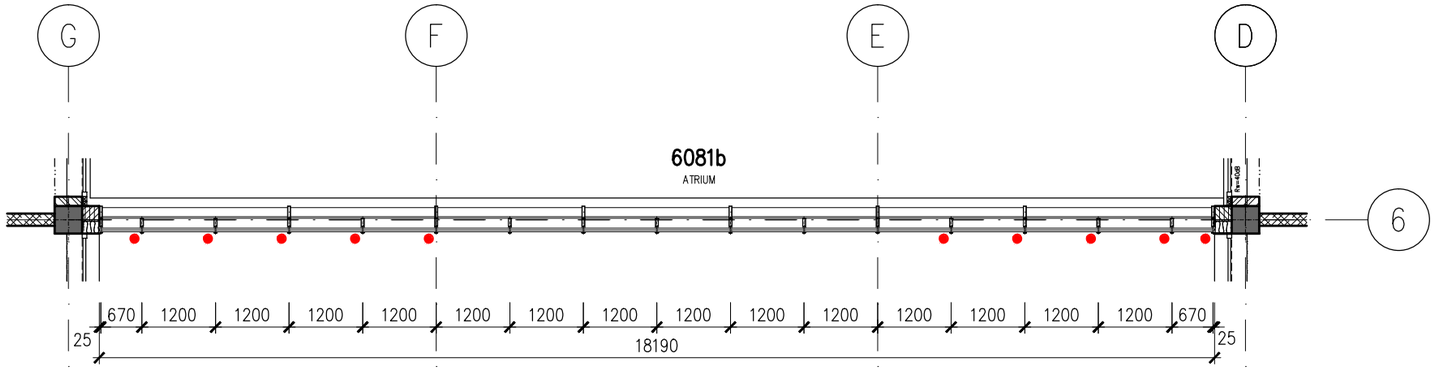

PŮDORYS 5.NP

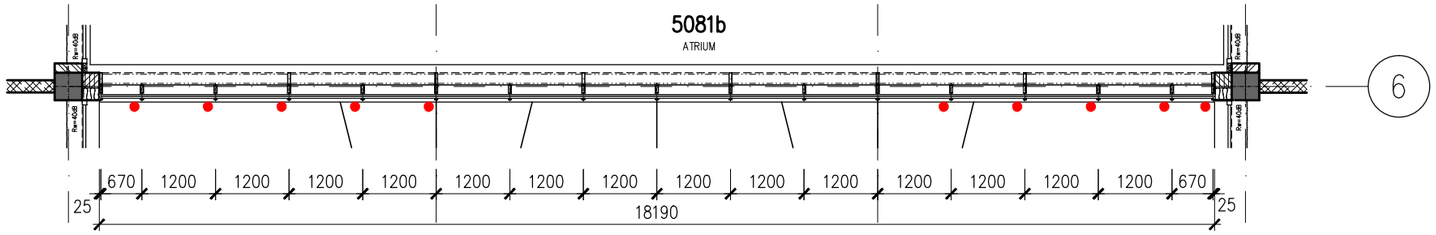

POHLED

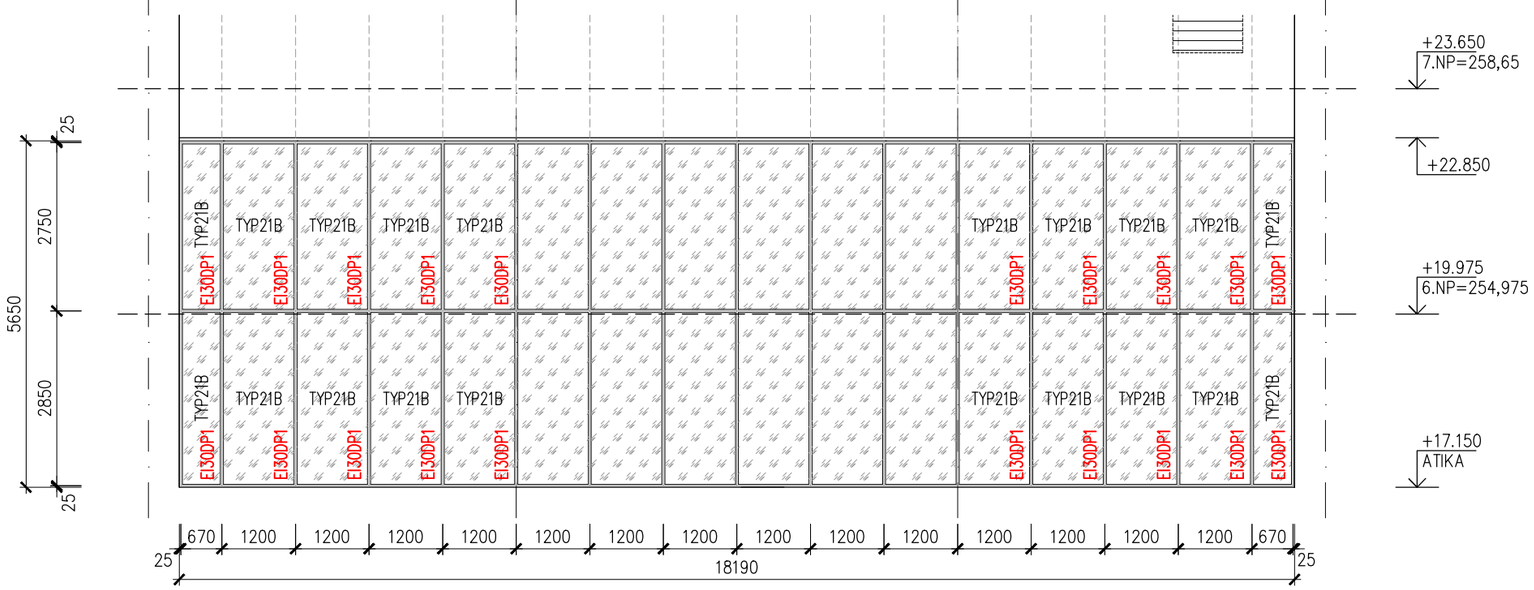

PŮDORYSNÉ SCHÉMA

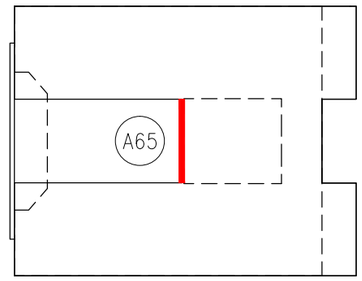

LEGENDA

IZOLAČNÍ TROJSKLO ČIRÉ
BARVA RÁMŮ – ANTRACIT, RAL 7016

ŘEZ

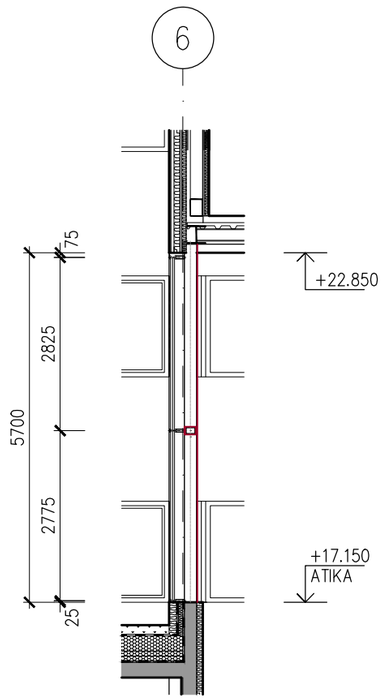

POPIS

VNITŘNÍ HLINÍKOVÁ SLOUPKO-PŘÍČKOVÁ FASÁDNÍ KONSTRUKCE POŽADAVKY NA JEDNOTLIVÉ TYPY ZASKLENÍ INTERIÉROVÉHO LOP S POŽÁRNÍ ODOLNOSTÍ/BEZ POŽÁRNÍ ODOLNOSTI

A81 A82

TYP 31 – ZASKLENÍ INTERIÉROVÉ S OBOUSTRANNOU POŽÁRNÍ ODOLNOSTÍ EI 45 DP1, PROTI PORANĚNÍ, ČIRÉ

- DVOJSKLO ČIRÉ, S POŽÁRNÍ ODOLNOSTÍ
- BEZPEČNOSTNÍ ZASKLENÍ, OCHRANA PŘED ZRANĚNÍM A NEHODAMI (TŘÍDA min.2B2, ČSN EN 12 600)
- BEZ POŽADAVKŮ NA AKUSTIKU

SKLADBA MIN. 17(EI45)/16/66.2 MM

TYP 32 – ZASKLENÍ INTERIÉROVÉ S OBOUSTRANNOU POŽÁRNÍ ODOLNOSTÍ EI 45 DP1, ZÁBRADELNÍ FUNKCE, PROTI PORANĚNÍ, ČIRÉ

- DVOJSKLO ČIRÉ, S POŽÁRNÍ ODOLNOSTÍ
- BEZPEČNOSTNÍ ZASKLENÍ, OCHRANA PŘED PROPADNUTÍM/NAHRAZUJÍCÍ ZÁBRADLÍ (TŘÍDA min.1B1, ČSN EN 12 600)
- BEZ POŽADAVKŮ NA AKUSTIKU

SKLADBA MIN. 17(EI45)/16/66.2 MM

TYP 33 – ZASKLENÍ INTERIÉROVÉ S OBOUSTRANNOU POŽÁRNÍ ODOLNOSTÍ EI 45 DP1, PROTI PORANĚNÍ, SMALTOVANÉ

- DVOJSKLO SMALTOVANÉ NA POZICI 3, S POŽÁRNÍ ODOLNOSTÍ
- BEZPEČNOSTNÍ ZASKLENÍ, OCHRANA PŘED ZRANĚNÍM A NEHODAMI (TŘÍDA min.2B2, ČSN EN 12 600)
- BEZ POŽADAVKŮ NA AKUSTIKU

UPOZORNĚNÍ : NUTNÉ DODRŽET POŽADAVEK ARCHITEKTA NA JEDNOTNÝ VZHLED VŠECH SMALTOVANÝCH VÝPLNÍ S POTISKEM NA POZICI 3 !

SKLADBA MIN. 17(EI45)/16/6 MM

(17N EG(EI45) – 16 MM AIR 100% – 6 MM extra čiré ESG+HST, celoplošný potisk – TECH. LIST PO IV.)

TYP 34 – ZASKLENÍ DVEŘÍ INTERIÉROVÉ S OBOUSTRANNOU POŽÁRNÍ ODOLNOSTÍ EI 30 DP1+C3, PROTI PORANĚNÍ, ČIRÉ

- SKLO JEDNODUCHÉ ČIRÉ, S POŽÁRNÍ ODOLNOSTÍ
- BEZPEČNOSTNÍ ZASKLENÍ, OCHRANA PŘED ZRANĚNÍM A NEHODAMI (TŘÍDA min.2B2, ČSN EN 12 600)
- BEZ POŽADAVKŮ NA AKUSTIKU

SKLADBA MIN. 16(EI30) MM – TECH. LIST PO V.)

POZNÁMKA – TEPLOTY U PROTIPOŽÁRNÍCH SKEL NESMÍ PŘEKROČIT HODNOTU 45 STUPŇŮ CELSIA A ROZDÍL NAPĚTÍ NESMÍ PŘEKROČIT POVOLENOU MEZ – BUDE POTVRZENO VE VÝROBNÍ DOKUMENTACI DODAVATELE

TYP 35 – ZASKLENÍ INTERIÉROVÉ BEZ POŽÁRNÍ ODOLNOSTI, PROTI PORANĚNÍ, ČIRÉ

- SKLO JEDNODUCHÉ ČIRÉ
- BEZPEČNOSTNÍ ZASKLENÍ, OCHRANA PŘED ZRANĚNÍM A NEHODAMI (TŘÍDA min.2B2, ČSN EN 12 600)
- BEZ POŽADAVKŮ NA AKUSTIKU

TYP 36 – NEPRŮHLEDNÁ VÝPLŇ INTERIÉROVÁ BEZ POŽÁRNÍ ODOLNOSTI (PLNÁ ČÁST V ÚROVNI PODHLEDU)

- SENDVIČOVÝ IZOLAČNÍ PANEL SLOŽENÝ Z INTERIÉROVÉHO A EXTERIÉROVÉHO HLINÍKOVÉHO PLECHU TL. 2 MM A TEPELNÉ IZOLACE Z MINERÁLNÍ VLNY TL. 40 MM

POPIS

VNITŘNÍ HLINÍKOVÁ SLOUPKO–PŘÍČKOVÁ FASÁDNÍ KONSTRUKCE
TECHNICKÉ LISTY ZASKLENÍ INTERIÉROVÉHO LOP S POŽÁRNÍ ODOLNOSTÍ

TYP PO IV – SKLADBA MIN. 17(EI45)/16/6 MM

(17N EG(EI45) / 16MM AIR 100% / 6MM EXTRA ČIRÉ ESG+HST, CELOPLOŠNÝ POTISK)

TECHNICKÉ PARAMETRY:

Světelné vlastnosti - EN 410	
Prostup světla : τv [%]	2
Světelný činitel odrazu : ρv [%]	11
Světelný činitel odrazu v interiéru : ρvi [%]	5
Index podání barev CRI : Ra [%]	92

Energetické vlastnosti - EN 410	
Solární faktor : g [%]	41
Tepelný činitel odrazu v exteriéru : ρe [%]	9
Tepelný činitel odrazu v interiéru : ρei [%]	6
Činitel prostupu přímé energie : τe [%]	1
Absorpce energie skla 1 : αe1 [%]	35
Absorpce energie skla 2 : αe2 [%]	55
Činitel pohlcení přímého slunečního záření : αe [%]	90
Stínicí koeficient : SC	0.48
Činitel prostupu UV záření : τuv [%]	0
Selektivita	0.04

Tepelné vlastnosti - EN 673	
Prostup tepla (vertikální zasklení) : Ug [W/(m².K)]	2.6

Protihlukové vlastnosti	
Přímá vzduchová neprůzvučnost - Předpokládané : Rw (C;Ctr) [dB] [1]	41 (-1;-5)

Bezpečnostní vlastnosti	
Požární odolnost - EN 13501-2	EI 45 / EW 60
Reakce na oheň - EN 13501-1	NPD
Odolnost proti střelám - EN 1063	NPD
Odolnost proti násilnému vniknutí - EN 356	NPD
Odolnost proti kyvadlovému nárazu - EN 12600	1B1 / 1C2
Odolnost proti výbuchu - EN 13541	NPD

Tloušťka a hmotnost	
Nominální tloušťka : [mm]	43.6
Hmotnost : [kg/m²]	63

1. Hodnoty vzduchové neprůzvučnosti jsou předpokládané, nejsou testované ani vypočítané. Odpovídají zasklení o rozměrech 1230 mm na 1480 mm podle norem EN ISO 10140-3. Skutečné hodnoty v reálné situaci se mohou měnit v závislosti na skutečných rozměrech, montážním systému, typu instalace, prostředí, zdrojích hluku atd. Přesnost stanovených hodnot je +/- 2 dB.

VNITŘNÍ HLINÍKOVÁ SLOUPKO–PŘÍČKOVÁ FASÁDNÍ KONSTRUKCE
TECHNICKÉ LISTY ZASKLENÍ INTERIÉROVÉHO LOP S POŽÁRNÍ ODOLNOSTÍ

TYP PO V – SKLADBA MIN. 16(EI30) MM
(16MM EG CHLAZENÉ)

TECHNICKÉ PARAMETRY:

Světelné vlastnosti - EN 410

Prostup světla : τv [%]	84
Světelný činitel odrazu : ρv [%]	8
Světelný činitel odrazu v interiéru : ρvi [%]	8
Index podání barev CRI : Ra [%]	97

Energetické vlastnosti - EN 410

Solární faktor : g [%]	68
Tepelný činitel odrazu v exteriéru : ρe [%]	6
Tepelný činitel odrazu v interiéru : ρei [%]	6
Činitel prostupu přímé energie : τe [%]	60
Činitel pohlcení přímého slunečního záření : αe [%]	34
Stínicí koeficient : SC	0.78
Činitel prostupu UV záření : τuv [%]	0
Selektivita	1.24

Tepelné vlastnosti - EN 673

Prostup tepla (vertikální zasklení) : Ug [W/(m².K)]	5.3

Protihlukové vlastnosti

Přímá vzduchová neprůzvučnost - EN 12758 : Rw (C;Ctr) [dB] 1	39 (-1;-3)

Bezpečnostní vlastnosti

Požární odolnost - EN 13501-2	EI 30 / EW 60
Reakce na oheň - EN 13501-1	NPD
Odolnost proti střelám - EN 1063	NPD
Odolnost proti násilnému vniknutí - EN 356	NPD
Odolnost proti kyvadlovému nárazu - EN 12600	1B1
Odolnost proti výbuchu - EN 13541	NPD

Tloušťka a hmotnost

Nominální tloušťka : [mm]	21.1
Hmotnost : [kg/m²]	48

1. Tyto hodnoty vzduchové neprůzvučnosti platí pro zasklení rozměru 1230 mm na 1480 mm podle norem EN ISO 10140-3 a jsou testované v laboratorních podmínkách. Skutečné hodnoty v reálné situaci se mohou měnit v závislosti na skutečných rozměrech, montážním systému, typu instalace, prostředí, zdrojích hluku atd. Přesnost stanovených hodnot je +/- 1 dB.

OZNAČENÍ NA VÝKRESE	POPIS	Σ
A81 1/3	**CELOPROSKLENÁ VNITŘNÍ HLINÍKOVÁ SLOUPKO-PŘÍČKOVÁ STĚNA S PŘÍTLAČNÝMI LIŠTAMI POUŽITÁ V INTERIÉRU (POŽADAVEK NA STEJNÝ VZHLED S VENKOVNÍM LOP), 2.NP, CELKOVÁ PLOCHA 70 m2**	1

- ZE SVISLÝCH SLOUPKŮ A VODOROVNÝCH PŘÍČLÍ PRO VÍCEPODLAŽNÍ PROSKLENÉ FASÁDY
- VENKOVNÍ STRANA KONSTRUKCE S PŘIZNANÝMI PŘÍTLAČNÝMI A KRYCÍMI LIŠTAMI POHLEDOVÉ ŠÍŘKY 50 MM, VERTIKÁLNÍ LIŠTY HL. 20 MM, HORIZONTÁLNÍ LIŠTY HL. 15 MM
- ČLENĚNÍ DLE SCHÉMATU
- SVISLÉ SLOUPKY HLOUBKY 126 MM
- VODOROVNÉ PŘÍČLE POŽADOVÁNY STEJNÉ HLOUBKY JAKO SVISLÉ SLOUPKY
- DODÁVKA LOP VČETNĚ STATICKÝCH VÝZTUH, OCELOVÝCH KOTEVNÍCH KONSTRUKCÍ NOSNÝCH AL-PROFILŮ A NAVÁZÁNÍ NA OKOLNÍ KONSTRUKCE (DOPLECHOVÁNÍ APOD.)

DVEŘE
- AUTOMATICKÉ POSUVNÉ VSTUPNÍ JEDNOKŘÍDLOVÉ DVEŘE, O ROZMĚRECH 1100 x 2100 MM, VČETNĚ POMOCNÉ HLINÍKOVÉ KONSTRUKCE PRO OSAZENÍ DVEŘNÍCH POHONŮ (PŘÍČKY KOTVENÉ DO SLOUPKŮ OSAZENÉ ZA SKLEM-BEZ ČLENĚNÍ)

ZASKLENÍ
- BEZPEČNOSTNÍ DVOJSKLO ČIRÉ, DO V.2700 MM
- BEZPEČNOSTNÍ VRSTVENÁ SKLA S PVB FÓLIEMI
  OCHRANA PŘED ZRANĚNÍM A NEHODAMI (TŘÍDA min.2B2, ČSN EN 12 600)
- PLNÝ IZOLAČNÍ PLECHOVÝ PANEL OD V.2700 DO V.3600 MM
- IZOLAČNÍ DVOJSKLO SMALTOVANÉ V MÍSTECH STAVEBNÍCH KONSTRUKCÍ
- SOUČÁSTÍ DODÁVKY FASÁDNÍ KONSTRUKCE BUDOU VE VYBRANÝCH POLÍCH MŘÍŽKY S OBOUSTRANNÝMI POHLEDOVÝMI KRYCÍMI HLINÍKOVÝMI "PROTIDEŠŤOVÝMI" ŽALUZIEMI, CELKEM 6 KS OTVORŮ 250x1130 MM, DLE POŽADAVKŮ D1.01.4k ZAŘÍZENÍ PRO ODVOD TEPLA A KOUŘE MIN. ČISTÁ PLOCHA 1,32 M2
- PODROBNÉ ŘEŠENÍ POŽADAVKŮ NA ZASKLENÍ VIZ. SAMOSTATNÝ POPIS TYPŮ ZASKLENÍ A POHLEDOVÉ SCHÉMA

BARVA
- POVRCHOVÁ ÚPRAVA AL-PROFILŮ PRÁŠKOVÝM VYPALOVACÍM LAKEM V BARVĚ RAL
- PODROBNÉ ŘEŠENÍ VIZ. VÝKRESY POHLEDŮ

POZNÁMKA
- PODROBNÝ POPIS JEDNOTLIVÝCH PRVKŮ S POŽADOVANÝMI PARAMETRY VIZ. TECHNICKÁ SPECIFIKACE
- PŘED REALIZACÍ BUDE PŘEDLOŽENA VÝROBNÍ DOKUMENTACE VČETNĚ STATICKÉHO NÁVRHU PROFILŮ A DETAILŮ K ODSOUHLASENÍ

VEDOUCÍ PROJEKTANT	ZODPOVĚDNÝ PROJEKTANT	VYPRACOVAL	VÝPIS VÝROBKŮ	LIST
ING. ARCH. J. HOMOLKA	ING. VIKTOR ŠLAPAL	ING. V. ANTOLÍKOVÁ	HLINÍKOVÉ VNITŘNÍ	129
NPK a.s., PARDUBICKÁ NEMOCNICE VÝSTAVBA PAVILONU CUP S CENTRALIZACÍ AKUTNÍCH PROVOZŮ		A 06–18–P		

OZNAČENÍ NA VÝKRESE	POPIS
A81	

2/3

ROZMĚRY
š.15.525mm x v.3.600mm + š.3.775mm x v.3.600mm

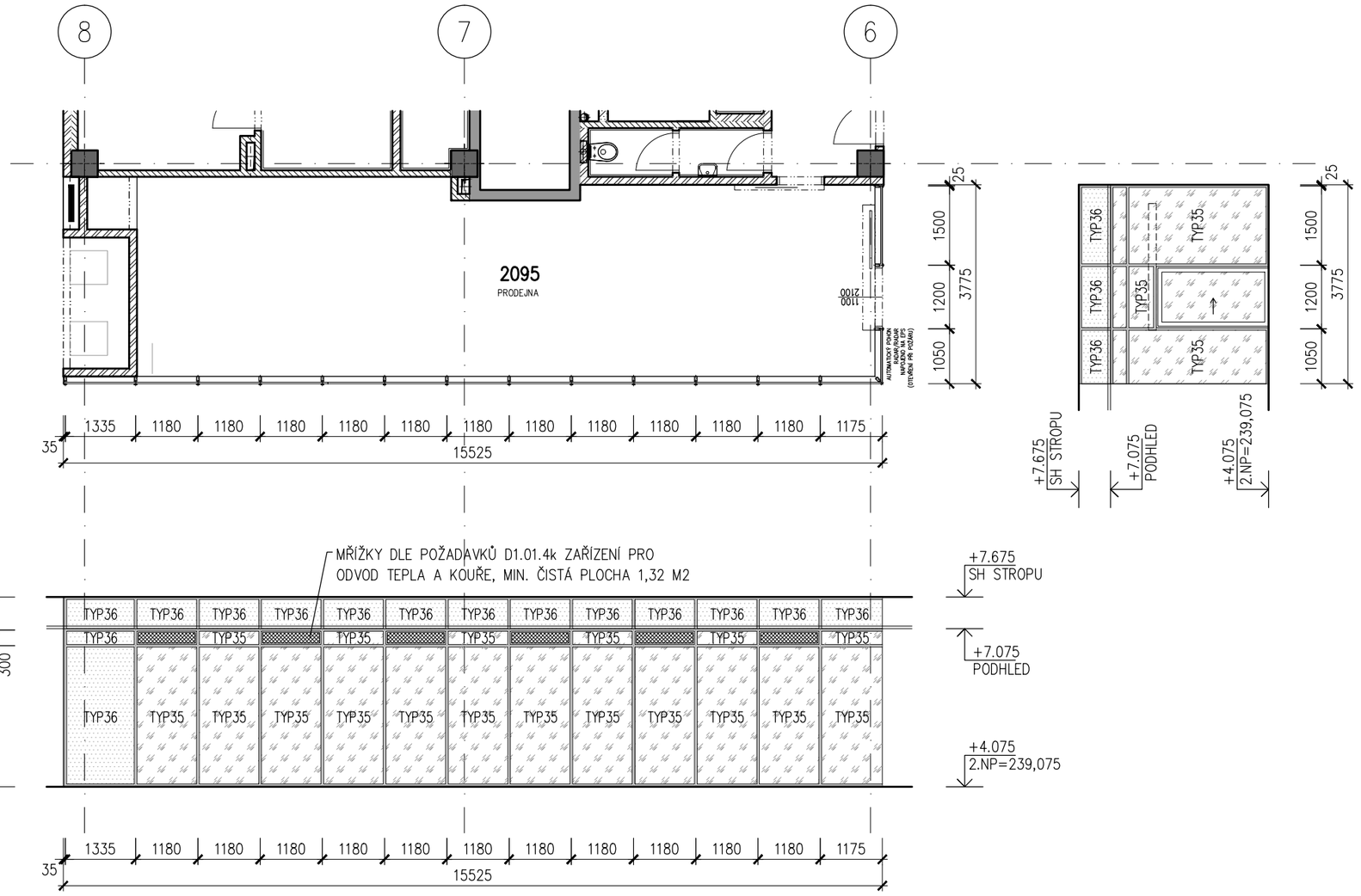

PŮDORYSNÉ SCHÉMA

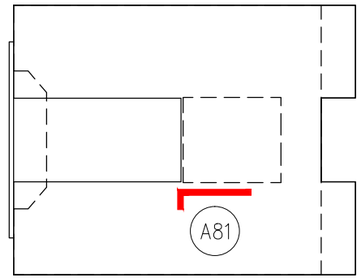

LEGENDA

SKLO ČIRÉ

SKLO SMALTOVANÉ

VEDOUCÍ PROJEKTANT ING. ARCH. J. HOMOLKA	ZODPOVĚDNÝ PROJEKTANT ING. VIKTOR ŠLAPAL	VYPRACOVAL ING. PETR GEIST	VÝPIS VÝROBKŮ HLINÍKOVÉ VNITŘNÍ	LIST 130
NPK a.s., PARDUBICKÁ NEMOCNICE VÝSTAVBA PAVILONU CUP S CENTRALIZACÍ AKUTNÍCH PROVOZŮ		A 06–18–P		

OZNAČENÍ NA VÝKRESE	POPIS
A81 3/3	

View from outside (meritko: 1:10)

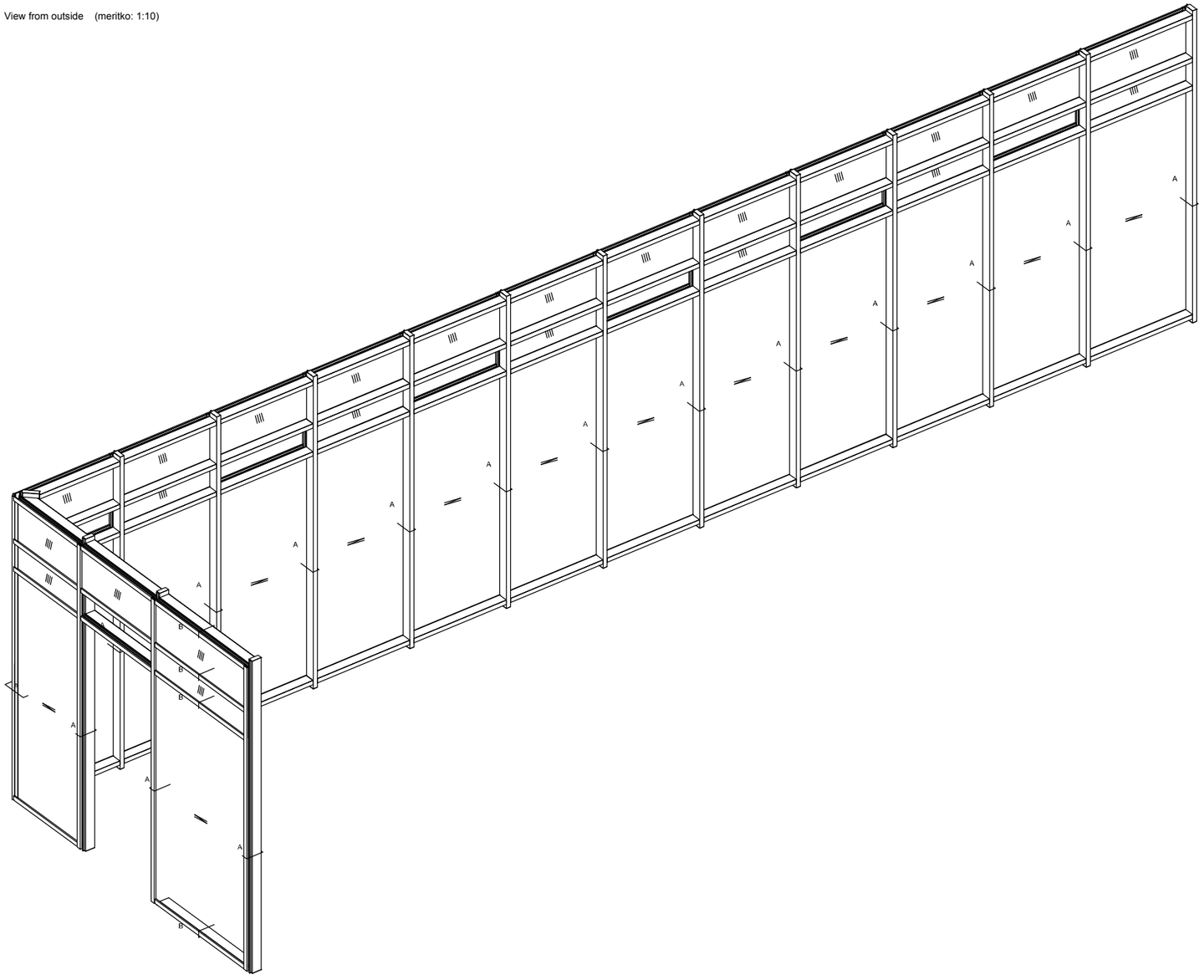

Rez B - B (meritko: 1:1)

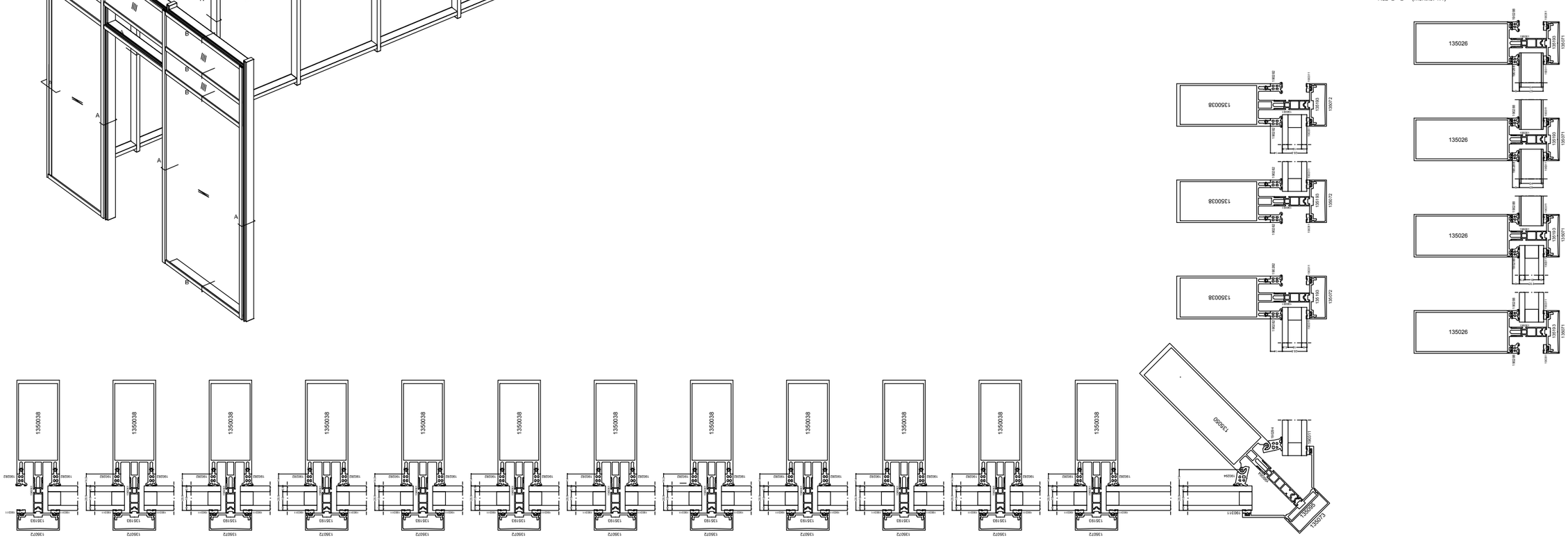

OZNAČENÍ NA VÝKRESE	POPIS	Σ
		1
A82 1/4	**CELOPROSKLENÁ VNITŘNÍ HLINÍKOVÁ SLOUPKO-PŘÍČKOVÁ STĚNA S PŘÍTLAČNÝMI LIŠTAMI POUŽITÁ V INTERIÉRU (POŽADAVEK NA STEJNÝ VZHLED S VENKOVNÍM LOP), 1.NP-6.NP, S POŽÁRNÍ ODOLNOSTÍ, CELKOVÁ PLOCHA 171 m2**	

- ZE SVISLÝCH SLOUPKŮ A VODOROVNÝCH PŘÍČLÍ PRO VÍCEPODLAŽNÍ PROSKLENÉ FASÁDY
- CELÁ KONSTRUKCE S POŽÁRNÍ ODOLNOSTÍ DLE PD PBŘ
- VENKOVNÍ STRANA KONSTRUKCE S PŘIZNANÝMI PŘÍTLAČNÝMI A KRYCÍMI LIŠTAMI POHLEDOVÉ ŠÍŘKY 50 MM, VERTIKÁLNÍ LIŠTY HL. 20 MM, HORIZONTÁLNÍ LIŠTY HL. 15 MM
- ČLENĚNÍ DLE SCHÉMATU
- SVISLÉ SLOUPKY HLOUBKY 166 MM
- VODOROVNÉ PŘÍČLE POŽADOVÁNY STEJNÉ HLOUBKY JAKO SVISLÉ SLOUPKY
- DODÁVKA LOP VČETNĚ STATICKÝCH VÝZTUH, OCELOVÝCH KOTEVNÍCH KONSTRUKCÍ NOSNÝCH AL-PROFILŮ A NAVÁZÁNÍ NA OKOLNÍ KONSTRUKCE (DOPLECHOVÁNÍ APOD.)
- VČETNĚ KOTVENÍ DO OCELOVÉ STROPNÍ/PODLAHOVÉ KONSTRUKCE POD STROJOVNAMI VZT V HORNÍ ČÁSTI

DVEŘE
- AUTOMATICKÉ POSUVNÉ VSTUPNÍ DVOUKŘÍDLOVÉ DVEŘE
- O ROZMĚRECH 700+700 x 2300 MM (2 KS)
- PROTIPOŽÁRNÍ S ODOLNOSTÍ min. EI 30 DP3+C3 DLE POŽADAVKU PBŘ
- S MOŽNOSTÍ RUČNÍHO OTEVŘENÍ V PŘÍPADĚ NEFUNKČNOSTI EL. SYSTÉMŮ
- VČETNĚ POMOCNÉ HLINÍKOVÉ KONSTRUKCE PRO OSAZENÍ DVEŘNÍCH POHONŮ (PŘÍČKY KOTVENÉ DO SLOUPKŮ OSAZENÉ ZA SKLEM-BEZ ČLENĚNÍ)

ZASKLENÍ
- IZOLAČNÍ PROTIPOŽÁRNÍ DVOJSKLO ČIRÉ
- BEZPEČNOSTNÍ VRSTVENÁ SKLA S PVB FÓLIEMI
  OCHRANA PŘED PROPADNUTÍM/NAHRAZUJÍCÍ ZÁBRADLÍ (TŘÍDA min.1B1, ČSN EN 12 600)
  OCHRANA PŘED ZRANĚNÍM A NEHODAMI (TŘÍDA min.2B2, ČSN EN 12 600)
- PROTIPOŽÁRNÍ S ODOLNOSTÍ EI 45 DP1 DLE POŽADAVKU PBŘ
- PODROBNÉ ŘEŠENÍ POŽADAVKŮ NA ZASKLENÍ VIZ. SAMOSTATNÝ POPIS TYPŮ ZASKLENÍ A POHLEDOVÉ SCHÉMA

VEDOUCÍ PROJEKTANT	ZODPOVĚDNÝ PROJEKTANT	VYPRACOVAL	VÝPIS VÝROBKŮ	LIST
ING. ARCH. J. HOMOLKA	ING. VIKTOR ŠLAPAL	ING. V. ANTOLÍKOVÁ	HLINÍKOVÉ VNITŘNÍ	132
NPK a.s., PARDUBICKÁ NEMOCNICE VÝSTAVBA PAVILONU CUP S CENTRALIZACÍ AKUTNÍCH PROVOZŮ		A 06–18–P		

OZNAČENÍ NA VÝKRESE	POPIS
A82 2/4	ROZMĚRY š.7.450mm x v.22.850mm

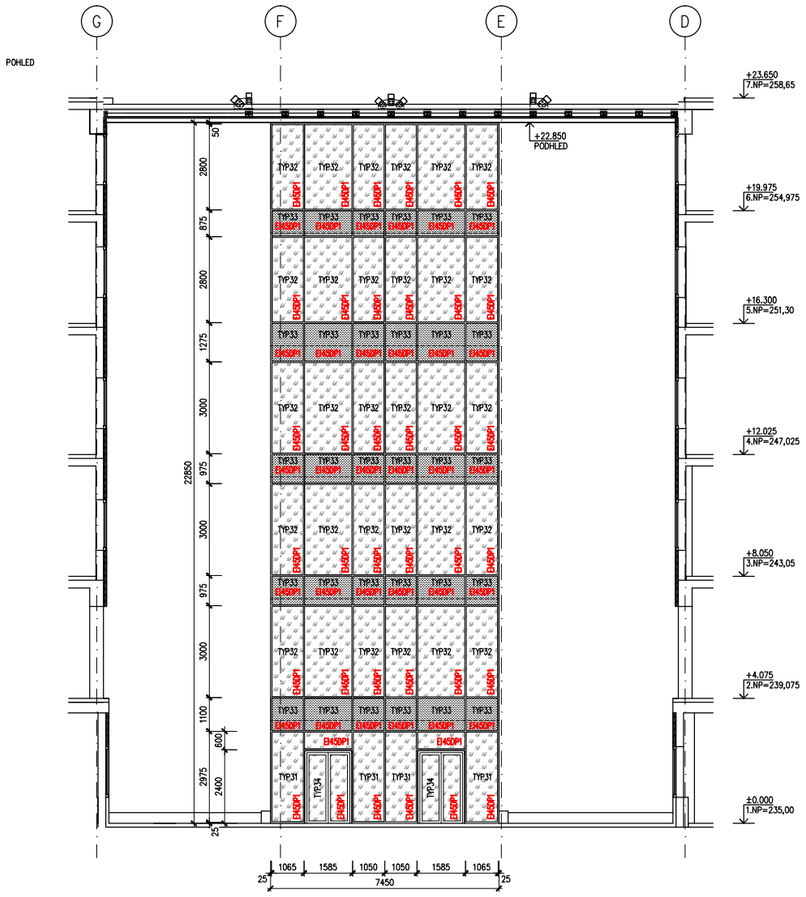

PŮDORYSNÉ SCHÉMA

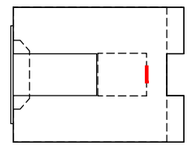

A82

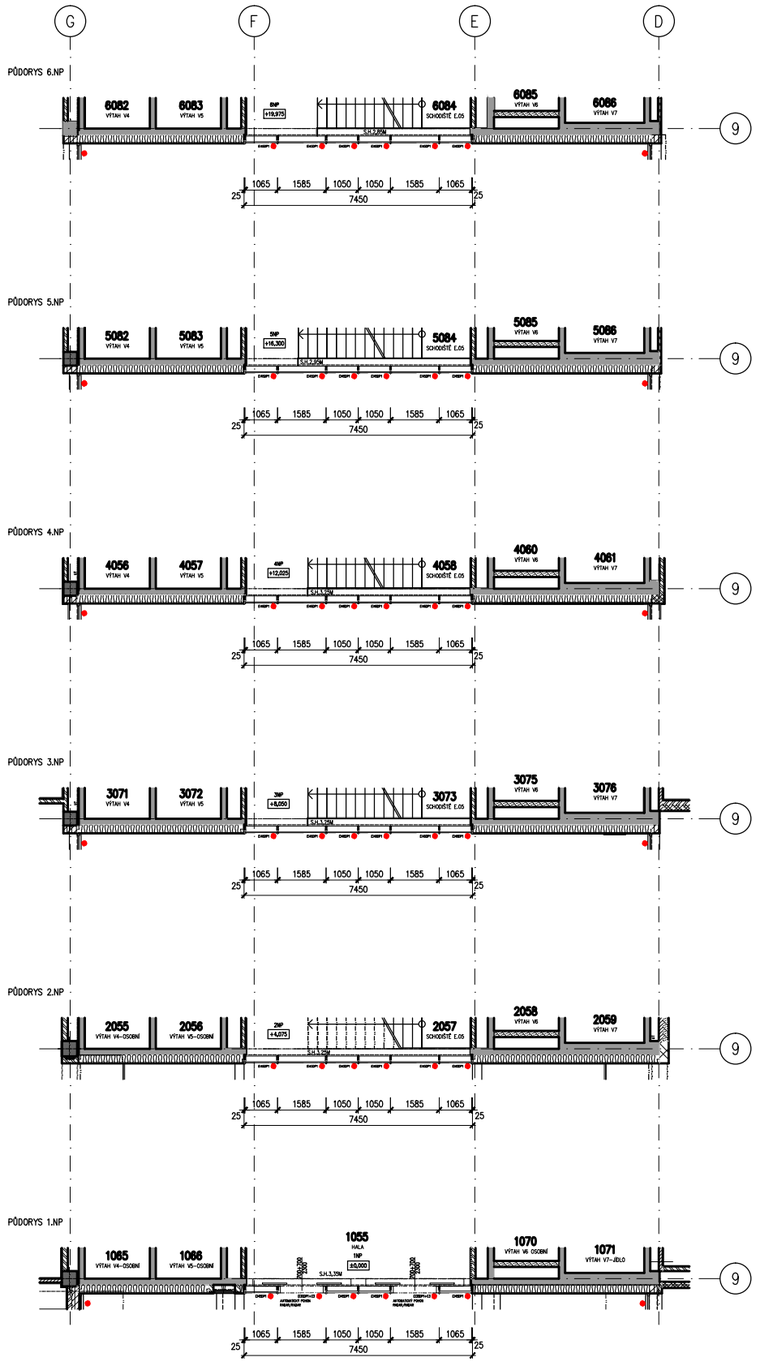

LEGENDA

IZOLAČNÍ TROJSKLO ČIRÉ
BARVA RÁMŮ – ANTRACIT, RAL 7016

IZOLAČNÍ DVOJSKLO SMALTOVANÉ
BARVA RÁMŮ – ANTRACIT, RAL 7016
BARVA SMALTOVANÉHO SKLA – GRAFIT, RAL 7024

VEDOUCÍ PROJEKTANT ING. ARCH. J. HOMOLKA	ZODPOVĚDNÝ PROJEKTANT ING. VIKTOR ŠLAPAL	VYPRACOVAL ING. PETR GEIST	VÝPIS VÝROBKŮ HLINÍKOVÉ VNITŘNÍ	LIST 133
NPK a.s., PARDUBICKÁ NEMOCNICE VÝSTAVBA PAVILONU CUP S CENTRALIZACÍ AKUTNÍCH PROVOZŮ		A 06–18–P		

OZNAČENÍ NA VÝKRESE	POPIS
A82 3/4	

View from outside (meritko: 1:50)

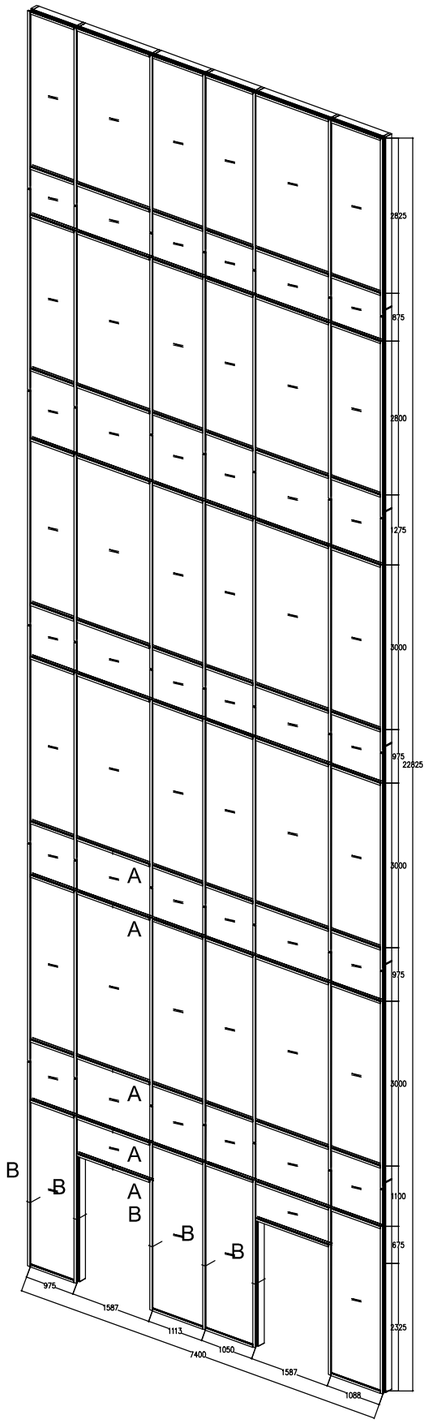

Rez A - A (meritko: 1:1)

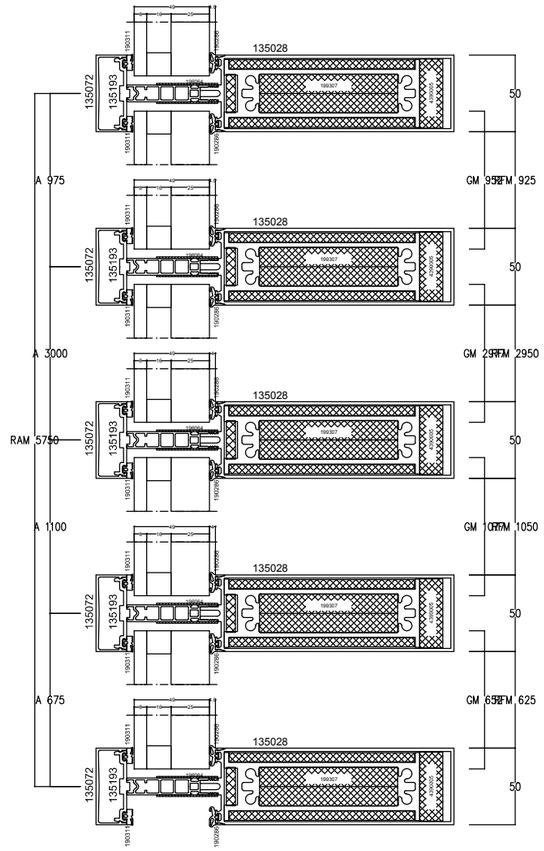

Rez B - B (meritko: 1:1)

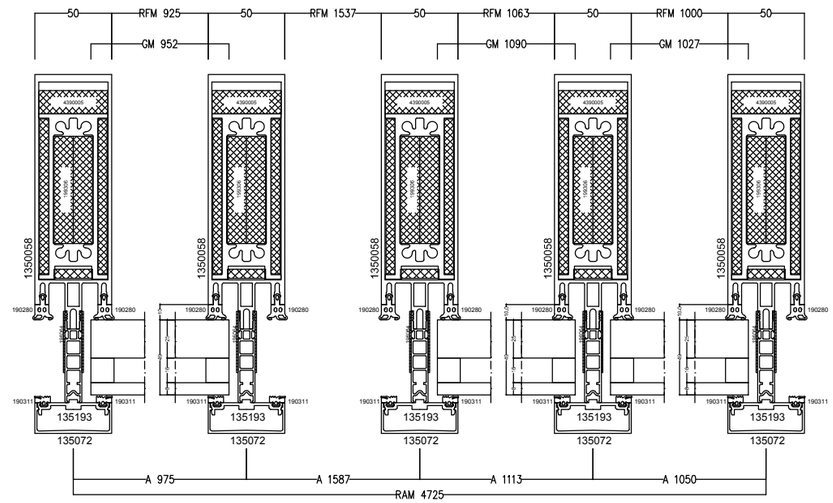

OZNAČENÍ NA VÝKRESE	POPIS
A82 4/4	VLOŽENÉ AUTOMATICKY POSUVNÉ DVEŘE EI30 DO LOP EI45

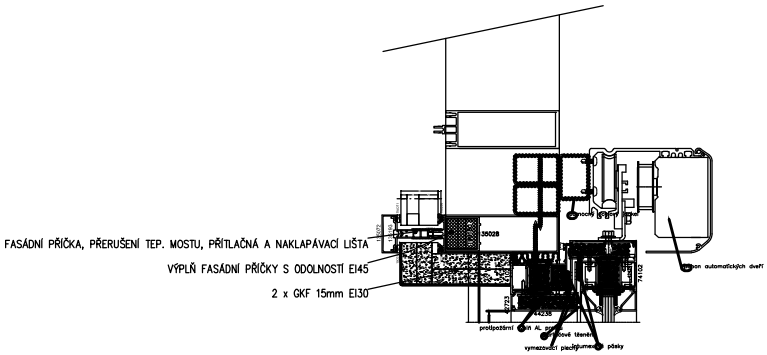

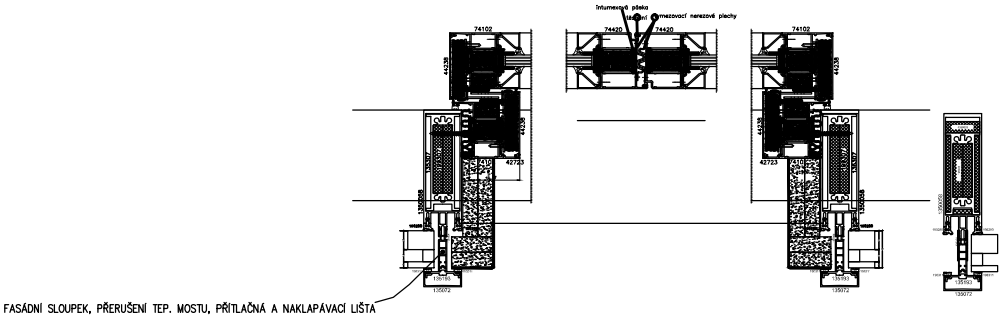

VEDOUCÍ PROJEKTANT	ZODPOVĚDNÝ PROJEKTANT	VYPRACOVAL	VÝPIS VÝROBKŮ	LIST
ING. ARCH. J. HOMOLKA	ING. VIKTOR ŠLAPAL	ING. V. ANTOLÍKOVÁ	HLINÍKOVÉ VNITŘNÍ	135
NPK a.s., PARDUBICKÁ NEMOCNICE VÝSTAVBA PAVILONU CUP S CENTRALIZACÍ AKUTNÍCH PROVOZŮ		A 06-18-P		

OZNAČENÍ NA VÝKRESE	POPIS	1.PP	1.NP	2.NP	3.NP	4.NP	5.NP	6.NP	7.NP	8.NP	∑
A83	NEOBSAZENO	–	–	–	–	–	–	–	–	–	–

OZNAČENÍ NA VÝKRESE	POPIS	1.PP	1.NP	2.NP	3.NP	4.NP	5.NP	6.NP	7.NP	8.NP	∑
A84	UTĚSNĚNÍ OCELOVÝCH KONZOL OCHOZŮ V LOP										680 KS

UTĚSNĚNÍ OCELOVÝCH KONZOL OCHOZŮ V LOP

- TEPELNĚ IZOLAČNÍ A VODOTĚSNÉ UTĚSNĚNÍ LOP V MÍSTECH PROSTUPŮ NOSNÝCH OCELOVÝCH KONZOL PRO VYNESENÍ POCHŮZÍCH LÁVEK PŘES TEPELNĚ IZOLAČNÍ PANEL
- VELIKOST PROSTUPU = PRŮŘEZ OCEL. KONZOL = 160/160 MM
- VČETNĚ UTĚSNĚNÍ VERTIKÁLNÍCH SPÁR V TEPELNĚ IZOLAČNÍCH PANELECH V MÍSTECH NAD A POD PROSTUPY OCEL. KONZOL
- PODROBNÝ POPIS – VIZ SCHÉMA

UTĚSNĚNÍ PROSTUPU:
- FUNKČNÍ PÁSKA/PAROZÁBRANA PŘIKOTVENÁ K ŽB KONSTRUKCI
- VODĚODOLNÁ NAPĚŇOVACÍ PÁSKA
- TRVALE PRUŽNÝ TMEL ZAJIŠŤUJÍCÍ UTĚSNĚNÍ/HYDROIZOLACI SPÁRY
- ZAČIŠŤOVACÍ "L" PROFIL PŘINÝTOVANÝ K TEPELNĚ IZOLAČNÍMU PANELU

UTĚSNĚNÍ SPÁRY:
- VYTMELENÍ SPÁRY TRVALE PRUŽNÝM VODOTĚSNÝM TMELEM
- PŘEKRYTÍ SPÁRY VODĚODOLNOU FÓLIÍ
- KRYCÍ AL PLECH PŘILEPENÝ A MECHANICKÝ PŘIKOTVENÝ NÝTEM K JEDNÁ STRANĚ PANELU

PŮDORYS

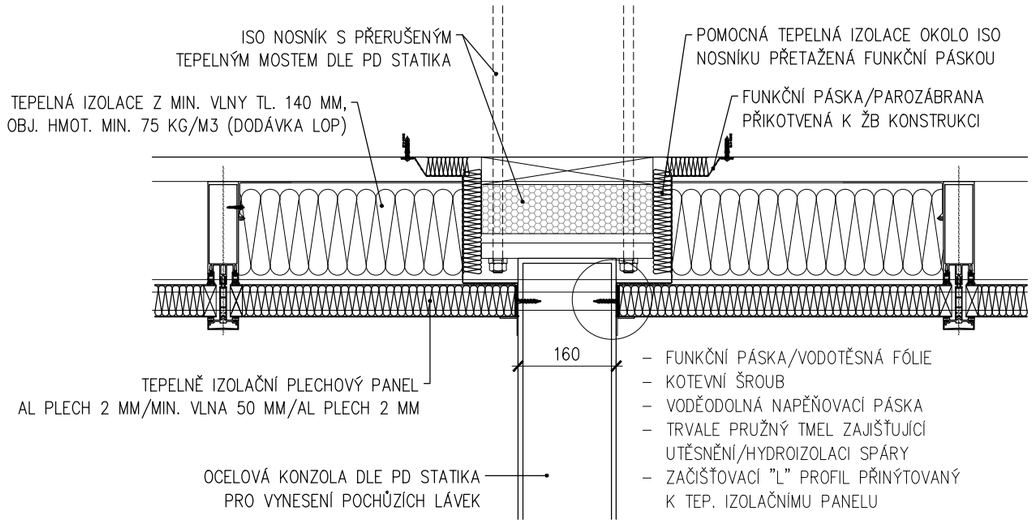

ŘEZ

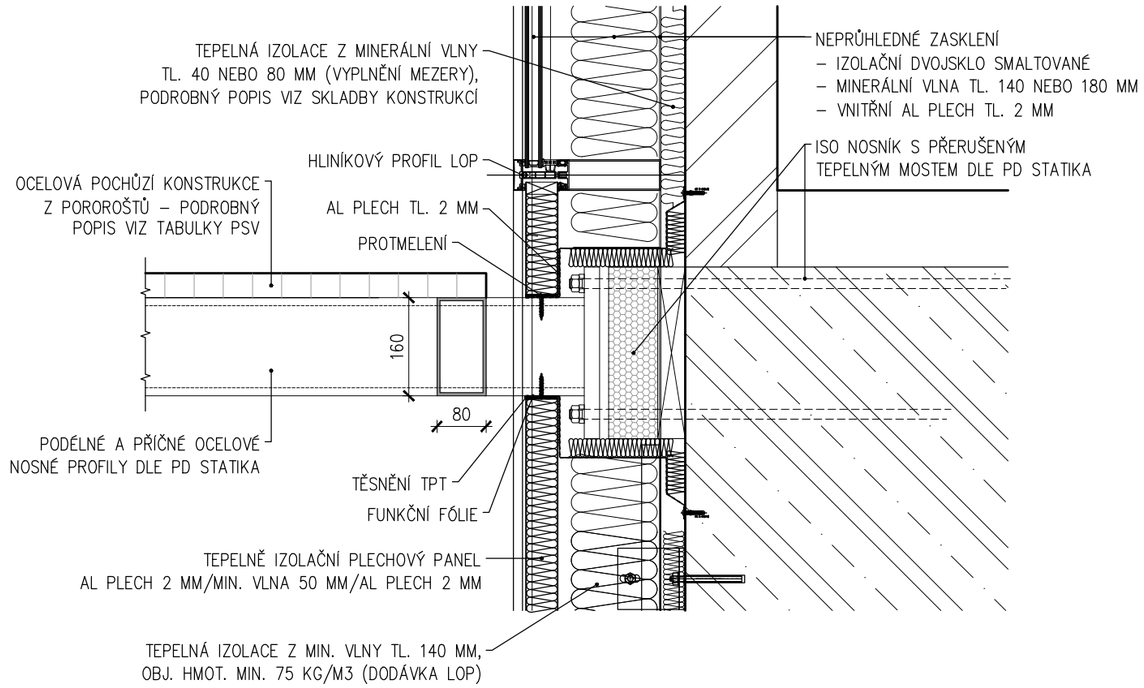
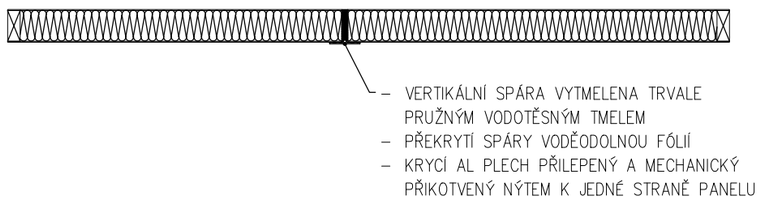
ZOBRAZENÍ TEPELNĚ IZOLAČNÍHO PANELU NAD A POD ISO NOSNÍKEM