POHLED 1:20

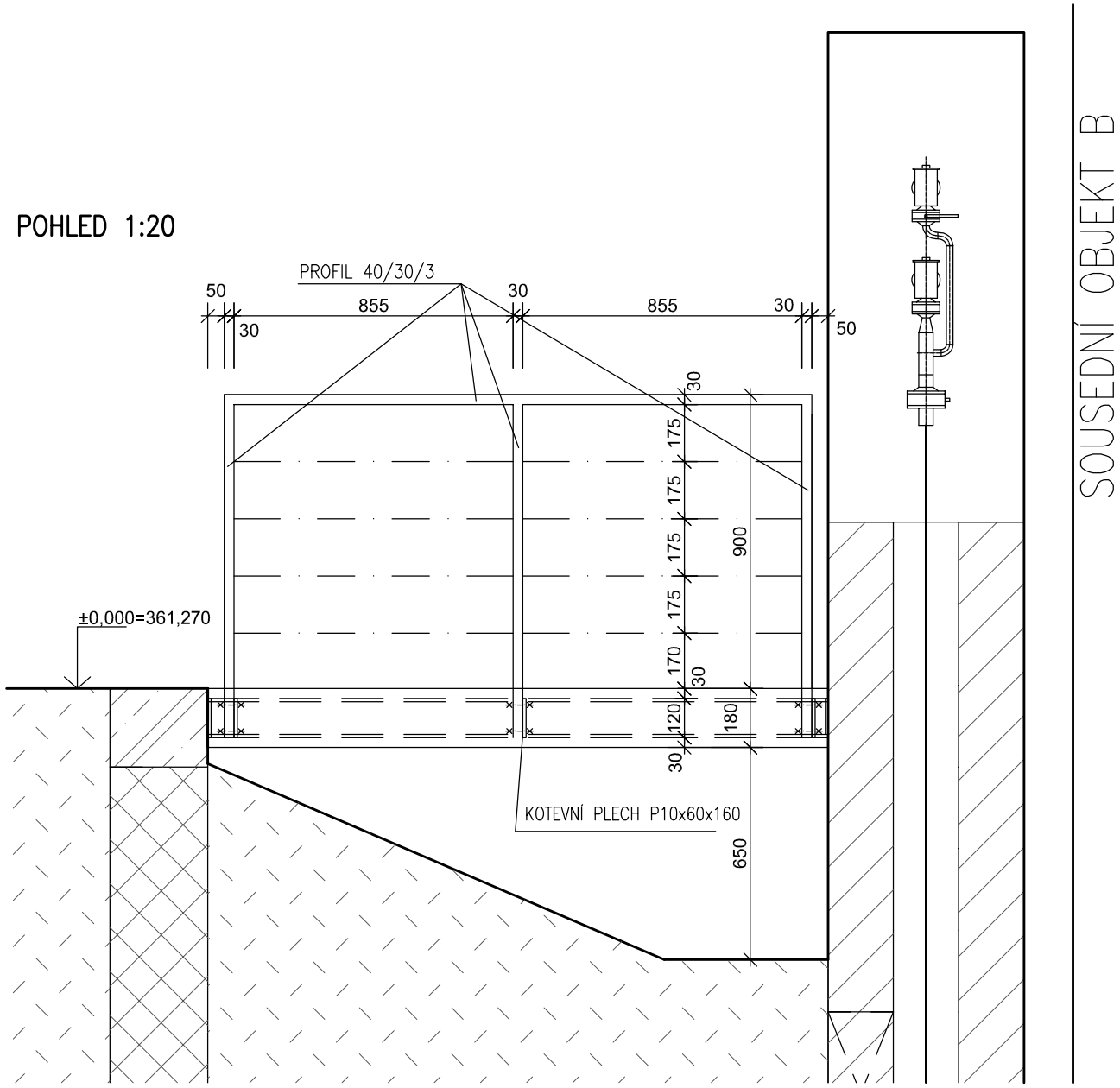

ŘEZ B–B 1:20

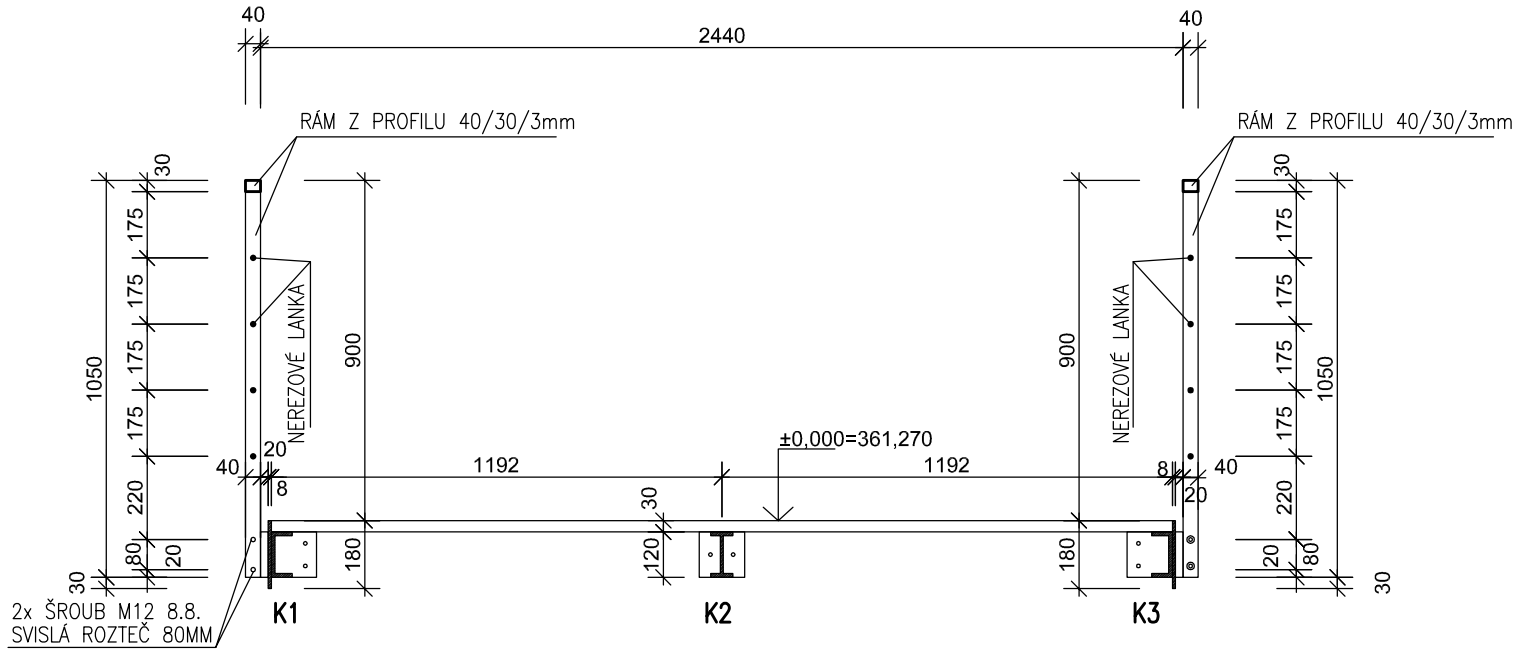

± 0,000 = 361,270

KOTVENÍ OCELOVÝCH NOSNÍKŮ 1:10

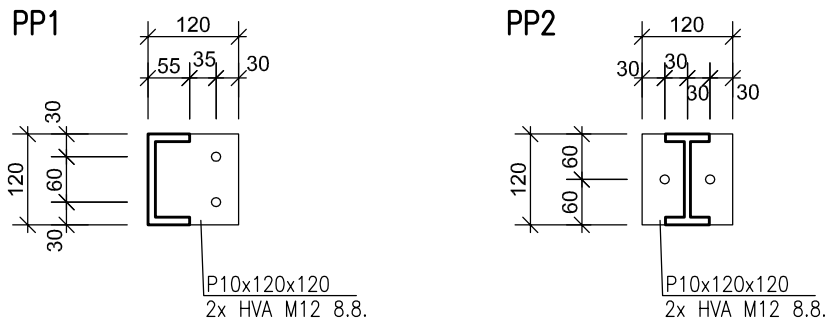

POZNÁMKA

- RÁM Z JEKLŮ 40/30/3MM, POVRCHOVÁ ÚPRAVA ŽÁROVÉ POZINKOVÁNÍ NA TLOUŠŤKU 0,085MM
- KOTVENÍ A PROŠROUBOVÁNÍ RÁMŮ ŠROUBY M12 8.8. S VNITŘNÍM A VNĚJŠÍM ZÁVITEM SE ZAPUŠTĚNOU IMBUS HLAVOU
- NEREZ LANKO S REKTIFIKACÍ
- VEŠKERÉ SVÁRY BUDOU PROVEDENY V POHLEDOVÉM PROVEDENÍ (PŘEBROUŠENÍ SVARU)
- TENTO VÝKRES JE PODKLADEM PRO ZPRACOVÁNÍ VÝROBNÍ DOKUMENTACE, VÝROBNÍ DOKUMENTACE BUDE ARCHITEKTOVI PŘEDLOŽENA PŘED REALIZACÍ
- KRYTÝ MONTÁŽNÍ SPOJ ZESPODU ZAJISTIT DVAKRÁT ŠROUBEM SE ZAPUŠTĚNOU HLAVOU

Revize	Datum	Jméno	Podpis	Popis revize

Zpracovatel:
Sdružení EP - PAK

PROJEKČNÍ ARCHITEKTONICKÁ KANCELÁŘ SPOL. S R.O.
ING. ARCH. V. STEINHAUSEROVÁ GORKÉHO 11 602 00 BRNO
PAK@SKY.CZ WWW.ARCH.C T +420 541 642 113 T +420 541 642 236

EP Rožnov, a.s.
Boženy Němcové 1720
CZ 756 61 Rožnov pod Radhoštěm
te.: 571 664 111, fax: 571 664 400
e-mail: ep@eproznov.cz

Hl. architekt projektu	Ing.arch.K.Steinhauserová	Steinhauser	Projektant profese
Hl. inženýr projektu	Ing.Miroslav Běhal		
Vypracoval	Ing.Jiří Vašíček		
Kontroloval			
Objednatel	Pardubický kraj		

Stavba	**NPK, a.s., centrální příjem včetně centralizace akutních provozů v Orlickoústecké nemocnici**	Stupeň	JP
		Datum	05/2018
		Formát	2 x A4
Objekt	D.1.12 - SO 12 - Přípojka plynu vč. regulační skříně	Zak. č.	K16824014
Část	D.1.12.1 - Architektonické a stavební řešení	Měřítko	1:20, 1:10
Název výkresu	Zábradlí 101/Z	Č. výkresu	Revize
		103	00